crivit

PDF ONLINE
www.lidl-service.com

LED-TASCHENLAMPE / LED TORCH / LAMPE DE POCHE À LED

DE AT CH
LED-TASCHENLAMPE
Bedienungs- und Sicherheitshinweise

GB IE
LED TORCH
Operation and safety notes

FR BE
LAMPE DE POCHE À LED
Instructions d'utilisation et consignes de sécurité

NL BE
LED-ZAKLAMP
Bedienings- en veiligheidsinstructies

PL
LATARKA LED
Wskazówki dotyczące obsługi i bezpieczeństwa

CZ
KAPESNÍ LED SVÍTILNA
Pokyny pro obsluhu a bezpečnostní pokyny

SK
LED VRECKOVÉ SVIETIDLO
Pokyny pre obsluhu a bezpečnostné pokyny

ES
LINTERNA LED
Instrucciones de utilización y de seguridad

DK
LED LOMMELYGTE
Brugs- og sikkerhedsanvisninger

IAN 354243_2010

OS

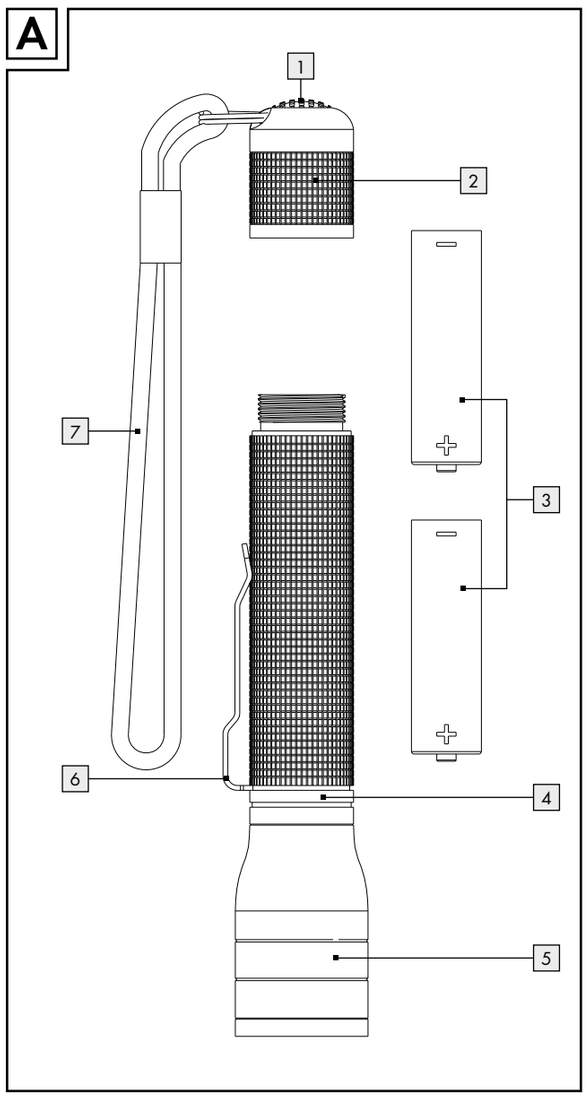

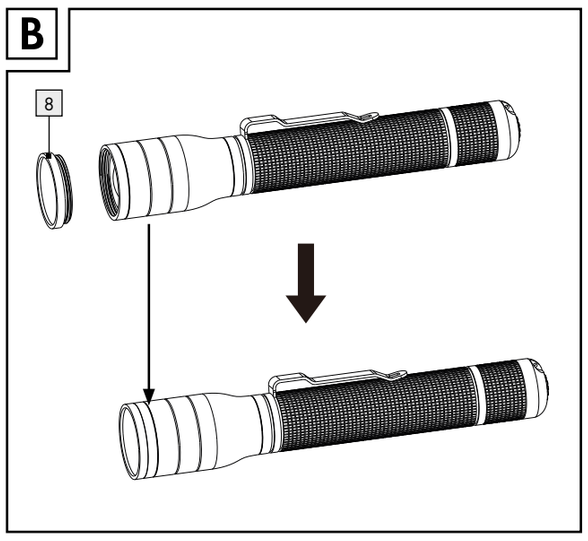

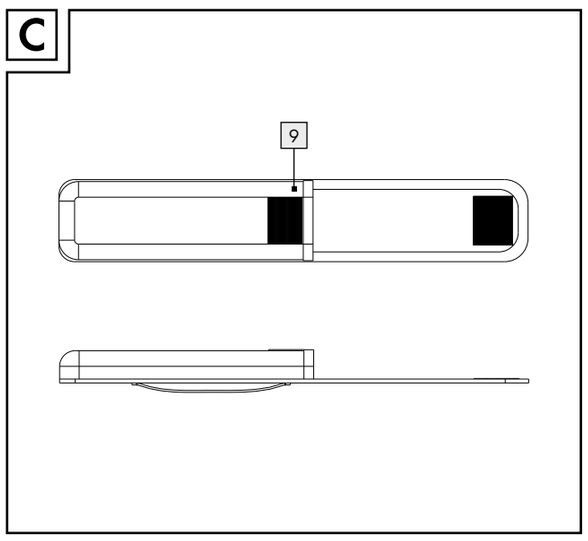

Legende der verwendeten Piktogramme			
	Inkl. Alkaline-Batterien	Incl.	Inkl. Alkaline-Batterien
	Lebensdauer LED: ca. 10000 h	IP44	Spritzwassergeschützt
	Gleichstrom / -spannung	2XAA 1,5V	Batteriepolarität

LED-Taschenlampe

Einleitung

Wir beglückwünschen Sie zum Kauf Ihres neuen Produkts. Sie haben sich damit für ein hochwertiges Produkt entschieden. Die Bedienungsanleitung ist Teil dieses Produkts. Sie enthält wichtige Hinweise für Sicherheit, Gebrauch und Entsorgung. Machen Sie sich vor der Benutzung des Produkts mit allen Bedien- und Sicherheitshinweisen vertraut. Benutzen Sie das Produkt nur wie beschrieben und für die angegebenen Einsatzbereiche. Händigen Sie alle Unterlagen bei Weitergabe des Produkts an Dritte mit aus.

Bestimmungsgemäße Verwendung

Das Produkt ist zur Anwendung im Innen- und Außenbereich bestimmt. Das Produkt ist nur für den privaten Gebrauch bestimmt und nicht für den gewerblichen Einsatz oder für andere Einsatzbereiche. Das Produkt hält extremen Vibrationen stand (1,0 m²/s³ 200–2000 Hz).

- Dieses Produkt ist nicht zur Raumbeleuchtung im Haushalt geeignet.

Teilebeschreibung

1 EIN-/AUS-Taste
2 Endkappe
3 Batterie
4 Taschenlampe
5 Schiebefokus zum Fokussieren des Lichtstrahls
6 Clip
7 Schlaufe
8 Farbfilter
9 Gürteltasche

Technische Daten

Leuchtmittel: 1 x LED, 5 W (die LED kann nicht ausgetauscht werden)
Batterien: 2 x 1,5 V⎓, AA-Typ (im Lieferumfang enthalten)
Leistung: 5 W
Leuchtdauer: ca. 3,5 Std.
Schutzgrad: IP44 (spritzwassergeschützt)

IP 44

Risikogruppe 2
Vorsicht! Gefährliche optische Strahlungen könnten von diesem Produkt ausgehen. Nicht in den Strahl blicken. Dies könnte schädlich für das Auge sein.
Produkt getestet gemäß EN62471

Lieferumfang

1 LED-Taschenlampe
2 Batterien
3 Farbfilter (rot / grün / blau)
1 Gürteltasche
1 Bedienungsanleitung

Sicherheitshinweise

BEDIENUNGSANLEITUNG SORGFÄLTIG AUFBEWAHREN! HÄNDIGEN SIE ALLE UNTERLAGEN BEI WEITERGABE DES PRODUKTS AN DRITTE MIT AUS.

- **WARNUNG! LEBENS- UND UNFALLGEFAHR FÜR KLEINKINDER UND KINDER!** Lassen Sie Kinder niemals unbeaufsichtigt mit dem Verpackungsmaterial. Es besteht Erstickungsgefahr durch Verpackungsmaterial. Kinder unterschätzen häufig die Gefahren. Halten Sie Kinder stets vom Verpackungsmaterial fern. Das Produkt ist kein Spielzeug.
- Dieses Produkt kann von Kindern ab 8 Jahren und darüber sowie von Personen mit verringerten physischen, sensorischen oder mentalen Fähigkeiten oder Mangel an Erfahrung und Wissen benutzt werden, wenn sie beaufsichtigt oder bezüglich des sicheren Gebrauchs des Produktes unterwiesen wurden und die daraus resultierenden Gefahren verstehen. Kinder dürfen nicht mit dem Produkt spielen. Reinigung und Benutzerwartung dürfen nicht von Kindern ohne Beaufsichtigung durchgeführt werden.
- Das Produkt enthält kleine Teile. Dieses Gerät darf nicht von Kindern benutzt werden. Bewahren Sie das Gerät und das Zubehör außerhalb der Reichweite von Kindern auf.
- Geräte dürfen nicht von Personen mit eingeschränkten körperlichen, sensorischen oder geistigen Fähigkeiten oder mangelnder Erfahrung und mangelndem Wissen verwendet werden, wenn sie die damit verbundenen Gefahren nicht verstehen.
- Entsorgen Sie die Farbfilter ordnungsgemäß. Halten Sie sie von Kindern fern.
- ⚠ **VORSICHT! VERLETZUNGSGEFAHR!** Verwenden Sie das Produkt nicht, wenn Sie irgendwelche Beschädigungen feststellen.
- Nicht in den Lichtstrahl sehen.
- Kontrollieren Sie, ob alle Teile sachgerecht montiert sind. Bei unsachgemäßer Montage besteht Verletzungsgefahr.
- Das Leuchtmittel ist nicht austauschbar.
- Sollte das Leuchtmittel am Ende seiner Lebensdauer ausfallen, muss das gesamte Produkt ersetzt werden.
- Die Signalleuchte sollte nicht dazu verwendet werden, eine Unfallstelle zu sichern. Die Blinkfunktion darf nur als zusätzliches Leuchtsignal eingesetzt werden. Die Unfallstelle muss zu jeder Zeit gemäß den gesetzlichen Vorgaben gesichert sein.
  Hinweis: Verwenden Sie dieses Produkt nicht als Signalleuchte, um gefährliche Bereiche abseits des Straßenverkehrs zu kennzeichnen.

Sicherheitshinweise für Batterien / Akkus

⚠ **WARNUNG! LEBENSGEFAHR!** Halten Sie Batterien / Akkus außer Reichweite von Kindern. Suchen Sie im Falle eines Verschluckens sofort einen Arzt auf!

- Verschlucken kann zu Verbrennungen, Perforation von Weichgewebe und Tod führen. Schwere Verbrennungen können innerhalb von 2 Stunden nach dem Verschlucken auftreten.
- **VORSICHT! EXPLOSIONSGEFAHR!** Laden Sie nicht aufladbare Batterien niemals wieder auf. Schließen Sie Batterien / Akkus nicht kurz und / oder öffnen Sie diese nicht. Überhitzung, Brandgefahr oder Platzen können die Folge sein.

- Werfen Sie Batterien / Akkus niemals in Feuer oder Wasser.
- Setzen Sie Batterien / Akkus keiner mechanischen Belastung aus.

Risiko des Auslaufens der Batterien / Akkus

- Vermeiden Sie extreme Bedingungen und Temperaturen, die auf Batterien / Akkus einwirken können z. B. auf Heizkörpern / direkte Sonneneinstrahlung.
- Wenn Batterien / Akkus ausgelaufen sind, vermeiden Sie den Kontakt von Haut, Augen und Schleimhäuten mit den Chemikalien! Spülen Sie die betroffenen Stellen sofort mit klarem Wasser und suchen Sie einen Arzt auf!
- **SCHUTZHANDSCHUHE TRAGEN!** Ausgelaufene oder beschädigte Batterien / Akkus können bei Berührung mit der Haut Verätzungen verursachen. Tragen Sie deshalb in diesem Fall geeignete Schutzhandschuhe.
- Im Falle eines Auslaufens der Batterien / Akkus entfernen Sie diese sofort aus dem Produkt, um Beschädigungen zu vermeiden.
- Verwenden Sie nur Batterien / Akkus des gleichen Typs. Mischen Sie nicht alte Batterien / Akkus mit neuen!
- Entfernen Sie die Batterien / Akkus, wenn das Produkt längere Zeit nicht verwendet wird.

Risiko der Beschädigung des Produkts

- Verwenden Sie ausschließlich den angegebenen Batterietyp / Akkutyp!
- Setzen Sie Batterien / Akkus gemäß der Polaritätskennzeichnung (+) und (-) an Batterie / Akku und des Produkts ein.
- Reinigen Sie Kontakte an Batterie / Akku und im Batteriefach vor dem Einlegen mit einem trockenen, fusselfreien Tuch oder Wattestäbchen!
- Entfernen Sie erschöpfte Akkus / Batterien umgehend aus dem Produkt.

Inbetriebnahme

Batterien einsetzen / austauschen

Hinweis: Schalten Sie das Produkt aus, bevor Sie die Batterien 3 einsetzen / austauschen.

- Schrauben Sie die Endkappe 2 gegen den Uhrzeigersinn und nehmen Sie diese von der Taschenlampe 4 ab.

- Setzen Sie die (neuen) Batterien 3 in das Batteriefach ein.
  Hinweis: Achten Sie dabei auf die richtige Polarität (siehe Abb. A). Die Polarität wird auf der Endkappe 2 angezeigt.
- Setzen Sie die Endkappe 2 wieder auf die Taschenlampe 4 und schrauben Sie diese im Uhrzeigersinn fest.

Bedienung

- Um den Beleuchtungsmodus zu ändern, drücken Sie die EIN-/ AUS-Taste 1 in dieser Reihenfolge:

100 % Helligkeit:	Drücken Sie die EIN-/AUS-Taste 1 einmal.
AUS:	Drücken Sie die EIN-/AUS-Taste 1 zweimal.
ECO-Modus:	Drücken Sie die EIN-/AUS-Taste 1 dreimal.
AUS:	Drücken Sie die EIN-/AUS-Taste 1 viermal.
SOS-Signal:	Drücken Sie die EIN-/AUS-Taste 1 fünfmal.
AUS:	Drücken Sie die EIN-/AUS-Taste 1 sechsmal.

Optional können Sie die Farbfilter 8 am Taschenlampenkopf anbringen (siehe Abb. B), um rotes / blaues / grünes Licht zu erzeugen.

- Fokussieren Sie den Lichtstrahl, indem Sie den Schiebefokus 5 vor und zurück bewegen.
- Sie können das Produkt mit Hilfe des Clips 6 sicher an einem Kleidungsstück oder Gürtel befestigen.
- Sie können das Produkt mit Hilfe der Schlaufe 7 befestigen.
  Tipp: Befestigen Sie das Produkt mit Hilfe der Gürteltasche 9 (Siehe Abb. C).

Reinigung und Pflege

- Schalten Sie das Produkt vor der Reinigung aus.
- Reinigen Sie das Produkt regelmäßig mit einem trockenen, fusselfreien Tuch. Verwenden Sie bei stärkeren Verschmutzungen ein leicht angefeuchtetes Tuch.

Entsorgung

Die Verpackung besteht aus umweltfreundlichen Materialien, die Sie über die örtlichen Recyclingstellen entsorgen können.

Beachten Sie die Kennzeichnung der Verpackungsmaterialien bei der Abfalltrennung, diese sind gekennzeichnet mit Abkürzungen (a) und Nummern (b) mit folgender Bedeutung: 1–7: Kunststoffe / 20–22: Papier und Pappe / 80–98: Verbundstoffe.

Das Produkt und die Verpackungsmaterialien sind recycelbar, entsorgen Sie diese getrennt für eine bessere Abfallbehandlung. Das Triman-Logo gilt nur für Frankreich.

Möglichkeiten zur Entsorgung des ausgedienten Produkts erfahren Sie bei Ihrer Gemeinde- oder Stadtverwaltung.

Werfen Sie Ihr Produkt, wenn es ausgedient hat, im Interesse des Umweltschutzes nicht in den Hausmüll, sondern führen Sie es einer fachgerechten Entsorgung zu. Über Sammelstellen und deren Öffnungszeiten können Sie sich bei Ihrer zuständigen Verwaltung informieren.

Defekte oder verbrauchte Batterien / Akkus müssen gemäß Richtlinie 2006/66/EG und deren Änderungen recycelt werden. Geben Sie Batterien / Akkus und / oder das Produkt über die angebotenen Sammeleinrichtungen zurück.

Umweltschäden durch falsche Entsorgung der Batterien / Akkus!

Batterien / Akkus dürfen nicht über den Hausmüll entsorgt werden. Sie können giftige Schwermetalle enthalten und unterliegen der Sondermüllbehandlung. Die chemischen Symbole der Schwermetalle sind wie folgt: Cd = Cadmium, Hg = Quecksilber, Pb = Blei. Geben Sie deshalb verbrauchte Batterien / Akkus bei einer kommunalen Sammelstelle ab.

Garantie

Das Produkt wurde nach strengen Qualitätsrichtlinien sorgfältig produziert und vor Anlieferung gewissenhaft geprüft. Im Falle von Mängeln dieses Produkts stehen Ihnen gegen den Verkäufer des Produkts gesetzliche Rechte zu. Diese gesetzlichen Rechte werden durch unsere im Folgenden dargestellte Garantie nicht eingeschränkt.

Sie erhalten auf dieses Produkt 3 Jahre Garantie ab Kaufdatum. Die Garantiefrist beginnt mit dem Kaufdatum. Bitte bewahren Sie den Original-Kassenbon gut auf. Diese Unterlage wird als Nachweis für den Kauf benötigt.

Tritt innerhalb von 3 Jahren ab dem Kaufdatum dieses Produkts ein Material- oder Fabrikationsfehler auf, wird das Produkt von uns – nach unserer Wahl – für Sie kostenlos repariert oder ersetzt. Diese Garantie verfällt, wenn das Produkt beschädigt, nicht sachgemäß benutzt oder gewartet wurde.

Die Garantieleistung gilt für Material- oder Fabrikationsfehler. Diese Garantie erstreckt sich nicht auf Produktteile, die normaler Abnutzung ausgesetzt sind (z. B. Batterien) und daher als Verschleißteile angesehen werden können oder Beschädigungen an zerbrechlichen Teilen, z. B. Schalter, Akkus oder die aus Glas gefertigt sind.

Abwicklung im Garantiefall

Um eine schnelle Bearbeitung Ihres Anliegens zu gewährleisten, folgen Sie bitte den folgenden Hinweisen:

Bitte halten Sie für alle Anfragen den Kassenbon und die Artikelnummer (z. B. IAN 123456_7890) als Nachweis für den Kauf bereit.
Die Artikelnummer entnehmen Sie bitte dem Typenschild, einer Gravur, auf dem Titelblatt Ihrer Bedienungsanleitung (unten links) oder als Aufkleber auf der Rück- oder Unterseite des Produkts.
Sollten Funktionsfehler oder sonstige Mängel auftreten, kontaktieren Sie zunächst die nachfolgend benannte Serviceabteilung telefonisch oder per E-Mail.
Ein als defekt erfasstes Produkt können Sie dann unter Beifügung des Kaufbelegs (Kassenbon) und der Angabe, worin der Mangel besteht und wann er aufgetreten ist, für Sie portofrei an die Ihnen mitgeteilte Service-Anschrift übersenden.

Service

DE **Service Deutschland**
Tel.: 0800 5435 111
E-Mail: owim@lidl.de

AT **Service Österreich**
Tel.: 0800 292726
E-Mail: owim@lidl.at

CH **Service Schweiz**
Tel.: 0800562153
E-Mail: owim@lidl.ch

IP44 CE

List of pictograms used			
	Alkaline batteries included	Incl.	Alkaline batteries included
	LED lifespan: approx. 10,000 hours	IP44	Splashproof
	Direct current / voltage	2XAA 1.5V	Battery polarities

LED torch

Introduction

We congratulate you on the purchase of your new product. You have chosen a high quality product. The instructions for use are part of the product. They contain important information concerning safety, use and disposal. Before using the product, please familiarise yourself with all of the safety information and instructions for use. Only use the product as described and for the specified applications. If you pass the product on to anyone else, please ensure that you also pass on all the documentation with it.

Intended use

The product is intended for indoor and outdoor use. The product is only intended for private use and is not intended for commercial use or for use in other applications. The product withstand extreme physical conditions of vibration (1.0 m²/s³ 200–2000 Hz).

- Not suitable for household room illumination.

Description of parts

1 ON / OFF button
2 End cap
3 Battery
4 Torch
5 Sliding focus for focusing the light beam
6 Clip
7 Strap
8 Colour filter
9 Belt bag

Technical data

Bulb: 1 x LED, 5 W
(The LED cannot be replaced)
Batteries: 2 x 1.5 V⎓, AA (included)
Power: 5 W
Light on time: approx. 3.5 hr
Degree of protection: IP44 (splash-proof)

IP 44

Risk Group 2
CAUTION. Possibly hazardous optical radiation emitted from this product. Do not stare at operating lamp. May be harmful to the eye.
Product tested against EN62471

Scope of delivery

1 LED torch
2 Batteries
3 Colour filters (red / green / blue)
1 Carrying belt bag
1 Instruction manual

General safety instructions

PLEASE KEEP THE INSTRUCTIONS IN A SAFE PLACE! IF PASSING THIS PRODUCT ON TO A THIRD PARTY ALSO INCLUDE ALL DOCUMENTS.

- **WARNING! DANGER OF DEATH AND ACCIDENTS FOR TODDLERS AND CHILDREN!** Never leave children unsupervised with the packaging material. The packaging material represents a danger of suffocation. Children frequently underestimate the dangers. Always keep children away from the packaging material. This product is not a toy.
- This product can be used by children aged from 8 years and above and persons with reduced physical, sensory or mental capabilities or lack of experience and knowledge if they have been given supervision or instruction concerning use of the product in a safe way and understand the hazards involved. Children shall not play with the product. Cleaning and user maintenance shall not be made by children without supervision.
- The product contains small part. This appliance shall not be used by children. Keep the appliance and its accessories out of reach of children.
- Appliances cannot be used by persons with reduced physical, sensory or mental capabilities or lack of experience and knowledge if they don't understand the hazards involved.
- Dispose of colour filters properly. Keep them away from children.

⚠ **CAUTION! RISK OF INJURY!** Please do not use this product if you find that it is damaged in any way.

- Do not stare into the beam.
- Check whether all of the parts are correctly fitted. If the product is not correctly assembled there is a danger of injury.
- The illuminant is not replaceable.
- If the illuminant fails at the end of its life, the entire product must be replaced.
- The signal lamp should not be used to secure an accident scene. The blink feature may only be used as an additional signal. The accident scene must be secured according to the legal provisions at all times.
  Note: Do not use this item for marking hazardous areas offside from road traffic (as a signal light).

Safety instructions for batteries / rechargeable batteries

WARNING! DANGER TO LIFE! Keep batteries / rechargeable batteries out of reach of children. If accidentally swallowed seek immediate medical attention.

- Swallowing may lead to burns, perforation of soft tissue, and death. Severe burns can occur within 2 hours of ingestion.
- **CAUTION! DANGER OF EXPLOSION!** Never recharge non-rechargeable batteries. Do not short-circuit batteries / rechargeable batteries and / or open them. Overheating, fire or bursting can be the result.
- Never throw batteries / rechargeable batteries into fire or water.
- Do not exert mechanical loads to batteries / rechargeable batteries.

Risk of batteries / rechargeable batteries leakage

- Avoid extreme environmental conditions and temperatures, which could affect batteries / rechargeable batteries, e.g. radiators / direct sunlight.
- If batteries / rechargeable batteries have leaked, avoid contact with skin, eyes and mucous membranes with the chemicals! Flush immediately the affected areas with fresh water and seek medical attention!
- **WEAR PROTECTIVE GLOVES!** Leaked or damaged batteries / rechargeable batteries can cause burns on contact with the skin. Wear suitable protective gloves at all times if such an event occurs.
- In the event of a leakage of batteries / rechargeable batteries, immediately remove them from the product to prevent damage.
- Only use the same type of batteries / rechargeable batteries. Do not mix used and new batteries / rechargeable batteries.
- Remove the batteries / rechargeable batteries if the product will not be used for a longer period.

Risk of damage of the product

- Only use the specified type of battery / rechargeable battery!
- Insert batteries / rechargeable batteries according to polarity marks (+) and (-) on the battery / rechargeable battery and the product.
- Use a dry lint-free cloth or cotton swab to clean the contacts on the battery / rechargeable battery and in the battery compartment before inserting!
- Remove exhausted batteries / rechargeable batteries from the product immediately.

Bringing into use

Inserting / replacing the batteries

Note: Switch the product off before you insert or remove the batteries 3.

- Screw off the end cap 2 anticlockwise and take it off the torch 4.
- Insert the (new) batteries 3 into the battery compartment.
  Note: Make sure you fit the batteries the right way round (polarity) (see Fig. A). The polarity is shown on the end cap 2.
- Put the end cap 2 back in place to the torch 4 and screw it clockwise to tighten it.

Start of operation

- To change the lighting mode, press the ON / OFF button 1 as listed in the following sequence:

100 % brightness:	Press the ON / OFF button 1 once.
OFF:	Press the ON / OFF button 1 twice.
ECO mode:	Press the ON / OFF button 1 three times.
OFF:	Press the ON / OFF button 1 four times.
SOS signal:	Press the ON / OFF button 1 five times.
OFF:	Press the ON / OFF button 1 six times.

Optional install the colour filter 8 at torch head (refer to Fig. B) to create red/ blue/ green light.

- Focus the beam by moving the sliding focus 5 foward and backward.
- You can securely attach the product to your cloths or trouser belt by means of the clip 6.
- You can secure the product by using the strap 7.
  Hint: Fastening with the help of the belt bag 9 (see Fig. C).

Cleaning and care

- Switch off before cleaning product.
- Clean the product regularly with a dry, lint-free cloth. Use a slightly dampened cloth to remove more stubborn dirt.

Disposal

The packaging is made entirely of recyclable materials, which you may dispose of at local recycling facilities.

Observe the marking of the packaging materials for waste separation, which are marked with abbreviations (a) and numbers (b) with following meaning: 1 – 7: plastics / 20 – 22: paper and fibreboard / 80 – 98: composite materials.

The product and packaging materials are recyclable, dispose of it separately for better waste treatment. The Triman logo is valid in France only.

Contact your local refuse disposal authority for more details of how to dispose of your worn-out product.

To help protect the environment, please dispose of the product properly when it has reached the end of its useful life and not in the household waste. Information on collection points and their opening hours can be obtained from your local authority.

Faulty or used batteries / rechargeable batteries must be recycled in accordance with Directive 2006/66/EC and its amendments. Please return the batteries / rechargeable batteries and / or the product to the available collection points.

Environmental damage through incorrect disposal of the batteries / rechargeable batteries!

Batteries / rechargeable batteries may not be disposed of with the usual domestic waste. They may contain toxic heavy metals and are subject to hazardous waste treatment rules and regulations. The chemical symbols for heavy metals are as follows: Cd = cadmium, Hg = mercury, Pb = lead. That is why you should dispose of used batteries / rechargeable batteries at a local collection point.

Warranty

The product has been manufactured to strict quality guidelines and meticulously examined before delivery. In the event of product defects you have legal rights against the retailer of this product. Your legal rights are not limited in any way by our warranty detailed below.

The warranty for this product is 3 years from the date of purchase. Should this product show any fault in materials or manufacture within 3 years from the date of purchase, we will repair or replace it – at our choice – free of charge to you.

The warranty period begins on the date of purchase. Please keep the original sales receipt in a safe location. This document is required as your proof of purchase. This warranty becomes void if the product has been damaged, or used or maintained improperly.

The warranty applies to defects in material or manufacture. This warranty does not cover product parts subject to normal wear, thus possibly considered consumables (e.g. batteries) or for damage to fragile parts, e.g. switches, rechargeable batteries or glass parts.

Warranty claim procedure

To ensure quick processing of your case, please observe the following instructions:

Please have the till receipt and the item number (e.g. IAN 123456_7890) available as proof of purchase.
You will find the item number on the rating plate, an engraving on the front page of the instructions for use (bottom left), or as a sticker on the rear or bottom of the product.
If functional or other defects occur, please contact the service department listed either by telephone or by e-mail.
You can return a defective product to us free of charge to the service address that will be provided to you. Ensure that you enclose the proof of purchase (till receipt) and information about what the defect is and when it occurred.

Service

GB **Service Great Britain**
Tel.: 08000569216
E-Mail: owim@lidl.co.uk

IE **Service Ireland**
Tel.: 1800 200736
E-Mail: owim@lidl.ie

IP44 CE

Légende des pictogrammes utilisés			
	Piles alcalines incluses	Incl.	Piles alcalines incluses
	Durée de vie LED : env. 10 000 h	IP44	Protégée contre les projections d'eau
⎓	Courant continu / Tension continue	2XAA 1,5V	Polarité de la pile

Lampe de poche à LED

Introduction

Nous vous félicitons pour l'achat de votre nouveau produit. Vous avez opté pour un produit de grande qualité. Le mode d'emploi fait partie intégrante de ce produit. Il contient des indications importantes pour la sécurité, l'utilisation et la mise au rebut. Veuillez lire consciencieusement toutes les indications d'utilisation et de sécurité du produit. Ce produit doit uniquement être utilisé conformément aux instructions et dans les domaines d'application spécifiés. Lors d'une cession à tiers, veuillez également remettre tous les documents.

Utilisation conforme

Le produit est destiné à être utilisé à l'intérieur et à l'extérieur. Ce produit est uniquement destiné à une utilisation privée, et non à une utilisation commerciale ou à d'autres domaines d'utilisation. Le produit résiste à des vibrations extrêmes (1,0 m² / s³ 200 – 2000 Hz).

- Ce produit ne peut pas être utilisé pour éclairer une pièce.

Descriptif des pièces

1 Touche ON / OFF
2 Embout
3 Pile
4 Lampe de poche
5 Bague de mise au point coulissante pour focaliser le faisceau lumineux
6 Clip
7 Dragonne
8 Filtres de couleur
9 Sac à ceinture

Caractéristiques techniques

Ampoules : 1 x LED, 5 W (LED non remplaçable)
Piles : 2 x 1,5 V⎓, de type AA (fournies)
Puissance : 5 W
Durée d'éclairage : env. 3,5 heures
Indice de protection : IP44 (protection contre les projections d'eau)

IP 44

Groupe de risque 2
ATTENTION ! Des rayonnements optiques dangereux peuvent être émis par ce produit. Ne pas regarder la source lumineuse en utilisation normale. Cela peut être dangereux pour les yeux.
Produit testé selon l'EN 62471

Contenu de la livraison

1 lampe de poche à LED
2 piles
3 filtres de couleur (rouge / vert / bleu)
1 sac à ceinture
1 mode d'emploi

Consignes de sécurité

LE MODE D'EMPLOI EST À CONSERVER SOIGNEUSEMENT ! LORSQUE VOUS REMETTEZ LE PRODUIT À D'AUTRES UTILISATEURS, VEUILLEZ ÉGALEMENT LEUR TRANSMETTRE TOUS LES DOCUMENTS LIÉS À CELUI-CI.

- **AVERTISSEMENT ! DANGER DE MORT ET RISQUE D'ACCIDENT POUR LES ENFANTS EN BAS ÂGE ET LES ENFANTS !** Ne jamais laisser les enfants manipuler sans surveillance le matériel d'emballage. Risque d'étouffement par le matériel d'emballage. Les enfants sous-estiment souvent les dangers. Tenez toujours les enfants éloignés du matériel d'emballage. Le produit n'est pas un jouet.
- Le produit peut être utilisé par des enfants âgés de 8 ans et plus ainsi que par des personnes ayant des capacités physiques, sensorielles

ou mentales réduites ou manquant d'expérience ou de connaissances, s'ils sont surveillés ou s'ils ont été informés de l'utilisation sûre du produit et comprennent les risques liés à son utilisation. Les enfants ne doivent pas jouer avec le produit. Le nettoyage et l'entretien ne doivent pas être effectués par des enfants laissés sans surveillance.

- Le produit contient des petites pièces. Cet appareil ne doit pas être utilisé par des enfants. Gardez l'appareil et les accessoires hors de portée des enfants.
- Les appareils ne doivent pas être utilisés par des personnes ayant un handicap physique réduit, sensoriel ou mentale, ou faisant preuve d'un manque d'expérience et de connaissances, et ne comprenant pas les dangers liés à son utilisation.
- Mettez les filtres de couleur au rebut de façon appropriée. Gardez-les hors de portée des enfants.

⚠ **ATTENTION ! RISQUE DE BLESSURES !** N'utilisez pas le produit si vous constatez le moindre endommagement.

- Ne pas regarder dans le faisceau lumineux.
- Vérifiez que toutes les pièces sont correctement montées. Il existe un risque de blessures si le montage est incorrect.
- L'ampoule ne peut pas être remplacée.
- Si l'ampoule arrive en fin de vie, l'ensemble du produit doit alors être remplacé.
- La lumière de signalisation ne doit pas être utilisée afin de sécuriser un lieu d'accident. La fonction clignotante doit être uniquement utilisée comme éclairage de signalisation supplémentaire. Le lieu de l'accident doit à tout moment rester sécurisé conformément aux prescriptions légales.
  Remarque : Ne pas utiliser la lumière de signalisation de ce produit afin de signaler des zones dangereuses hors du trafic routier.

Consignes de sécurité relatives aux piles / aux piles rechargeables

AVERTISSEMENT ! DANGER DE MORT ! Rangez les piles / piles rechargeables hors de la portée des enfants. En cas d'ingestion, consultez immédiatement un médecin !

- Une ingestion peut entraîner des brûlures, une perforation des tissus mous et la mort. Des brûlures graves peuvent apparaitre dans les 2 heures suivant l'ingestion.

- **RISQUE D'EXPLOSION !** Ne rechargez jamais des piles non rechargeables. Ne court-circuitez pas les piles / piles rechargeables et / ou ne les ouvrez pas ! Autrement, vous risquez de provoquer une surchauffe, un incendie ou une explosion.
- Ne jetez jamais des piles / piles rechargeables au feu ou dans l'eau.
- Ne pas soumettre les piles / piles rechargeables à une charge mécanique.

Risque de fuite des piles / piles rechargeables

- Évitez d'exposer les piles / piles rechargeables à des conditions et températures extrêmes susceptibles de les endommager, par ex. sur des radiateurs / exposition directe aux rayons du soleil.
- Lorsque les piles / piles rechargeables fuient, évitez tout contact du produit chimique avec la peau, les yeux ou les muqueuses ! Rincez les zones touchées à l'eau claire et consultez immédiatement un médecin !
- **PORTER DES GANTS DE PROTECTION !** Les piles / piles rechargeables endommagées ou sujettes à des fuites peuvent provoquer des brûlures au contact de la peau. Vous devez donc porter des gants adéquats pour les manipuler.
- En cas de fuite des piles / piles rechargeables, retirez-les aussitôt du produit pour éviter tout endommagement.
- Utilisez uniquement des piles / piles rechargeables du même type. Ne mélangez pas des piles / piles rechargeables usées et neuves !
- Retirez les piles / piles rechargeables, si vous ne comptez pas utiliser le produit pendant une période prolongée.

Risque d'endommagement du produit

- Exclusivement utiliser le type de pile / pile rechargeable spécifié.
- Insérez les piles / piles rechargeables conformément à l'indication de polarité (+) et (-) indiquée sur la pile / pile rechargeable et sur le produit.
- Avant l'insertion de la pile, nettoyez les contacts de la pile / de la pile rechargeable ainsi que ceux présents dans le compartiment à piles en vous servant d'un chiffon sec et non pelucheux ou d'un coton-tige !
- Retirez immédiatement les piles / piles rechargeables usées du produit.

Mise en service

Insérer / remplacer les piles

Remarque : Éteignez le produit avant de mettre les piles 3 en place / de les remplacer.

- Dévissez l'embout 2 dans le sens anti-horaire et retirez-le de la lampe de poche 4.
- Placez les piles (neuves) 3 dans le compartiment à piles.
  Remarque : Vérifiez que la polarité est correcte (voir Fig. A). La polarité est indiquée sur l'embout 2.
- Replacez l'embout 2 sur la lampe de poche 4 et vissez-le dans le sens horaire.

Utilisation

- Appuyez sur la touche ON/OFF 1 pour modifier dans cet ordre le mode d'éclairage :

Luminosité de 100 % :	Appuyez une fois sur la touche ON / OFF 1.
ARRÊT :	Appuyez deux fois sur la touche ON / OFF 1.
Mode ECO :	Appuyez trois fois sur la touche ON / OFF 1.
ARRÊT :	Appuyez quatre fois sur la touche ON / OFF 1.
Signal SOS :	Appuyez quatre fois sur la touche ON / OFF 1.
ARRÊT :	Appuyez six fois sur la touche ON / OFF 1.

De manière optionnelle, vous pouvez placer les filtres de couleur 8 sur la tête de lampe de poche (voir Fig. B) pour obtenir une lumière rouge / bleue / verte.

- Pour focaliser le faisceau lumineux, tirez vers l'avant ou repoussez la bague de mise au point 5.
- Au moyen du clip 6, vous pouvez fixer le produit en toute sécurité à un vêtement ou une ceinture.
- Vous pouvez également fixer le produit à l'aide de sa dragonne 7.
  Astuce : Fixez le produit au moyen du sac à ceinture 9 (voir Fig. C).

Nettoyage et entretien

- Éteignez le produit avant de le nettoyer.
- Nettoyez le produit régulièrement avec un chiffon sec et non pelucheux. En cas de salissures plus importantes, utilisez un chiffon légèrement humide.

Mise au rebut

L'emballage se compose de matières recyclables pouvant être mises au rebut dans les déchetteries locales.

Veuillez respecter l'identification des matériaux d'emballage pour le tri sélectif, ils sont identifiés avec des abbréviations (a) et des chiffres (b) ayant la signification suivante : 1 – 7 : plastiques / 20 – 22 : papiers et cartons / 80 – 98 : matériaux composite.

Le produit et les matériaux d'emballage sont recyclables, mettez-les au rebut séparément pour un meilleur traitement des déchets. Le logo Triman n'est valable qu'en France.

Votre mairie ou votre municipalité vous renseigneront sur les possibilités de mise au rebut des produits usagés.

Afin de contribuer à la protection de l'environnement, veuillez ne pas jeter votre produit usagé dans les ordures ménagères, mais éliminez-le de manière appropriée. Pour obtenir des renseignements concernant les points de collecte et leurs horaires d'ouverture, vous pouvez contacter votre municipalité.

Les piles / piles rechargeables défectueuses ou usagées doivent être recyclées conformément à la directive 2006/66/CE et ses modifications. Les piles et / ou piles rechargeables et / ou le produit doivent être retournés dans les centres de collecte proposés.

Pollution de l'environnement par la mise au rebut incorrecte des piles / piles rechargeables !

Les piles / piles rechargeables ne doivent pas être mises au rebut avec les ordures ménagères. Elles peuvent contenir des métaux lourds

toxiques et doivent être considérées comme des déchets spéciaux. Les symboles chimiques des métaux lourds sont les suivants : Cd = cadmium, Hg = mercure, Pb = plomb. Pour cette raison, veuillez toujours déposer les piles / piles rechargeables usagées dans les conteneurs de recyclage communaux.

Garantie

Article L217-16 du Code de la consommation
Lorsque l'acheteur demande au vendeur, pendant le cours de la garantie commerciale qui lui a été consentie lors de l'acquisition ou de la réparation d'un bien meuble, une remise en état couverte par la garantie, toute période d'immobilisation d'au moins sept jours vient s'ajouter à la durée de la garantie qui restait à courir. Cette période court à compter de la demande d'intervention de l'acheteur ou de la mise à disposition pour réparation du bien en cause, si cette mise à disposition est postérieure à la demande d'intervention.

Indépendamment de la garantie commerciale souscrite, le vendeur reste tenu des défauts de conformité du bien et des vices rédhibitoires dans les conditions prévues aux articles L217-4 à L217-13 du Code de la consommation et aux articles 1641 à 1648 et 2232 du Code Civil.

Article L217-4 du Code de la consommation
Le vendeur livre un bien conforme au contrat et répond des défauts de conformité existant lors de la délivrance.

Il répond également des défauts de conformité résultant de l'emballage, des instructions de montage ou de l'installation lorsque celle-ci a été mise à sa charge par le contrat ou a été réalisée sous sa responsabilité.

Article L217-5 du Code de la consommation
Le bien est conforme au contrat :
1° S´il est propre à l'usage habituellement attendu d'un bien semblable et, le cas échéant :
- s'il correspond à la description donnée par le vendeur et posséder les qualités que celui-ci a présentées à l'acheteur sous forme d'échantillon ou de modèle ;
- s'il présente les qualités qu'un acheteur peut légitimement attendre eu égard aux déclarations publiques faites par le vendeur, par le producteur ou par son représentant, notamment dans la publicité ou l'étiquetage ;

2° Ou s'il présente les caractéristiques définies d'un commun accord par les parties ou être propre à tout usage spécial recherché par l'acheteur, porté à la connaissance du vendeur et que ce dernier a accepté.

Article L217-12 du Code de la consommation
L'action résultant du défaut de conformité se prescrit par deux ans à compter de la délivrance du bien.

Article 1641 du Code civil
Le vendeur est tenu de la garantie à raison des défauts cachés de la chose vendue qui la rendent impropre à l'usage auquel on la destine, ou qui diminuent tellement cet usage que l'acheteur ne l'aurait pas acquise, ou n'en aurait donné qu'un moindre prix, s'il les avait connus.

Article 1648 1er alinéa du Code civil
L'action résultant des vices rédhibitoires doit être intentée par l'acquéreur dans un délai de deux ans à compter de la découverte du vice.

Les pièces détachées indispensables à l'utilisation du produit sont disponibles pendant la durée de la garantie du produit.

Le produit a été fabriqué selon des critères de qualité stricts et contrôlé consciencieusement avant sa livraison. En cas de défaillance, vous êtes en droit de retourner ce produit au vendeur. La présente garantie ne constitue pas une restriction de vos droits légaux.

Ce produit bénéficie d'une garantie de 3 ans à compter de sa date d'achat. La durée de garantie débute à la date d'achat. Veuillez conserver le ticket de caisse original. Il fera office de preuve d'achat.

Si un problème matériel ou de fabrication devait survenir dans 3 ans suivant la date d'achat de ce produit, nous assurons à notre discrétion la réparation ou le remplacement du produit sans frais supplémentaires. La garantie prend fin si le produit est endommagé suite à une utilisation inappropriée ou à un entretien défaillant.

La garantie couvre les vices matériels et de fabrication. Cette garantie ne s'étend ni aux pièces du produit soumises à une usure normale (p. ex. des piles) et qui, par conséquent, peuvent être considérées comme des pièces d'usure, ni aux dommages sur des composants fragiles, comme des interrupteurs, des batteries ou des éléments fabriqués en verre.

Faire valoir sa garantie
Pour garantir la rapidité d'exécution de la procédure de garantie, veuillez respecter les indications suivantes :

Veuillez conserver le ticket de caisse et la référence du produit (par ex. IAN 123456_7890) à titre de preuve d'achat pour toute demande. Le numéro de référence de l'article est indiqué sur la plaque d'identification, gravé sur la page de titre de votre manuel (en bas à gauche) ou sur un autocollant apposé sur la face arrière ou inférieure du produit. En cas de dysfonctionnement du produit, ou de tout autre défaut, contactez en premier lieu le service après-vente par téléphone ou par e-mail aux coordonnées indiquées ci-dessous.
Vous pouvez alors envoyer franco de port tout produit considéré comme défectueux au service clientèle indiqué, accompagné de la preuve d'achat (ticket de caisse) et d'une description écrite du défaut avec mention de sa date d'apparition.

Service après-vente
(FR) **Service après-vente France**
Tél. : 0800904879
E-Mail : owim@lidl.fr

(BE) **Service après-vente Belgique**
Tél. : 080071011
Tél. : 80023970 (Luxembourg)
E-Mail : owim@lidl.be

IP44 CE

Legenda van de gebruikte pictogrammen			
	Incl. alkalinebatterijen	Incl.	Incl. alkalinebatterijen
	Levensduur LED: ca. 10.000 h	IP44	Spatwaterdicht
	Gelijkstroom / -spanning	2XAA 1,5V	Batterij-polariteit

LED-zaklamp

Inleiding

Hartelijk gefeliciteerd met de aankoop van uw nieuwe product. U heeft voor een hoogwaardig product gekozen. De gebruiksaanwijzing is een deel van het product. Deze bevat belangrijke aanwijzingen voor veiligheid, gebruik en verwijdering. Maakt U zich voor de ingebruikname van het product met alle bedienings- en veiligheidsvoorschriften vertrouwd. Gebruik het product alleen zoals beschreven en voor de aangegeven toepassingsgebieden. Overhandig alle documenten bij doorgifte van het product aan derden.

Correct en doelmatig gebruik
Dit product is bedoeld voor gebruik binnens- en buitenshuis. Dit product is alleen bestemd voor privégebruik en niet voor commercieel gebruik of voor gebruik op andere gebieden. Het product is bestand tegen extreme vibraties (1,0 m² / s³ 200 – 2000 Hz).
- Dit product is niet geschikt als kamerverlichting in huishoudens.

Beschrijving van de onderdelen
1 AAN- / UIT-knop
2 Afsluitdop
3 Batterij
4 Zaklamp
5 Schuiffocus voor het focusseren van de lichtbundel
6 Clip
7 Lus
8 Kleurfilter
9 Riemtas

Technische gegevens
Lichtbron: 1 x led, 5 W (de led kan niet worden vervangen)
Batterijen: 2 x 1,5 V⎓, type AA (meegeleverd)
Vermogen: 5 W
Verlichtingsduur: ca. 3,5 uur
Beschermingsgraad: IP44 (spatwaterdicht)

Risicogroep 2
ATTENTIE. Mogelijk gevaarlijke optische straling. Tijdens gebruik niet in de lamp kijken. Dit kan schadelijk zijn voor uw ogen.
Product getest volgens EN62471

Omvang van de levering
1 led-zaklamp
2 batterijen
3 kleurfilters (rood / groen / blauw)
1 riemtas
1 gebruiksaanwijzing

Veiligheidsinstructies

BEWAAR DE GEBRUIKSAANWIJZING ZORGVULDIG! OVERHANDIG OOK ALLE DOCUMENTEN BIJ DOORGIFTE VAN HET PRODUCT AAN DERDEN.

- **WAARSCHUWING! LEVENSGEVAAR EN KANS OP ONGEVALLEN VOOR KLEUTERS EN KINDEREN!** Laat kinderen nooit zonder toezicht bij het verpakkingsmateriaal. Er bestaat gevaar voor verstikking door verpakkingsmateriaal. Kinderen onderschatten vaak de gevaren. Houd kinderen altijd uit de buurt van het verpakkingsmateriaal. Het product is geen speelgoed.
- Dit product kan door kinderen vanaf 8 jaar en ouder alsmede door personen met verminderde fysieke, sensorische of mentale vaardigheden of een gebrek aan ervaring en kennis worden gebruikt, als zij onder toezicht staan of geïnstrueerd werden met betrekking tot het veilige gebruik van het product en zij de hieruit voortvloeiende gevaren begrijpen. Kinderen mogen niet met het product spelen. Reiniging en onderhoud mogen niet door kinderen zonder toezicht worden uitgevoerd.
- Het product bevat kleine onderdelen. Dit apparaat mag niet door kinderen worden gebruikt. Bewaar het apparaat en de accessoires buiten het bereik van kinderen.
- Apparaten mogen niet door personen met verminderde lichamelijke, sensorische of mentale vaardigheden of gebrekkige ervaring en gebrekkige kennis worden gebruikt, als zij de daaraan verbonden gevaren niet begrijpen.
- Gooi de kleurfilters volgens de voorschriften weg. Houd ze uit de buurt van kinderen.

⚠ **VOORZICHTIG! LETSELGEVAAR!** Gebruik het product niet als u beschadigingen constateert.
- Niet in de lichtbundel kijken.
- Controleer of alle onderdelen correct zijn gemonteerd. Bij onjuiste montage is er kans op verwonding.
- De lichtbron kan niet worden vervangen.
- Als de lichtbron aan het einde van zijn levensduur uitvalt, moet het hele product worden vervangen.
- De signaallamp mag niet worden gebruikt om een ongevalslocatie te markeren. De knipperfunctie mag alleen als extra lichtsignaal worden gebruikt. De ongevalslocatie moet altijd volgens de wettelijke bepalingen zijn beveiligd.
  Opmerking: gebruik dit product niet als signaallamp om gevaarlijke zones naast verkeerswegen te kenmerken.

Veiligheidsinstructies voor batterijen / accu's

WAARSCHUWING! LEVENSGEVAAR! Houd batterijen / accu's buiten het bereik van kinderen. Raadpleeg bij inslikken onmiddellijk een arts!
- Inslikken kan leiden tot inwendige verbrandingen, perforatie van zacht weefsel en tot de dood. Ernstige inwendige verbrandingen kunnen binnen 2 uur na het inslikken optreden.
- **EXPLOSIEGEVAAR!** Laad niet oplaadbare batterijen nooit op. Sluit de batterijen / accu's niet kort en / of open deze niet. Daardoor kan de batterij oververhit raken, in brand vliegen of exploderen.
- Gooi batterijen / accu's nooit in het vuur of water.
- Stel batterijen / accu's nooit bloot aan mechanische belastingen.

Risico dat de batterijen / accu's lekken
- Vermijd extreme omstandigheden en temperaturen die invloed op de batterijen / accu's zouden kunnen hebben bijv. radiatoren / direct zonlicht.
- Bij lekkende batterijen / accu's het contact van de chemicaliën met de huid, ogen en slijmvliezen vermijden! Spoel de desbetreffende plekken direct af met schoon water en raadpleeg onmiddellijk een arts!
- **DRAAG VEILIGHEIDSHANDSCHOENEN!** Lekkende of beschadigde batterijen / accu's kunnen in geval van huidcontact chemische brandwonden veroorzaken. Draag daarom in dit geval geschikte veiligheidshandschoenen.
- Als de batterijen / accu's lekken, dient u deze direct uit het product te halen om beschadigingen te vermijden.
- Gebruik alleen batterijen / accu's van hetzelfde type. Gebruik nooit nieuwe en oude batterijen / accu's door elkaar!
- Verwijder de batterijen / accu's, als u het product gedurende een langere periode niet gebruikt.

Risico op beschadiging van het product
- Gebruik uitsluitend het aangegeven type batterij / accu!
- Plaats de batterijen / accu's volgens de weergegeven polariteit (+) en (-) op batterij / accu en op product.
- Reinig de contacten van de batterij / accu en in het batterijvak voor het plaatsen met een droge, pluisvrije doek of wattenstaafje!
- Verwijder verbruikte batterijen / accu's direct uit het product.

Ingebruikname

Batterijen plaatsen / vervangen
Opmerking: schakel het product uit voordat u de batterijen 3 plaatst / vervangt.

- Schroef de afsluitdop 2 tegen de klok in los en haal deze van de zaklamp 4 af.
- Plaats de (nieuwe) batterijen 3 in het batterijvak.
  Opmerking: let daarbij op de juiste polariteit (zie afb. A). De polariteit wordt op de afsluitdop 2 aangegeven.
- Plaats de afsluitdop 2 weer op de zaklamp 4 en schroef deze met de klok mee vast.

Bediening

- Om de verlichtingsmodus te wijzigen, drukt op de AAN- / UIT-knop 1 in deze volgorde:

100 % lichtsterkte:	druk eenmaal op de AAN- / UIT-knop 1.
UIT:	druk tweemaal op de AAN- / UIT-knop 1.
ECO-modus:	druk driemaal op de AAN- / UIT-knop 1.
UIT:	druk viermaal op de AAN- / UIT-knop 1.
SOS-signaal:	druk vijfmaal op de AAN- / UIT-knop 1.
UIT:	druk zesmaal op de AAN- / UIT-knop 1.

Eventueel kunt u de kleurfilters 8 op de zaklampkop aanbrengen (zie afb. B) om rood / blauw / groen licht te creëren.
- Stel de lichtbundel in door de schuiffocus 5 naar voren en achteren te bewegen.
- U kunt het product met behulp van de clip 6 veilig aan een kledingstuk of riem bevestigen.
- U kunt het product met behulp van de lus 7 bevestigen.
  Tip: bevestig het product met behulp van de riemtas 9 (zie afb. C).

Reiniging en onderhoud

- Schakel het product voor de reiniging uit.
- Reinig het product regelmatig met een droge, pluisvrije doek. Gebruik bij sterke verontreinigingen een iets vochtige doek.

Afvoer

De verpakking bestaat uit milieuvriendelijke grondstoffen die u via de plaatselijke recyclingcontainers kunt afvoeren.

Neem de aanduiding van de verpakkingsmaterialen voor de afvalscheiding in acht. Deze zijn gemarkeerd met de afkortingen (a) en een cijfers (b) met de volgende betekenis: 1 – 7: kunststoffen / 20 – 22: papier en vezelplaten / 80 – 98: composietmaterialen.

Het product en de verpakkingsmaterialen zijn recyclebaar; verwijder deze afzonderlijk voor een betere afvalbehandeling. Het Triman-logo geldt alleen voor Frankrijk.

Informatie over de mogelijkheden om het uitgediende product na gebruik te verwijderen, verstrekt uw gemeentelijke overheid.

Gooi het afgedankte product omwille van het milieu niet weg via het huisvuil, maar geef het af bij het daarvoor bestemde depot of het gemeentelijke milieupark. Over afgifteplaatsen en hun openingstijden kunt u zich bij uw aangewezen instantie informeren.

Defecte of verbruikte batterijen / accu's moeten volgens de richtlijn 2006/66/EG en veranderingen daarop worden gerecycled. Geef batterijen / accu's en / of het product af bij de daarvoor bestemde verzamelstations.

Milieuschade door foutieve verwijdering van de batterijen / accu's!

Batterijen / accu's mogen niet via het huisvuil worden weggegooid. Ze kunnen giftige zware metalen bevatten en vallen onder het chemisch afval. De chemische symbolen van de zware metalen zijn: Cd = cadmium, Hg = kwik, Pb = lood. Geef verbruikte batterijen / accu's daarom af bij een gemeentelijk inzamelpunt.

Garantie

Het product wordt volgens strenge kwaliteitsrichtlijnen zorgvuldig geproduceerd en voor levering grondig getest. In geval van schade aan het product kunt u rechtmatig beroep doen op de verkoper van het product. Deze wettelijke rechten worden door onze hierna vermelde garantie niet beperkt.

Op dit product verlenen wij 3 jaar garantie vanaf aankoopdatum. De garantieperiode start op de dag van aankoop. Bewaar de originele kassabon alstublieft. Dit document is nodig als bewijs voor aankoop.

Wanneer binnen 3 jaar na de aankoopdatum van dit product een materiaal- of productiefout optreedt, dan wordt het product door ons – naar onze keuze – gratis voor u gerepareerd of vervangen. Deze garantie komt te vervallen als het product beschadigd wordt, niet correct gebruikt of onderhouden wordt.

De garantie geldt voor materiaal- en productiefouten. Deze garantie is niet van toepassing op productonderdelen, die onderhevig zijn aan normale slijtage en hierdoor als aan slijtage onderhevige onderdelen gelden (bijv. batterijen) of voor beschadigingen aan breekbare onderdelen, zoals bijv. schakelaars, accu's of dergelijke onderdelen, die gemaakt zijn van glas.

Afwikkeling in geval van garantie
Om een snelle afhandeling van uw reclamatie te waarborgen dient u de volgende instructies in acht te nemen:

Houd bij alle vragen alstublieft de kassabon en het artikelnummer (bijv. IAN 123456_7890) als bewijs van aankoop bij de hand.
Het artikelnummer vindt u op de typeplaat, ingegraveerd, op het titelblad van uw handleiding (linksonder) of als sticker op de achter- of onderzijde. Wanneer er storingen in de werking of andere gebreken optreden, dient u eerst telefonisch of per e-mail contact met de onderstaande service-afdeling op te nemen.
Een als defect geregistreerd product kunt u dan samen met uw aankoopbewijs (kassabon) en vermelding van de concrete schade alsmede het tijdstip van optreden voor u franco aan het u meegedeelde servicepunt verzenden.

Service
(NL) **Service Nederland**
Tel.: 08000225537
E-Mail: owim@lidl.nl

(BE) **Service België**
Tel.: 080071011
Tel.: 80023970 (Luxemburg)
E-Mail: owim@lidl.be

IP44 CE

Legenda zastosowanych piktogramów			
	W zestawie baterie alkaliczne	Incl.	W zestawie baterie alkaliczne
	Okres żywotności LED: ok. 10000 h	IP44	Z ochroną przeciwbryzgową
	Prąd stały / napięcie stałe	2XAA 1,5V	Biegunowość baterii

Latarka LED

Wstęp

Gratulujemy Państwu zakupu nowego produktu. Tym samym zdecydowali się Państwo na zakup produktu wysokiej jakości. Instrukcja obsługi jest częścią tego produktu. Zawiera ona ważne wskazówki dotyczące bezpieczeństwa, użytkowania i utylizacji. Przed pierwszym użyciem produktu należy zapoznać się ze wszystkimi wskazówkami dotyczącymi obsługi i bezpieczeństwa. Używać produktu wyłącznie zgodnie z jego poniżej opisanym przeznaczeniem. W przypadku przekazania produktu innej osobie należy dołączyć do niego całą jego dokumentację.

Zastosowanie zgodne z przeznaczeniem
Produkt przeznaczony jest do użytku zarówno w pomieszczeniach, jak i na zewnątrz. Produkt jest przeznaczony wyłącznie do prywatnego zastosowania, a nie do użytku komercyjnego lub innych rodzajów zastosowań. Produkt wytrzymuje ekstremalne wibracje (1,0 m² / s³ 200 – 2000 Hz).
- Produkt ten nie nadaje się jako oświetlenie pomieszczeń w gospodarstwie domowym.

Opis części
1 Przycisk WŁĄCZ / WYŁĄCZ
2 Zaślepka
3 Bateria
4 Latarka
5 Przesuwany fokus do ogniskowania s-trumienia światła
6 Klips
7 Szlufka
8 Filtr kolorów
9 Torebka na pasek

Dane techniczne
Elementy świetlne: 1 x LED, 5 W (diody LED nie podlegają wymianie)
Baterie: 2 x 1,5 V⎓, typ AA (dołączone do zestawu)
Moc: 5 W
Czas świecenia: ok. 3,5 godz.
Stopień ochrony: IP44 (ochrona przed pryskającą wodą)

Grupa ryzyka 2
UWAGA. Możliwe zagrożenie promieniowaniem optycznym emitowanym z tego produktu. Nie należy patrzeć we włączone źródło światła. Może to być szkodliwe dla oczu.
Produkt testowany zgodnie z EN62471

Zawartość
1 latarka kieszonkowa LED
2 baterie
3 filtry kolorów (czerwony / zielony / niebieski)
1 torba na pas
1 instrukcja obsługi

Wskazówki bezpieczeństwa

INSTRUKCJĘ OBSŁUGI NALEŻY ZACHOWAĆ! W PRZYPADKU PRZEKAZANIA PRODUKTU INNEJ OSOBIE NALEŻY DOŁĄCZYĆ DO NIEGO CAŁĄ JEGO DOKUMENTACJĘ.

- **OSTRZEŻENIE! ZAGROŻENIE ŻYCIA I NIEBEZPIECZEŃSTWO WYPADKU DLA DZIECI!** Nigdy nie należy pozostawiać dzieci bez nadzoru z materiałem opakowaniowym. Istnieje niebezpieczeństwo uduszenia się materiałem opakowaniowym. Dzieci często nie dostrzegają niebezpieczeństwa. Trzymać dzieci z dala od materiału opakowaniowego. Produkt nie jest zabawką.

- Niniejszy produkt może być używany przez dzieci od lat 8 oraz przez osoby z obniżonymi zdolnościami fizycznymi, sensorycznymi lub mentalnymi lub brakiem doświadczenia i wiedzy, jeśli pozostają pod nadzorem lub zostały pouczone w kwestii bezpiecznego użycia produktu i rozumieją wynikające z niego zagrożenia. Dzieci nie mogą bawić się produktem. Czyszczenie i konserwacja nie mogą być wykonywane przez dzieci bez nadzoru.
- Produkt zawiera małe części. Urządzenie to nie może być używane przez dzieci. Urządzenie i akcesoria przechowywać poza zasięgiem dzieci.
- Urządzenia nie mogą być używane przez osoby z ograniczonymi fizycznymi, sensorycznymi lub umysłowymi zdolnościami lub brakiem wiedzy i doświadczenia, jeśli nie rozumieją połączonych z tym niebezpieczeństw.
- Odpowiednio zutylizować filtry kolorów. Trzymać dzieci z dala od nich.

⚠ **OSTROŻNIE! NIEBEZPIECZEŃSTWO OBRAŻEŃ CIAŁA!** W przypadku stwierdzenia jakichkolwiek usterek nie należy używać niniejszego produktu.

- Nie patrzeć wprost w strumień światła.
- Należy sprawdzić, czy wszystkie części są prawidłowo zamontowane. W przypadku wadliwego montażu istnieje niebezpieczeństwo obrażeń ciała.
- Element świetlny jest niewymienny.
- Jeśli źródło światła przestanie działać z powodu zużycia, należy wymienić cały produkt.
- Lampki sygnalizacyjnej nie należy używać do zabezpieczania miejsca wypadku. Funkcję migania można stosować tylko jako dodatkowe światło sygnalizacyjne. Miejsce wypadku zawsze należy zabezpieczyć zgodnie z przepisami ustawowymi.
  Wskazówka: Nie należy używać tego produktu jako lampki sygnalizacyjnej, aby oznaczyć niebezpieczne obszary na uboczu ruchu drogowego.

Wskazówki bezpieczeństwa dla baterii / akumulatorów

⚠ **OSTRZEŻENIE! ZAGROŻENIE ŻYCIA!** Baterie / akumulatory należy trzymać poza zasięgiem dzieci. W przypadku połknięcia należy natychmiast udać się do lekarza!

- Połknięcie może prowadzić do oparzeń, perforacji tkanki miękkiej i śmierci. Ciężkie poparzenia mogą wystąpić w ciągu 2 godzin po połknięciu.
- **NIEBEZPIECZEŃSTWO WYBUCHU!** Baterii jednorazowego użytku nie wolno ładować ponownie. Baterii / akumulatorów nie należy zwierać i / lub otwierać. Może to doprowadzić do przegrzania, pożaru lub wybuchu.
- Nigdy nie należy wrzucać baterii / akumulatorów do ognia lub wody.
- Nigdy nie należy narażać baterii / akumulatorów na obciążenia mechaniczne.

Ryzyko wycieku kwasu z baterii / akumulatorów

- Należy unikać ekstremalnych warunków i temperatur, które mogą oddziaływać na baterie / akumulatory, np. kaloryferów / bezpośredniego działania promieniowania słonecznego.
- Jeśli wyciekną baterie / akumulatory, należy unikać kontaktu skóry, oczu i błon śluzowych z chemikaliami! Dotknięte miejsca natychmiast przepłukać czystą wodą i udać się do lekarza!
- **ZAKŁADAĆ RĘKAWICE OCHRONNE!** Wylane lub uszkodzone baterie / akumulatory po dotknięciu skóry mogą spowodować poparzenia chemiczne. Dlatego należy w takim przypadku nakładać odpowiednie rękawice ochronne.
- W przypadku wycieku baterii / akumulatorów natychmiast usunąć je z produktu, aby uniknąć uszkodzeń.
- Używać wyłącznie baterii / akumulatorów tego samego typu. Nie zakładać razem nowych oraz zużytych baterii / akumulatorów!
- Jeżeli produkt nie jest przez dłuższy czas używany, baterie / akumulatorynależy wyjąć.

Ryzyko uszkodzenia produktu

- Używać wyłącznie zalecanego rodzaju baterii / akumulatora!
- Włożyć baterie / akumulatory zgodnie z oznaczeniem biegunów (+) i (-) na baterii / akumulatorze i produkcie.
- Oczyścić styki baterii / akumulatora i w komorze baterii przed włożeniem suchą, niestrzępiącą się szmatką lub patyczkiem higienicznym!
- Zużyte baterie / akumulatory wyjąć jak najszybciej z produktu.

Uruchomienie

Zakładanie / Wymiana baterii

Wskazówka: Wyłączyć produkt przed włożeniem / wymianą baterii 3.

- Odkręcić zaślepkę 2 w kierunku odwrotnym do ruchu wskazówek zegara i zdjąć ją z latarki 4.
- Włożyć (nowe) baterie 3 do komory baterii.
  Wskazówka: Należy przy tym zwrócić uwagę na właściwe ułożenie biegunów (patrz rys. A). Ułożenie biegunów jest pokazane na zaślepce 2.
- Ponownie założyć zaślepkę 2 na latarkę 4 i przykręcić ją zgodnie z ruchem wskazówek zegara.

Obsługa

- Aby zmienić tryb oświetlenia, nacisnąć przycisk WŁĄCZ/ WYŁĄCZ 1 w kolejności:

100 % jasności:	nacisnąć przycisk WŁĄCZ / WYŁĄCZ 1 jeden raz.
WYŁ.:	nacisnąć przycisk WŁĄCZ / WYŁĄCZ 1 dwa razy.
Tryb ECO:	nacisnąć przycisk WŁĄCZ / WYŁĄCZ 1 trzy razy.
WYŁ.:	nacisnąć przycisk WŁĄCZ / WYŁĄCZ 1 cztery razy.
Sygnał SOS:	nacisnąć przycisk WŁĄCZ / WYŁĄCZ 1 pięć razy.
WYŁ.:	nacisnąć przycisk WŁĄCZ / WYŁĄCZ 1 sześć razy.

Opcjonalnie można na głowicy latarki umieścić filtr kolorów 8 (patrz rys. B), aby wytworzyć czerwone / niebieskie / zielone światło.

- Skoncentrować promień światła poruszając przesuwany fokus 5 do przodu i do tyłu.
- Produkt można bezpiecznie zamocować na odzieży lub pasku za pomocą klipsa 6.
- Produkt można zamocować za pomocą szlufki 7.
  Porada: zamocować produkt przy pomocy torebki na pasek 9 (patrz rys. C).

Czyszczenie i pielęgnacja

- Przed czyszczeniem wyłączyć produkt.
- Produkt należy regularnie czyścić suchą, niestrzępiącą się szmatką. W przypadku silniejszego zabrudzenia należy użyć lekko zwilżonej szmatki.

Utylizacja

Opakowanie wykonane jest z materiałów przyjaznych dla środowiska, które można przekazać do utylizacji w lokalnym punkcie przetwarzania surowców wtórnych.

Przy segregowaniu odpadów prosimy zwrócić uwagę na oznakowanie materiałów opakowaniowych, oznaczone są one skrótami (a) i numerami (b) o następującym znaczeniu: 1–7: Tworzywa sztuczne / 20–22: Papier i tektura / 80–98: Materiały kompozytowe.

Produkt i materiał opakowania nadają się do ponownego przetworzenia, należy je zutylizować osobno w celu lepszego przetworzenia odpadów. Logo Triman jest ważne tylko dla Francji.

Informacji na temat możliwości utylizacji wyeksploatowanego produktu udziela urząd gminy lub miasta.

Z uwagi na ochronę środowiska nie wyrzucać urządzenia po zakończeniu eksploatacji do odpadów domowych, lecz prawidłowo zutylizować. Informacji o punktach zbiorczych i ich godzinach otwarcia udziela odpowiedni urząd.

Uszkodzone lub zużyte baterie / akumulatory muszą być poddane recyklingowi zgodnie z dyrektywą 2006/66/WE i jej zmianami. Oddać baterie / akumulatory i / lub produkt w dostępnych punktach zbiórki.

Niewłaściwa utylizacja baterii / akumulatorów stwarza zagrożenie dla środowiska naturalnego!

Baterii / akumulatorów nie należy wyrzucać razem z odpadami domowymi. Mogą one zawierać szkodliwe metale ciężkie i należy je traktować jak odpady specjalne. Symbole chemiczne metali ciężkich są następujące: Cd = kadm, Hg = rtęć, Pb = ołów. Dlatego też zużyte baterie / akumulatory należy przekazywać do komunalnych punktów gromadzenia odpadów niebezpiecznych.

Gwarancja

Produkt wyprodukowano według wysokich standardów jakości i poddano skrupulatnej kontroli przed wysyłką. W przypadku wad produktu nabywcy przysługują ustawowe prawa. Gwarancja nie ogranicza ustawowych praw nabywcy produktu.

Produkt objęte jest 3 gwarancją, licząc od daty zakupu. Gwarancja wygasa w razie zawinionego przez użytkownika uszkodzenia produktu, niewłaściwego użycia lub konserwacji.

W przypadku wystąpienia w ciągu 3 lat od daty zakupu wad materiałowych lub fabrycznych, dokonujemy – według własnej oceny – bezpłatnej naprawy lub wymiany produktu.

Świadczenie gwarancyjne obejmuje wady materiałowe i fabryczne. Gwarancja nie obejmuje części produktu ulegających normalnemu zużyciu, uznawanych za części zużywalne (np. baterie) oraz uszkodzeń części łamliwych, np. przełączników, akumulatorów lub wykonanych ze szkła.

Zgodnie z Kodeksem Cywilnym art. 581 §1 wraz z wymianą urządzenia lub ważnej części czas gwarancji rozpoczyna się na nowo.

Sposób postępowania w przypadku naprawy gwarancyjnej

Aby zapewnić szybkie rozpatrzenie Państwa wniosku, prosimy stosować się do następujących wskazówek:

Przed skontaktowaniem się z działem serwisowym należy przygotować paragon i numer artykułu (np. IAN 123456_7890) jako dowód zakupu. Numery artykułów można znaleźć na tabliczce znamionowe, na grawerunku, na stronie tytułowej jego instrukcji (na dole po lewej stronie) lub jako naklejkę na stronie odwrotnej lub spodniej.

W razie wystąpienia błędów w działaniu lub innych wad, należy skontaktować się najpierw z wymienionym poniżej działem serwisowym telefonicznie lub pocztą elektroniczną.
Produkt uznany za uszkodzony można następnie z dołączeniem dowodu zakupu (paragonu) i podaniem, na czym polega wada i kiedy wystąpiła, przesłać bezpłatnie na podany Państwu adres serwisu.

Serwis

(PL) **Serwis Polska**
Tel.: 008004911946
E-Mail: owim@lidl.pl

IP44 CE

Legenda použitých piktogramů			
– +	Včetně alkalických baterií	Incl.	Včetně alkalických baterií
	Životnost LED: cca 10000 h	IP44	Odolná proti stříkající vodě
⎓	Stejnosměrný proud / stejnosměrné napětí	2XAA 1,5V	Polarita baterie

Kapesní LED svítilna

Úvod

Blahopřejeme Vám ke koupi nového výrobku. Rozhodli jste se pro kvalitní produkt. Návod k obsluze je součástí tohoto výrobku. Obsahuje důležité pokyny pro bezpečnost, použití a likvidaci. Před použitím výrobku se seznamte se všemi pokyny k obsluze a bezpečnostními pokyny. Používejte výrobek jen popsaným způsobem a na uvedených místech. Při předání výrobku třetí osobě předejte i všechny podklady.

Použití ke stanovenému účelu

Výrobek je určen k použití ve vnitřních a venkovních prostorách. Výrobek je určen k privátní použití, není určen pro živnostenské podnikání nebo jiné oblasti použití. Výrobek odolává extrémním vibracím (1,0 m²/ s³ 200–2000 Hz).

- Tento výrobek není vhodný k osvětlení místností v domácnosti.

Popis dílů

1 Vypínač
2 Koncovka
3 Baterie
4 Kapesní svítilna
5 Posuvné zaostření světelného paprsku
6 Klip
7 Poutko
8 Barevný filtr
9 Pouzdro na opasek

Technické data

Osvětlovací prostředek:	1 x LED, 5 W (LED nelze vyměnit)
Baterie:	2 x 1,5 V⎓, typ AA (v obsahu dodávky)
Příkon:	5 W
Doba svícení:	cca 3,5 hodiny
Stupeň ochrany:	IP44 (chráněné proti stříkající vodě)

IP44

Riziková skupina 2
VÝSTRAHA. Možnost případného optického záření vytvářeného tímto přístrojem. Nedívejte se do zapnuté lampy. Může dojít k poškození zraku.
Výrobek testován dle EN62471

Obsah dodávky

1 LED kapesní svítilna
2 baterie
3 barevné filtry (červený / zelený / modrý)
1 taška na opasek
1 návod k obsluze

Bezpečnostní upozornění

NÁVOD K OBSLUZE SI PEČLIVĚ USCHOVEJTE! PŘI PŘEDÁVÁNÍ VÝROBKU TŘETÍ OSOBĚ SOUČASNĚ PŘEDÁVEJTE I VŠECHNY SOUVISEJÍCÍ PODKLADY.

- ⚠ **VÝSTRAHA! NEBEZPEČÍ OHROŽENÍ ŽIVOTA A ZRANĚNÍ MALÝCH A VĚTŠÍCH DĚTÍ!** Nikdy nenechávejte děti bez dohledu s obalovým materiálem. Existuje nebezpečí udušení obalovým materiálem. Děti často podceňují nebezpečí. Chraňte neustále obalový materiál před dětmi. Výrobek není hračka.
- Tento výrobek mohou používat děti od 8 let, osoby se sníženými fyzickými, smyslovými nebo duševními schopnosti nebo s nedostatečnými zkušenostmi a znalostmi, jestliže budou pod dohledem nebo byly poučeny o bezpečném používání výrobku a chápou nebezpečí, která z jeho používání vyplývají. S výrobkem si děti nesmí

hrát. Děti nesmí bez dohledu provádět čištění ani uživatelskou údržbu výrobku.

- Výrobek obsahuje malé díly. Děti nesmí tento přístroj používat. Uchovávejte přístroj a příslušenství mimo dosah dětí.
- Přístroje nesmí používat osoby s omezenými tělesnými, smyslovými a mentálními schopnostmi nebo nedostatečnými zkušenostmi a znalostmi, jestliže nerozumí možným nebezpečím v souvislosti s jejich používáním.
- Barevné filtry odstraňujte do odpadu podle předpisů. Chraňte je před dětmi.

⚠ **POZOR! NEBEZPEČÍ ZRANĚNÍ!** Výrobek nepoužívejte, pokud jste zjistili nějaká poškození.

- Nedívat se do paprsku světla.
- Zkontroluje, zda jsou všechny díly správně namontovány. Při nesprávné montáži hrozí nebezpečí úrazu.
- Žárovku nelze vyměnit.
- Po výpadku nebo poškození osvětlovacího prostředku se musí celý výrobek vyměnit.
- Signální světlo se nemá používat k zajištění místa nehody. Funkci blikání je možné použít jen jako přídavný světelný signál. Místo nehody musí být vždy zajištěné podle zákonných předpisů.
  Upozornění: Nepoužívejte tento výrobek jako signální světlo k označení nebezpečných míst mimo silniční provoz.

Bezpečnostní pokyny pro baterie a akumulátory

⚠ **VÝSTRAHA! NEBEZPEČÍ OHROŽENÍ ŽIVOTA!** Uchovávejte baterie a akumulátory mimo dosah dětí. V případě spolknutí okamžitě vyhledejte lékařskou pomoc!

- Při požití může dojít k popáleninám, perforaci měkkých tkání a úmrtí. K závažným popáleninám může dojít do 2 hodin po požití.
- **NEBEZPEČÍ VÝBUCHU!** Nenabíjecí baterie nikdy znovu nenabíjejte. Baterie nebo akumulátory nezkratujte ani je neotevírejte. Hrozí přehřátí, nebezpečí požáru nebo jejich prasknutí.
- Nikdy neházejte baterie nebo akumulátory do ohně ani do vody.
- Nevystavujte baterie nebo akumulátory mechanickému zatížení.

Nebezpečí vytečení baterií / akumulátorů

- Zabraňte extrémním podmínkám a teplotám, např. na topení anebo na slunci, které mohou negativně ovlivnit funkci baterií nebo akumulátorů.
- V případě vytečení baterií / akumulátorů zabraňte kontaktu chemikálií s pokožkou, očima a sliznicemi! Omyjte ihned postižená místa dostatečným množstvím čisté vody a vyhledejte lékařskou pomoc!
- **NOSTE OCHRANNÉ RUKAVICE!** Vyteklé i poškozené baterie nebo akumulátory mohou při kontaktu s pokožkou způsobit její poleptání. Noste proto vhodné rukavice.
- V případě vytečení ihned odstraňte baterie nebo akumulátory z výrobku, abyste zabránili jeho poškození!
- Používejte jen baterie nebo akumulátory stejného typu. Nekombinujte staré baterie nebo akumulátory s novými!
- Odstraňte baterie nebo akumulátory při delším nepoužívání z výrobku.

Nebezpečí poškození výrobku

- Používejte jen udaný typ baterie nebo akumulátoru!
- Nasazujte baterie nebo akumulátory podle označení polarity (+) a (-) na bateriích nebo akumulátorech a na výrobku.
- Vyčistěte kontakty na baterii / akumulátoru a v přihrádce na baterie před jejich vložením suchou utěrkou, která nepouští vlákna, nebo vatovým tamponem!
- Vybité baterie nebo akumulátory ihned vyjměte z výrobku.

Uvedení do provozu

Vložení a výměna baterií

Upozornění: Před vložením nebo výměnou baterií 3 výrobek vypněte.

- Odšroubujte koncovku 2 a sejměte jí z kapesní svítilny 4.
- Vložte (nové) baterie 3 do schránky na baterie.
  Upozornění: Dbejte přitom na správnou polaritu (viz obr. A). Správná polarita je zobrazena na koncovce 2.
- Našroubujte zase koncovku 2 na kapesní svítilnu 4.

Obsluha

- Pro změnu režimu svícení stiskněte vypínač 1 v tomto pořadí:

100 % intenzita světla:	Stiskněte vypínač 1 jednou.
VYPNUTO:	Stiskněte vypínač 1 dvakrát.
ECO režim:	Stiskněte vypínač 1 třikrát.
VYPNUTO:	Stiskněte vypínač 1 čtyřikrát.
SOS:	Stiskněte vypínač 1 pětkrát.
VYPNUTO:	Stiskněte vypínač 1 šestkrát.

Na hlavu kapesní svítilny můžete připevnit barevné filtry 8 (viz obr. B) pro červené, modré nebo zelené světlo.

- Zaostřete světelný paprsek posuvným zaostřením 5, pohyby dopředu nebo zpátky.
- Výrobek můžete připevnit klipem 6 na oděv nebo na opasek.
- Výrobek můžete připevnit poutkem 7.
  Tip: Výrobek můžete vložit do pouzdra na opasek 9 (viz obr. C).

Čistění a ošetřování

- Před čištěním výrobek vypněte.
- Výrobek čistěte pravidelně suchým hadrem, který nepouští vlákna. Při silnějším znečištění použijte mírně navlhčený hadr.

Zlikvidování

Obal se skládá z ekologických materiálů, které můžete zlikvidovat prostřednictvím místních sběren recyklovatelných materiálů.

Při třídění odpadu se řiďte podle označení obalových materiálů zkratkami (a) a čísly (b), s následujícím významem: 1–7: umělé hmoty / 20–22: papír a lepenka / 80–98: složené látky.

Výrobek a obalové materiály jsou recyklovatelné, zlikvidujte je odděleně pro lepší odstranění odpadu. Logo Triman platí jen pro Francii.

O možnostech likvidace vysloužilých zařízení se informujte u správy vaší obce nebo města.

V zájmu ochrany životního prostředí vysloužilý výrobek nevyhazujte do domovního odpadu, ale předejte k odborné likvidaci. O sběrnách a jejich otevíracích hodinách se můžete informovat u příslušné správy města nebo obce.

Vadné nebo vybité baterie resp. akumulátory se musí, podle směrnice 2006/66/ES a jejích příslušných změn, recyklovat. Baterie, akumulátory i výrobek odevzdejte zpět do nabízených sběren.

Ekologické škody v důsledku chybné likvidace baterií / akumulátorů!

Baterie / akumulátory se nesmí zlikvidovat v domácím odpadu. Mohou obsahovat jedovaté těžké kovy a musí se zpracovávat jako zvláštní odpad. Chemické symboly těžkých kovů: Cd = kadmium, Hg = rtuť, Pb = olovo. Proto odevzdejte opotřebované baterie / akumulátory u komunální sběrny.

Záruka

Výrobek byl vyroben s nejvyšší pečlivostí podle přísných kvalitativních směrnic a před odesláním prošel výstupní kontrolou. V případě závad máte možnost uplatnění zákonných práv vůči prodejci. Vaše práva ze zákona nejsou omezena naší níže uvedenou zárukou.

Na tento artikl platí 3 záruka od data zakoupení. Záruční lhůta začíná od data zakoupení. Uschovejte si dobře originál pokladní stvrzenky. Tuto stvrzenku budete potřebovat jako doklad o zakoupení.

Pokud se do 3 let od data zakoupení tohoto výrobku vyskytne vada materiálu nebo výrobní vada, výrobek Vám – dle našeho rozhodnutí – bezplatně opravíme nebo vyměníme. Tato záruka zaniká, jestliže se výrobek poškodí, neodborně použil nebo neobdržel pravidelnou údržbu.

Záruka platí na vady materiálu a výrobní vady. Tato záruka se nevztahuje na díly výrobku podléhající opotřebení (např. na baterie), dále

na poškození křehkých, choulostivých dílů, např. vypínačů, akumulátorů nebo dílů zhotovených ze skla.

Postup v případě uplatňování záruky

Pro zajištění rychlého zpracování Vašeho případu se řiďte následujícími pokyny:

Pro všechny požadavky si připravte pokladní stvrzenku a číslo artiklu (např. IAN 123456_7890) jako doklad o zakoupení.
Číslo artiklu najdete na typovém štítku, gravuře, titulní stránce návodu (vlevo dole) nebo na nálepce na zadní nebo spodní straně.
V případě poruch funkce nebo jiných závad nejdříve kontaktujte, telefonicky nebo e-mailem, v následujícím textu uvedené servisní oddělení. Výrobek registrovaný jako vadný potom můžete s přiloženým dokladem o zakoupení (pokladní stvrzenkou) a údaji k závadě a kdy k ní došlo, bezplatně zaslat na adresu servisu, která Vám byla sdělena.

Servis

(CZ) **Servis Česká republika**
Tel.: 800600632
E-Mail: owim@lidl.cz

IP44 CE

Legenda použitých piktogramov			
	Vrátane alkalických batérií	Incl.	Vrátane alkalických batérií
	Životnosť LED: cca 10 000 hod.	IP44	S ochranou proti striekajúcej vode
	Jednosmerný prúd / napätie	2XAA 1,5V	Polarita batérií

LED vreckové svietidlo

Úvod

Blahoželáme Vám ku kúpe Vášho nového výrobku. Rozhodli ste sa pre veľmi kvalitný výrobok. Návod na obsluhu je súčasťou tohto výrobku. Obsahuje dôležité upozornenia týkajúce sa bezpečnosti, používania a likvidácie. Skôr ako začnete výrobok používať, oboznámte sa so všetkými pokynmi k obsluhe a bezpečnosti. Výrobok používajte iba v súlade s popisom a v uvedených oblastiach používania. V prípade postúpenia výrobku ďalším osobám odovzdajte aj všetky dokumenty patriace k výrobku.

Používanie v súlade s určeným účelom

Výrobok je určený na používanie vo vnútorných a vonkajších priestoroch. Výrobok je určený iba na súkromné používanie a nie na komerčné účely alebo pre iné oblasti nasadenia. Tento výrobok odoláva vibráciam (1,0 m²/s³ 200 – 2000 Hz).

- Tento výrobok nie je vhodný na osvetlenie miestností v domácnosti.

Popis častí

1 ZA-/VYPÍNAČ
2 Koncový uzáver
3 Batéria
4 Vrecková baterka
5 Posuvný fókus pre zaostrenie svetelného lúča
6 Svorka
7 Pútko
8 Farebný filter
9 Taška na opasok

Technické údaje

Osvetľovací prostriedok:	1 x LED, 5 W (LED nie je možné vymeniť)
Batérie:	2 x 1,5 V⎓, typ AA (obsiahnuté v dodávke)
Výkon:	5 W
Doba svietenia:	cca. 3,5 hod.
Stupeň ochrany:	IP44 (S ochranou proti striekajúcej vode)

IP 44

Riziková skupina 2
UPOZORNENIE. Výrobok môže vysielať nebezpečné svetelné žiarenie. Nepozerajte sa priamo do zapnutej lampy. Žiarenie môže poškodiť zrak.
Výrobok bol testovaný podľa normy EN62471.

Obsah dodávky

1 LED vrecková baterka
2 batérie
3 farebné filtre (červený / zelený / modrý)
1 taška na opasok
1 návod na používanie

Bezpečnostné upozornenia

NÁVOD NA POUŽÍVANIE SI STAROSTLIVO USCHOVAJTE!
V PRÍPADE POSTÚPENIA VÝROBKU ĎALŠÍM OSOBÁM IM ODOVZDAJTE AJ VŠETKY DOKUMENTY PATRIACE K VÝROBKU.

- **⚠ VAROVANIE! NEBEZPEČENSTVO OHROZENIA ŽIVOTA A NEBEZPEČENSTVO ÚRAZU PRE MALÉ I STARŠIE DETI!** Nikdy nenechávajte deti bez dozoru s obalovým materiálom. Hrozí nebezpečenstvo udusenia obalovým materiálom. Deti často podceňujú nebezpečenstvo. Obalový materiál držte vždy mimo dosahu detí. Výrobok nie je určený na hranie.
- Tento výrobok môžu používať deti od 8 rokov, ako aj osoby so zníženými psychickými, senzorickými alebo mentálnymi schopnosťami alebo s nedostatkom skúseností a vedomostí, ak sú pod dozorom, alebo ak boli poučené ohľadom bezpečného používania výrobku, a ak porozumeli nebezpečenstvám spojeným s jeho používaním. Deti sa s výrobkom nesmú hrať. Čistenie a údržbu nesmú vykonávať deti bez dozoru.
- Výrobok obsahuje drobné diely. Tento prístroj by deti nemali používať. Prístroj a príslušenstvo uschovajte mimo dosahu detí.
- Prístroje nesmú používať osoby s obmedzenými fyzickými, zmyslovými alebo mentálnymi schopnosťami alebo nedostatkom skúseností a znalostí, ak nerozumejú súvisiacim nebezpečenstvám.
- Farebný filter náležite zlikvidujte. Držte ho v bezpečnej vzdialenosti od detí.

⚠ **POZOR! NEBEZPEČENSTVO PORANENIA!** Nepoužívajte výrobok, ak zistíte akékoľvek poškodenia.
- Nepozerajte sa do svetelného lúča.
- Skontrolujte, či sú všetky časti náležite namontované. Pri nesprávnej montáži vzniká nebezpečenstvo poranenia.
- Osvetľovací prostriedok nie je možné vymeniť.
- Ak osvetľovací prostriedok na konci svojej životnosti vypadne, je potrebné vymeniť celý výrobok.
- Signálne svetlo nemá byť používané na zaistenie miesta nehody. Funkcia blikania smie byť nasadená iba ako dodatočný svetelný signál. Miesto nehody musí byť v každom čase zaistené podľa zákonných predpisov.
  Poznámka: Nepoužívajte tento výrobok ako signálne svetlo na označenie nebezpečných oblastí cestnej premávky.

Bezpečnostné upozornenia týkajúce sa batérií / akumulátorových batérií

⚠ VAROVANIE! NEBEZPEČENSTVO OHROZENIA ŽIVOTA!
Batérie / akumulátorové batérie držte mimo dosahu detí. V prípade prehltnutia okamžite vyhľadajte lekára!
- Prehltnutie môže mať za následok popáleniny, perforáciu mäkkých tkanív a smrť. Ťažké popáleniny môžu nastať do 2 hodín po prehltnutí.
- **NEBEZPEČENSTVO EXPLÓZIE!** Nenabíjateľné batérie nikdy znova nenabíjajte. Batérie / akumulátorové batérie neskratujte a / alebo neotvárajte. Následkom môže byť prehriatie, požiar alebo explózia.

- Batérie / akumulátorové batérie nikdy nehádžte do ohňa alebo vody.
- Nevystavujte batérie / akumulátorové batérie mechanickej záťaži.

Riziko vytečenia batérií / akumulátorových batérií
- Batérie / akumulátorové batérie nikdy nevystavujte extrémnym podmienkam a teplotám, ktoré by na ne mohli pôsobiť, napr. na vykurovacích telesách / priamom slnečnom žiarení.
- Ak batérie / akumulátorové batérie vytiekli, zabráňte kontaktu pokožky, očí a slizníc s chemikáliami! Ihneď vypláchnite postihnuté miesta väčším množstvom čistej vody a okamžite vyhľadajte lekára!
- **NOSTE OCHRANNÉ RUKAVICE!** Vytečené alebo poškodené batérie / akumulátorové batérie môžu pri kontakte s pokožkou spôsobiť poleptanie. V takom prípade preto noste vhodné ochranné rukavice.
- V prípade vytečenia batérií / akumulátorových batérií ich ihneď vyberte z výrobku, aby ste predišli vzniku škôd.
- Používajte iba batérie / akumulátorové batérie rovnakého typu. Nekombinujte staré batérie / akumulátorové batérie s novými!
- Ak produkt dlhší čas nepoužívate, vyberte z neho batérie / akumulátorové batérie.

Riziko poškodenia produktu
- Používajte výhradne uvedený typ batérií / akumulátorových batérií!
- Vložte batérie / akumulátorové batérie podľa označenia polarity (+) a (-) na batérii / akumulátorovej batérii a výrobku.
- Pred vložením očistite kontakty na batérii / akumulátorovej batérii a v priečinku pre batériu suchou handričkou, ktorá nepúšťa vlákna, alebo vatovou tyčinkou!
- Vybité batérie / akumulátorové batérie ihneď vyberte z produktu.

Uvedenie do prevádzky

Vkladanie / výmena batérií

Upozornenie: Pred nasadením / výmenou batérií 3 výrobok vypnite.

- Vyšróbujte koncový uzáver 2 proti smeru hodinových ručičiek a vyberte ho z vreckovej baterky 4.
- Do priečinka pre batérie vložte (nové) batérie 3.
  Upozornenie: Dbajte pritom na správnu polaritu (pozri obr. A). Polarita je zobrazená na koncovom uzávere 2.
- Opäť nasaďte koncový uzáver 2 na vreckovú baterku 4 a pevne ho priškróbujte v smere hodinových ručičiek.

Obsluha

- Pre zmenu svetelného režimu stlačte ZA-/ VYPÍNAČ 1 v tomto poradí:

100 % jas:	Jedenkrát stlačte ZA-/VYPÍNAČ 1.
VYPNÚŤ:	Dvakrát stlačte ZA-/VYPÍNAČ 1.
Režim ECO:	Trikrát stlačte ZA-/VYPÍNAČ 1.
VYPNÚŤ:	Štyrikrát stlačte ZA-/VYPÍNAČ 1.
SOS signál:	Päťkrát stlačte ZA-/VYPÍNAČ 1.
VYPNÚŤ:	Šesťkrát stlačte ZA-/VYPÍNAČ 1.

Prípadne môžete farebný filter 8 umiestniť na hlave vreckovej baterky (pozri obr. B), aby ste vytvorili červené / modré / zelené svetlo.
- Zaostrite svetelný lúč tak, že posuvný fókus 5 pohybujete dopredu a naspäť.
- Výrobok môžete bezpečne upevniť pomocou svorky 6 na oblečení alebo na opasku.
- Výrobok môžete upevniť pomocou pútka 7.
  Tip: Upevnite výrobok pomocou tašky na opasok 9 (pozri obr. C).

Čistenie a údržba

- Pred čistením výrobok vypnite.
- Výrobok pravidelne čistite suchou handričkou, ktorá nepúšťa vlákna. Pri silnejšom znečistení použite jemne navlhčenú handričku.

Likvidácia

Obal pozostáva z ekologických materiálov, ktoré môžete odovzdať na miestnych recyklačných zberných miestach.

Všímajte si prosím označenie obalových materiálov pre triedenie odpadu, sú označené skratkami (a) a číslami (b) s nasledujúcim významom: 1 – 7: Plasty / 20 – 22: Papier a kartón / 80 – 98: Spojené látky.

Výrobok a obalové materiály sú recyklovateľné, zlikvidujte ich oddelene pre lepšie spracovanie odpadu. Triman-Logo platí iba pre Francúzsko.

O možnostiach likvidácie opotrebovaného výrobku sa môžete informovať na Vašej obecnej alebo mestskej správe.

Ak výrobok doslúžil, v záujme ochrany životného prostredia ho neodhoďte do domového odpadu, ale odovzdajte na odbornú likvidáciu. Informácie o zberných miestach a ich otváracích hodinách získate na Vašej príslušnej správe.

Defektné alebo použité batérie / akumulátorové batérie musia byť odovzdané na recykláciu podľa smernice 2006/66/ES a jej zmien. Batérie / akumulátorové batérie a / alebo výrobok odovzdajte prostredníctvom dostupných zberných stredísk.

Nesprávna likvidácia batérií / akumulátorových batérií ničí životné prostredie!

Batérie / akumulátorové batérie sa nesmú likvidovať spolu s domovým odpadom. Môžu obsahovať jedovaté ťažké kovy a je potrebné zaobchádzať s nimi ako s nebezpečným odpadom. Chemické značky ťažkých kovov sú nasledovné: Cd = kadmium, Hg = ortuť, Pb = olovo. Opotrebované batérie / akumulátorové batérie preto odovzdajte v komunálnej zberni.

Záruka

Tento výrobok bol dôkladne vyrobený podľa prísnych akostných smerníc a pred dodaním svedomito testovaný. V prípade nedostatkov tohto výrobku Vám prináležia zákonné práva voči predajcovi produktu. Tieto zákonné práva nie sú našou nižšie uvedenou zárukou obmedzené.

Na tento produkt poskytujeme 3-ročnú záruku od dátumu nákupu. Záručná doba začína plynúť dátumom kúpy. Starostlivo si prosím uschovajte originálny pokladničný lístok. Tento doklad je potrebný ako dôkaz o kúpe.

Ak sa v rámci 3 rokov od dátumu nákupu tohto výrobku vyskytne chyba materiálu alebo výrobná chyba, výrobok Vám bezplatne opravíme alebo vymeníme – podľa nášho výberu. Táto záruka zaniká, ak bol produkt poškodený, neodborne používaný alebo neodborne udržiavaný.

Poskytnutie záruky sa vzťahuje na chyby materiálu a výrobné chyby. Táto záruka sa nevzťahuje na časti produktu, ktoré sú vystavené normálnemu opotrebovaniu, a preto ich je možné považovať za opotrebovateľné diely (napr. batérie) alebo na poškodenia na rozbitných dieloch, napr. na spínači, akumulátorových batériach alebo častiach, ktoré sú zhotovené zo skla.

Postup v prípade poškodenia v záruke

Pre zaručenie rýchleho spracovania Vašej požiadavky dodržte prosím nasledujúce pokyny:

Pre všetky otázky majte pripravený pokladničný doklad a číslo výrobku (napr. IAN 123456_7890) ako dôkaz o kúpe.
Číslo výrobku nájdete na typovom štítku, gravúre, na prednej strane Vášho návodu (dole vľavo) alebo ako nálepku na zadnej alebo spodnej strane.
Ak sa vyskytnú funkčné poruchy alebo iné nedostatky, najskôr telefonicky alebo e-mailom kontaktujte následne uvedené servisné oddelenie. Produkt označený ako defektný potom môžete s priloženým dokladom o kúpe (pokladničný lístok) a uvedením, v čom spočíva nedostatok a kedy sa vyskytol, bezplatne odoslať na Vám oznámenú adresu servisného pracoviska.

Servis

(SK) **Servis Slovensko**
Tel.: 0800 008158
E-pošta: owim@lidl.sk

IP44 CE

Leyenda de los pictogramas utilizados			
	Pilas alcalinas incluidas	Incl.	Pilas alcalinas incluidas
	Duración del led: aprox. 10 000 h	IP44	Protección contra chorro de agua
	Corriente / tensión continua	2XAA 1,5V	Polaridad de la pila

Linterna LED

Introducción

Enhorabuena por la adquisición de su nuevo producto. Ha optado por un producto de alta calidad. El manual de instrucciones forma parte de este producto. Contiene importantes indicaciones sobre seguridad, uso y eliminación. Antes de usar el producto, familiarícese con todas las indicaciones de manejo y de seguridad. Utilice el producto únicamente como se describe a continuación y para las aplicaciones indicadas. Adjunte igualmente toda la documentación en caso de entregar el producto a terceros.

Especificaciones de uso

El producto ha sido diseñado para ser utilizado tanto en interiores como en exteriores. El producto está pensado únicamente para uso privado y no para uso comercial ni cualquier otra aplicación. Este producto aguanta vibraciones extremas (1,0 m²/s³ 200 – 2000 Hz).

- Este producto no es apto para la iluminación de espacios domésticos.

Descripción de las piezas

1 Botón ENCENDIDO / APAGADO
2 Tapa de cierre
3 Pila
4 Linterna
5 Enfoque deslizante para ajustar el foco de luz
6 Clip
7 Correa
8 Filtro de color
9 Riñonera

Características técnicas

Bombilla:	1 x LED, 5 W (el LED no es reemplazable)
Pilas:	2 x 1,5 V⎓ tipo AA (incluidas en el volumen de suministro)
Potencia:	5 W
Duración de la luz:	aprox. 3,5 horas.
Grado de protección:	IP44 (protección contra salpicaduras de agua)

IP 44

Grupo de riesgo 2
PRECAUCIÓN. Este producto puede emitir radiaciones ópticas peligrosas. No mire fijamente a la lámpara cuando esté encendida. Esto podría resultar nocivo para el ojo.
Producto probado según la normativa EN62471

Volumen de suministro

1 Linterna LED
2 pilas
3 filtros de color (rojo / verde / azul)
1 riñonera
1 manual de instrucciones

Advertencias de seguridad

¡CONSERVE CUIDADOSAMENTE LAS INSTRUCCIONES DE USO! ADJUNTE IGUALMENTE TODA LA DOCUMENTACIÓN EN CASO DE ENTREGAR EL PRODUCTO A TERCEROS.

- **⚠ ¡ADVERTENCIA! ¡PELIGRO MORTAL Y RIESGO DE ACCIDENTES PARA BEBÉS Y NIÑOS!** Nunca deje a los niños sin vigilancia con el material de embalaje. Existe peligro de asfixia. Los niños no suelen ser conscientes de los peligros. Mantenga el material de embalaje fuera del alcance de los niños. Este producto no es un juguete.
- Este producto puede ser utilizado por niños mayores de 8 años, así como por personas con capacidades físicas, sensoriales o mentales reducidas o que cuenten con poca experiencia y/o falta de conocimientos, siempre y cuando se les haya enseñado cómo utilizar el producto de forma segura y hayan comprendido los peligros que pueden resultar de un mal uso del mismo. No permita que los niños jueguen con el producto. La limpieza y el mantenimiento nunca deben llevarse a cabo por niños sin la vigilancia de un adulto.
- El producto contiene piezas pequeñas. Este aparato no debe ser utilizado por niños. Conserve el aparato y los accesorios fuera del alcance de los niños.
- Los aparatos no deben ser utilizados por personas con capacidades corporales, sensoriales o mentales reducidas o con experiencia y conocimiento insuficientes si no comprenden los peligros asociados que implican.
- Deseche los filtros de color correctamente. Manténgalos fuera del alcance de los niños.

⚠ **¡PRECAUCIÓN! ¡PELIGRO DE LESIONES!** Nunca utilice el producto si detecta algún tipo de daño.
- No mire directamente al haz de luz.
- Compruebe que todas las piezas estén montadas correctamente. Si el montaje no se realiza tal y como se indica en las instrucciones, podrían producirse lesiones.
- La bombilla no es reemplazable.
- Si la bombilla falla al final de su vida útil, deberá reemplazar todo el producto.
- La luz de señalización no debe emplearse para asegurar el lugar de un accidente. La función de parpadeo solo puede emplearse como señalización adicional. El lugar del accidente deberá asegurarse respetando siempre las directivas legales.
  Nota: No utilice este producto como luz de señalización para marcar zonas peligrosas para el transporte por carretera.

Indicaciones de seguridad sobre las pilas / baterías

⚠ ¡ADVERTENCIA! ¡PELIGRO DE MUERTE! Mantenga las pilas / baterías fuera del alcance de los niños. ¡En caso de ingestión, acuda inmediatamente a un médico!
- La ingestión puede provocar quemaduras, perforaciones de tejidos blandos y la muerte. Las quemaduras graves pueden aparecer pasadas 2 horas tras la ingestión.
- **¡PELIGRO DE EXPLOSIÓN!** No recargue nunca pilas no recargables. No ponga las pilas / baterías en cortocircuito ni tampoco las abra. Estas podrían recalentarse, explotar o provocar un incendio.
- Nunca arroje pilas / baterías al fuego o al agua.
- No aplique cargas mecánicas sobre las pilas / baterías.

Riesgo de sulfatación de las pilas / baterías
- Evite condiciones y temperaturas extremas que puedan influir en el funcionamiento de las pilas / baterías, por ejemplo, acercarlas a un radiador o exponerlas directamente a la luz solar.
- ¡Si las pilas / baterías se sulfatan, evite el contacto de la piel, los ojos y las mucosas con los productos químicos! ¡En caso de entrar en contacto con el ácido, lave inmediatamente la zona afectada con abundante agua y busque atención médica!
- **¡UTILICE GUANTES DE SEGURIDAD!** Las pilas / baterías sulfatadas o dañadas pueden provocar abrasiones al entrar en contacto con la piel. Por tanto, es imprescindible el uso de guantes de protección en estos casos.
- En caso de sulfatación de las pilas / baterías, retírelas inmediatamente del producto para evitar daños.
- Utilice únicamente pilas / baterías del mismo tipo. ¡No mezcle pilas / baterías usadas con nuevas!
- Retire las pilas / baterías del producto si no va a utilizarlo durante un período de tiempo prolongado.

Riesgo de daño del producto
- ¡Utilice exclusivamente el tipo de pila / batería indicado!
- Introduzca las pilas / baterías teniendo en cuenta la polaridad marcada con (+) y (-) tanto en las pilas / baterías como en el producto.
- ¡Limpie los contactos de la pila / batería y en el compartimento de las pilas antes de la inserción con un paño seco y libre de pelusas o un bastoncillo de algodón!
- Retire inmediatamente las pilas / baterías agotadas del producto.

Puesta en funcionamiento

Colocación / sustitución de las pilas

Indicación: desconecte el producto antes de colocar o cambiar las pilas 3.

- Desenrosque la tapa de cierre 2 en el sentido contrario a las agujas del reloj y retírela de la linterna 4.
- Coloque las pilas (nuevas) 3 en el compartimento de las pilas. **Nota:** Compruebe la polaridad correcta (ver fig. A). La polaridad se muestra en la tapa de cierre 2.
- Vuelva a colocar la tapa de cierre 2 sobre la linterna 4 y enrósquela girando en el sentido de las agujas del reloj.

Manejo

- Para cambiar el modo de iluminación, pulse el botón de ENCENDIDO / APAGADO 1 en este orden:

100 % brillo:	pulse el botón de ENCENDIDO / APAGADO 1 una vez.
APAGADO:	Pulse el botón de ENCENDIDO / APAGADO 1 dos veces.
Modo ECO:	Pulse el botón de ENCENDIDO / APAGADO 1 tres veces.
APAGADO:	Pulse el botón de ENCENDIDO / APAGADO 1 cuatro veces.
Señal SOS:	Pulse el botón de ENCENDIDO / APAGADO 1 cinco veces.
APAGADO:	Pulse el botón de ENCENDIDO / APAGADO 1 seis veces.

Opcionalmente, puede colocar el filtro de color 8 en el cabezal de la linterna (ver fig. B) para conseguir luz roja / azul / verde.

- Ajuste el foco de luz moviendo el enfoque deslizante 5 hacia delante o hacia atrás.
- Puede fijar el producto a la ropa o a un cinturón con ayuda del clip 6.
- Puede asegurar el producto con ayuda de la correa 7. **Consejo:** asegure el producto con ayuda de la riñonera 9 (ver fig. C).

Limpieza y cuidados

- Apague el producto antes de limpiarlo.
- Limpie el producto periódicamente con un paño seco sin pelusas. Para la suciedad más persistente, utilice un paño ligeramente humedecido.

Eliminación

El embalaje está compuesto por materiales no contaminantes que pueden ser desechados en el centro de reciclaje local.

Tenga en cuenta el distintivo del embalaje para la separación de residuos. Está compuesto por abreviaturas (a) y números (b) que significan lo siguiente: 1–7: plásticos / 20–22: papel y cartón / 80–98: materiales compuestos.

El producto y el material de embalaje son reciclables. Separe los materiales para un mejor tratamiento de los residuos. El logotipo Triman se aplica solo para Francia.

Para obtener información sobre las posibilidades de desecho del producto al final de su vida útil, acuda a la administración de su comunidad o ciudad.

Para proteger el medio ambiente no tire el producto junto con la basura doméstica cuando ya no le sea útil. Deséchelo en un contenedor de reciclaje. Diríjase a la administración competente para obtener información sobre los puntos de recogida de residuos y sus horarios.

Las pilas / baterías defectuosas o usadas deben ser recicladas según lo indicado en la directiva 2006/66/CE y en sus modificaciones. Recicle las pilas / baterías y / o el producto en los puntos de recogida adecuados.

¡Daños en el medio ambiente por un reciclaje indebido de las pilas / baterías!

Las pilas / baterías no deben eliminarse junto con los residuos domésticos. Estas pueden contener metales pesados tóxicos que deben tratarse conforme a la normativa aplicable a los residuos especiales. Los símbolos químicos de los metales pesados son: Cd = cadmio, Hg = mercurio, Pb = plomo. Las pilas / baterías deben reciclarse en un punto de recolección específico para ello.

Garantía

El producto ha sido fabricado cuidadosamente siguiendo exigentes normas de calidad y ha sido probado antes de su entrega. En caso de defecto del producto, usted tiene derechos legales frente al vendedor del mismo. Nuestra garantía (abajo indicada) no supone una restricción de dichos derechos legales.

Este producto dispone de una garantía de 3 años desde la fecha de compra. El plazo de garantía comienza a partir de la fecha de compra. Por favor, conserve adecuadamente el justificante de compra original. Este documento se requerirá como prueba de que se realizó la compra.

Si en el plazo de 3 años a partir de la fecha de compra se produce un fallo de material o fabricación en este producto, repararemos el producto o lo sustituiremos gratuitamente por un producto nuevo (según nuestra elección). La garantía quedará anulada si el producto resulta dañado o es utilizado o mantenido de forma inadecuada.

La garantía cubre defectos de materiales o de fabricación. Esta garantía no cubre aquellos componentes del producto sometidos a un desgaste normal y que, por ello, puedan considerarse piezas de desgaste (por ej. las pilas). Tampoco cubre daños de componentes frágiles como, por ejemplo, los interruptores, baterías y piezas de cristal.

Tramitación de la garantía

Para garantizar una rápida tramitación de su consulta, tenga en cuenta las siguientes indicaciones:

Para realizar cualquier consulta, tenga a mano el recibo y el número de artículo (por ej. IAN 123456_7890) como justificante de compra. Encontrará el número de artículo en una inscripción de la placa identificativa, en la portada de las instrucciones (abajo a la izquierda) o en una pegatina en la parte posterior o inferior.

Si el producto fallase o presentase algún defecto, póngase primero en contacto con el departamento de asistencia indicado, ya sea por teléfono o correo electrónico.
Puede enviarnos el producto defectuoso libre de franqueo adjuntando el recibo de compra (tícket de compra) e indicando dónde está y cuándo ha ocurrido el fallo a la dirección de asistencia que le indicamos.

Asistencia

(ES) **Asistencia en España**
Tel.: 900984948
E-Mail: owim@lidl.es

IP44 CE

Billedtekst til de anvendte piktogrammer			
	Inkl. alkaline-batterier	Incl.	Inkl. alkaline-batterier
	Levetid LED: ca. 10000 h	IP44	Beskyttet mod oversprøjtning
	Jævnstrøm / -spænding	2XAA 1,5V	Batteripolaritet

LED lommelygte

Indledning

Hjerteligt tillykke med købet af deres nye produkt. Du har besluttet dig for et produkt af høj kvalitet. Brugervejledningen er en del af dette produkt. Den indeholder vigtige informationer om sikkerhed, brug og bortskaffelse. Gør dig inden ibrugtagning af produktet fortrolig med alle betjenings- og sikkerhedsanvisninger. Benyt kun produktet som beskrevet og til de oplyste formål. Videregiv alle papirer, hvis du giver produktet videre til tredjemand.

Formålsbestemt anvendelse

Produktet er beregnet til inden- og udendørs brug. Produktet er kun beregnet til privat brug og ikke erhvervsmæssig indsats eller andre indsatsområder. Produktet modstår ekstreme vibrationer (1,0 m^2 / s^3 200–2000 Hz).

- Dette produkt er ikke beregnet til rumbelysning i husholdningen.

Beskrivelse af de enkelte dele

1 TÆND- / SLUK-knap
2 Endestykke
3 Batteri
4 Lommelygte
5 Fokus til fokusering af lysstrålen
6 Clip
7 Strop
8 Farvefiltre
9 Bæltetaske

Tekniske data

Lysmedie:	1 x LED, 5 W (LED'en kan ikke udskiftes)
Batterier:	2 x 1,5 V⎓, type AA (indeholdt i leveringen)
Effekt:	5 W
Brændetid:	ca. 3,5 timer
Beskyttelsesgrad:	IP44 (sprøjtevandsbeskyttet)

IP44

Risikogruppe 2
ADVARSEL. Eventuel farlig synlig radioaktiv stråling afgives fra dette produkt. Kig ikke på lysende lampe. Kan være skadeligt for øjne.
Produkt testet i henhold til EN62471

Leverede dele

1 LED-lommelygte
2 Batterier
3 Farvefiltre (rød / grøn / blå)
1 Bæltetaske
1 Betjeningsvejledning

Sikkerhedshenvisninger

OPBEVAR BETJENINGSVEJLEDNINGEN FORSVARLIGT! UDLEVER VED VIDEREGIVELSE AF PRODUKTET ALLE BILAG TIL TREDJEMAND.

- **ADVARSEL! LIVS- OG ULYKKESFARE FOR SMÅBØRN OG BØRN!** Lad aldrig børn være uden opsyn med emballagen. Der er risiko for kvælning i emballagematerialet. Børn undervurderer ofte farerne. Hold altid børn væk fra emballagen. Produktet er ikke noget legetøj.
- Dette produkt kan benyttes af børn fra 8-års alderen og opad samt af personer med forringede fysiske, følelsesmæssige eller mentale evner eller med mangel på erfaring og viden, når de er under opsyn eller er blevet vejledt i forhold til sikker brug af produktet og forstår de deraf resulterende farer. Børn må ikke lege med produktet. Rengøring og brugervedligeholdelse må ikke foretages af børn uden opsyn.

- Produktet indeholder smådele. Apparatet må ikke bruges af børn uden opsyn. Opbevar apparatet og tilbehøret udenfor børns rækkevidde.
- Apparater må ikke anvendes af personer med reducerede fysiske, sensoriske eller mentale evner eller manglende erfaring og manglende viden, hvis de ikke forstår de farer, der er involveret.
- Bortskaf farvefiltrene efter forskrifterne. Hold dem på afstand af børn.
- ⚠ **ADVARSEL! FARE FOR TILSKADEKOMST!** Anvend ikke produktet, hvis du konstaterer beskadigelser.
- Se ikke ind i lysstrålen.
- Kontrollér om alle dele er monteret fagmæssigt korrekt. Ved uhensigtsmæssig montering er der fare for personskader.
- Lysmediet er ikke udskifteligt.
- Hvis lysmediet i slutningen af dets levetid svigter, skal hele produktet udskiftes.
- Signallampen bør ikke bruges til at sikre et ulykkessted. Blinkfunktionen må kun bruges som ekstra lyssignal. Ulykkesstedet skal til enhver tid sikres i forhold til gældende lovbestemmelser. **Bemærk:** Brug ikke dette produkt som signallampe for at angive farlige områder uden for vejtrafikken.

Sikkerhedshenvisninger for batterier / akkuer

⚠ **ADVARSEL! LIVSFARE!** Hold batterier / akkuer udenfor børns rækkevidde. Opsøg i tilfælde af slugning straks lægehjælp!

- Indtagelse kan forårsage forbrændinger, perforering af blødt væv og døden. Alvorlige forbrændinger kan forekomme inden for 2 timer efter indtagelse.
- **EKSPLOSIONSFARE!** Genoplad aldrig ikkeopladelige batterier igen. Kortslut ikke batterier / akkuer og / eller åben disse ikke. Der kan opstå overophedning, brandfare eller eksplosion.
- Smid batterier / akkuer aldrig i ild eller vand.
- Udsæt batterier / akkuer ikke for mekanisk belastning.

Risiko for udsivning fra batteriene / akkuerne

- Undgå ekstreme betingelser og temperaturer, som kan påvirke batterier / akkuer, f.eks. varmelegemer / direkte sollys.

- Hvis batterier / akkuer er lækket, skal du undgå at få kemikalierne på huden, i øjnene og i slimhinderne! Skyl de berørte steder med det samme med klart vand og opsøg en læge!
- **BÆR BESKYTTELSESHANDSKER!** Udløbne eller beskadigede batterier / akkuer kan forårsage ætsninger ved berøring med huden. Bær i dette tilfælde derfor egnede beskyttelseshandsker.
- I tilfælde af en lækage hos batterierne / akkuerne, skal De fjerne disse med det samme fra produktet for at undgå beskadigelser.
- Anvend kun batterier / akkuer af samme type. Bland ikke gamle batterier / akkuer med nye!
- Fjern batterierne / akkuerne, når produktet ikke anvendes i en længere periode.

Risiko for beskadigelse af produktet

- Anvend udelukkende den angivne batteri- / akkutype!
- Indsæt batterier / akkuer iht. polaritetsmærkningen (+) og (-) til batteri / akku og produktet.
- Rengør kontakter ved batteriet / det genopladelige batteri og i batterirummet før ilægningen med en tør, fnugfri klud eller en vatpind!
- Fjern brugte batterier / akkuer omgående fra produktet.

Ibrugtagning

Indsættelse / udskiftning af batterier

Bemærk: Sluk for produktet, inden batterierne 3 isættes / udskiftes.

- Skru endestykket 2 mod urets retning og fjern det fra lommelygten 4.
- Sæt batterierne 3 (de nye batterier) ind i batterirummet. **Bemærk:** vær opmærksom på korrekt polaritet (se figur A). Den rigtige polaritet vises på endestykket 2.
- Sæt igen endestykket 2 på lommelygten 4 og skru det fast med urets retning.

Betjening

- For at skifte belysningstilstanden, skal du trykke på TÆND- / SLUK-knappen 1 i denne rækkefølge:

100 % lys:	tryk en gang på TÆND- / SLUK-knappen 1.
SLUK:	tryk to gange på TÆND- / SLUK-knappen 1.

ECO-tilstand:	tryk tre gange på TÆND- / SLUK-knappen 1.
SLUK:	tryk fire gange på TÆND- / SLUK-knappen 1.
SOS-signal:	tryk fem gange på TÆND- / SLUK-knappen 1.
SLUK:	tryk seks gange på TÆND- / SLUK-knappen 1.

Du kan sætte farvefiltrene 8 på lampens hovede (se afbildning B), for at få et rødt / blåt / grønt lys.

- Fokuser lysstrålen ved at bevæge fokusen 5 frem og tilbage.
- Du kan ved hjælp af clipsen 6 fastgøre produktet til tøjet eller bæltet på en sikker måde.
- Du kan fastgøre produktet ved hjælp af stroppen 7. **Tip:** Du kan fastgøre produktet ved hjælp af bæltetasken 9 (se afbildning C).

Rengøring og pleje

- Sluk for produktet inden rengøringen.
- Rengør produktet regelmæssigt med en tør og fnugfri klud. Ved kraftigere snavs anvendes en let fugtet klud.

Bortskaffelse

Indpakningen består af miljøvenlige materialer, som De kan bortskaffe over de lokale genbrugssteder.

Bemærk forpakningsmaterialernes mærkning til affaldssorteringen, disse er mærket med forkortelser (a) og numre (b) med følgende betydning: 1–7: kunststoffer / 20–22: papir og pap / 80–98: kompositmaterialer.

Produktet og indpakningsmaterialerne kan genbruges; bortskaf disse særskilt til en bedre affaldsbehandling. Triman-logoet gælder kun for Frankrig.

De får oplyst muligheder til bortskaffelse af det udtjente produkt hos deres lokale myndigheder eller bystyre.

For miljøets skyld, så må produktet aldrig smides ud sammen med husholdningsaffaldet, når det er udtjent, men skal afleveres til en fagmæssig korrekt bortskaffelse. De kan informere

Dem vedrørende opsamlingssteder og deres åbningstider hos deres ansvarlige forvaltning.

Defekte eller brugte batterier / akkuer skal genbruges iht. retningslinje 2006/66/EF og dennes ændringer. Aflevér batterier / akkuer og / eller produktet via et af de tilbudte indsamlingssteder.

Miljøskader gennem forkert bortskaffelse af batterierne / akkuerne!

Batterier / akkuer må ikke bortskaffes via husholdningsaffaldet. De kan indeholde giftige tungmetaller og er underlagt behandlingen for særaffald. De kemiske symboler for tungmetaller er følgende: Cd = kadmium, Hg = kviksølv, Pb = bly. Aflverer derfor brugte batterier / akkuer hos en kommunal genbrugsstation.

Garanti

Produktet blev produceret omhyggeligt efter de strengeste kvalitetskrav og kontrolleret grundigt inden levering. Hvis der forekommer mangler ved dette produkt, så har de juridiske rettigheder over for sælgeren af dette produkt. Disse juridiske rettigheder indskrænkes ikke af vores garanti, der beskrives i det følgende.

De får 3 års garanti fra købsdatoen på dette produkt. Garantifristen begynder med købsdatoen. Opbevar den originale kassebon på et sikkert sted. Denne kassebon behøves som dokumentation for købet.

Hvis der inden for 3 år fra købsdatoen af for dette produkt opstår en materiale- eller fabrikationsfejl, bliver produktet repareret eller erstattet – efter vores valg – af os uden omkostninger for dem. Garantien bortfalder, hvis produktet bliver beskadiget eller ikke anvendes eller vedligeholdes korrekt.

Garantien gælder for materiale- eller fabrikationsfejl. Denne garanti dækker ikke produktdele, som er udsat for normalt slid og derfor kan betragtes som normale sliddele (f.eks. batterier) eller ved skader på skrøbelige dele; f.eks. kontakter, akkumulatorer som er fremstillet af glas.

Afvikling af garantisager

For at kunne garantere en hurtig sagsbehandling af deres forespørgsel, bedes De følge følgende anvisninger:

Opbevar kassebon og artikelnummer (f. eks. IAN 123456_7890) som købsdokumentation, så disse kan fremlægges på forespørgsel. Artikelnumrene er angivet på typeskiltet, ved en indgravering, på forsiden af vejledningen (nederst til venstre) eller på et mærkat på bag- eller undersiden. Hvis der forekommer funktionsfejl eller andre mangler, skal De først kontakte nedenstående serviceafdeling telefonisk eller via e-mail. Et produkt, der er registreret som defekt, kan De derefter sende portofrit til den meddelte serviceadresse ved vedlæggelse af købsbeviset (kassebon) og angivelsen af, hvori manglen består, og hvornår den er opstået.

Service

(DK) **Service Danmark**
Tel.: 80253972
E-Mail: owim@lidl.dk

IP44 CE

8

OWIM GmbH & Co. KG
Stiftsbergstraße 1
74167 Neckarsulm
GERMANY

Model No.: HG07691
Version: 06 / 2021

Stand der Informationen · Last Information Update · Version des informations · Stand van de informatie · Stan informacji · Stav informací · Stav informácií · Estado de las informaciones · Tilstand af information: 03 / 2021 · Ident.-No.: HG07691032021-8