PARKSIDE

CIOCAN ROTOPERCUTOR

PBH 1500 F6

RO

CIOCAN ROTOPERCUTOR

Manual de utilizare original

IAN 314988

RO

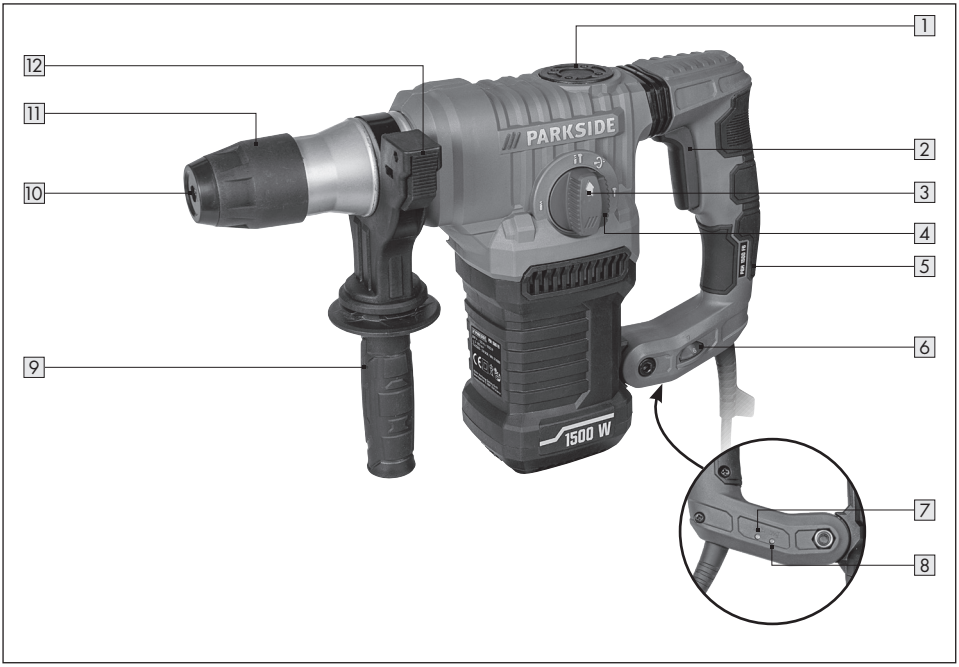
1
2
3
4
5
6
7
8
9
10
11
12
PARKSIDE
1500 W

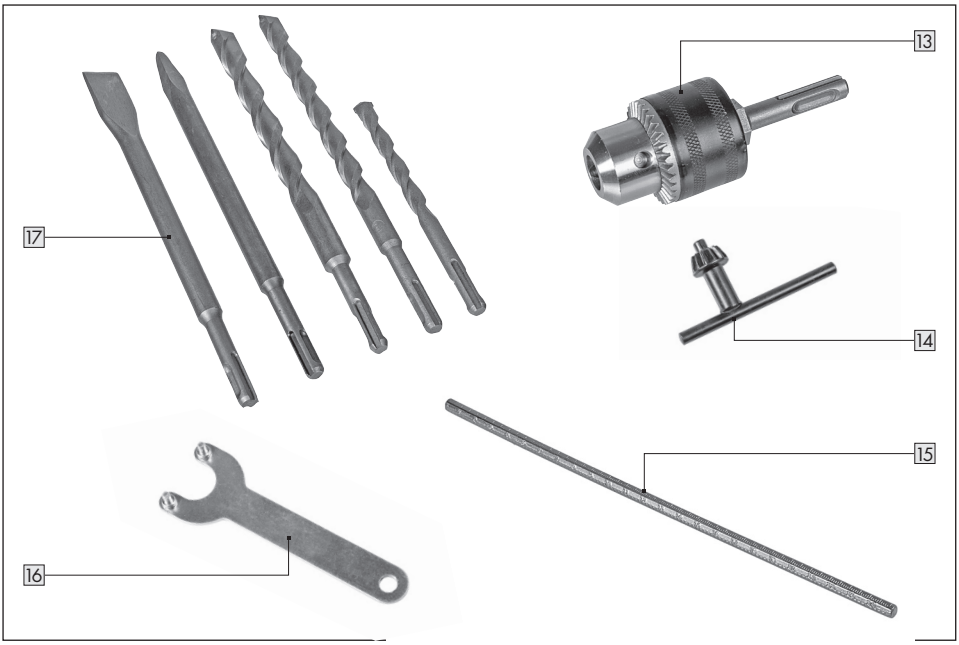
13
14
15
16
17

A
PARKSIDE
1500 W

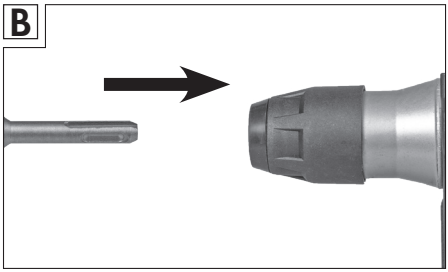
B

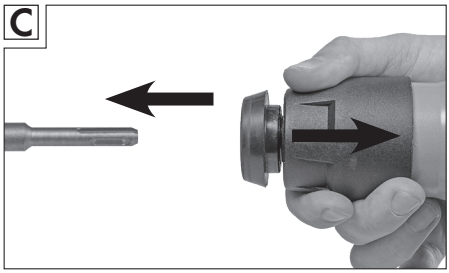
C

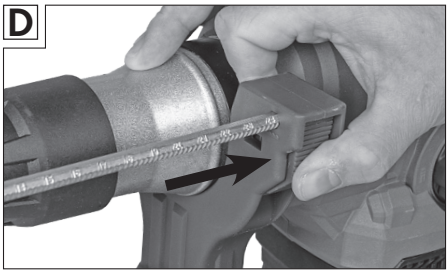
D

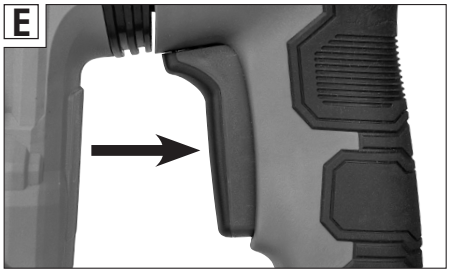
E

F

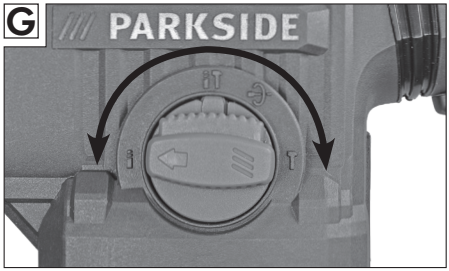
G
PARKSIDE

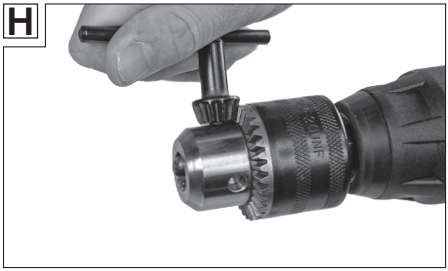
H

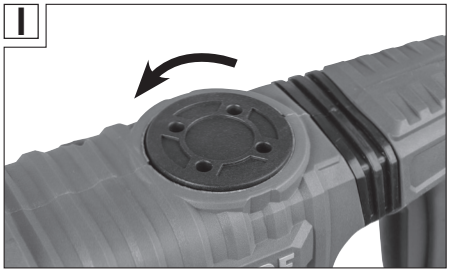
I

Cuprins

1. Introducere **05**
Simboluri utilizate **05**
Conținutul livrării **05**
Identificarea pieselor **06**
2. Date tehnice **06**
3. Siguranța **06**
Utilizarea conform destinației **06**
Riscuri reziduale **06**
Indicații generale de siguranță pentru unelte electrice **07**
Indicații de siguranță pentru ciocan **09**
Indicații de siguranță suplimentare pentru ciocane **09**
4. Înainte de utilizare **10**
Verificarea ciocanului rotopercutor și a conținutului livrării **10**
Montarea mânerului suplimentar (fig. A) **10**
Introducerea uneltelor (fig. B, C) **10**
Montarea limitatorului de cursă în adâncime (fig. D) **10**
5. Utilitate **10**
Racordul la rețea **10**
Conectarea și deconectarea (fig. E) **11**
Adaptarea turației (fig. F) **11**
Afișaj cu LED **11**
Selectarea funcției (fig. G) **11**
Găurire și dăltuire **11**
6. Întreținere, curățare, depozitare și transport **12**
Întreținere **12**
Curățare **13**
7. Înlăturarea defecțiunii **13**
Depozitare **13**
Transport **13**
8. Informații referitoare la zgomote și vibrații **14**
9. Reciclare **14**
Eliminarea ambalajului la deșeuri **14**
Eliminarea ciocanului rotopercutor la deșeuri **14**
10. Declarație de conformitate **14**
11. Garanție **15**
12. Service **15**

1. Introducere

Felicitări pentru achiziționarea aparatului dumneavoastră nou. V-ați decis asupra unui produs de înaltă calitate. Manualul de utilizare este parte integrantă a acestui ciocan rotopercutor (numit în cele ce urmează „ciocan percutor"). Acestea conțin instrucțiuni importante pentru siguranță, utilizare și dezafectare. Înainte de utilizarea produsului, familiarizați-vă cu toate instrucțiunile de operare și de siguranță. Utilizați produsul doar conform modului descris și în scopurile de utilizare specificate. În cazul unei transmiteri a produsului către o terță parte, înmânați toate documentele.

Simboluri utilizate

Următoarele simboluri și cuvinte de avertizare sunt utilizate în aceste instrucțiuni de utilizare, pe ciocanul rotopercutor sau pe ambalaj.

⚠ AVERTIZARE!

Desemnează un pericol care dacă nu este evitat poate avea drept urmare decesul sau o vătămare gravă.

⚠ ATENȚIE!

Desemnează un pericol care dacă nu este evitat poate avea drept urmare o vătămare ușoară sau moderată.

⚠ INDICAȚIE!

Avertizează cu privire la posibile daune materiale.

Citiți instrucțiunile de utilizare.

Produsele marcate cu acest simbol îndeplinesc toate prevederile comunitare aplicabile ale Spațiului Economic European.

Clasa de protecție 2.

Simbolul „GS" se referă la siguranța testată. Produsele marcate cu acest semn corespund cerințelor Legii germane privind siguranța produselor (Produktsicherheitsgesetz - ProdSG).

Cupla pentru rețea este introdusă (afișaj verde).

Perii de cărbune consumate (afișaj verde).

≥ 100A

Ciocanul rotopercutor este destinat utilizării numai în incinte care au o capacitate a curentului continuu al rețelei ≥ 100 A per fază și care sunt alimentate de o rețea de distribuție cu o tensiune nominală de 230 V.

Denumirea modelului de pe ciocanul rotopercutor este o combinație formată din litere și cifre:

PBH 1500 F6

=

Ciocan rotopercutor

Conținutul livrării

- Ciocan rotopercutor
- Mandrină de găurit cu coroană dințată
- Cheie de mandrină
- Limitator de cursă în adâncime
- Cheie pentru capacul carcasei pentru gresare
- Accesorii (potrivite pentru sistemul SDS+)
  - 1 x daltă șpiț
  - 1 x daltă plată
  - 3 x burghie (12, 16, 18 mm)

Identificarea pieselor

1 Capac carcasă pentru gresare
2 Comutator de pornire/oprire
3 Comutator de selecție a funcțiilor
4 Mecanism de deblocare pentru găurire/ găurire cu percuție/dăltuire
5 Mâner protejat împotriva vibrațiilor
6 Regulator de turație
7 Afișaj cu LED VERDE
8 Afișaj cu LED ROȘU
9 Mâner suplimentar
10 Cap port-sculă
11 Manșon de blocare
12 Butonul blocare al limitatorului
13 Mandrină de găurit cu coroană dințată
14 Cheie de mandrină
15 Limitator de cursă în adâncime
16 Cheie pentru capacul carcasei pentru gresare
17 Accesorii (potrivite pentru sistemul SDS+)
- 1 x daltă șpiț
- 1 x daltă plată
- 3 x burghie (12, 16, 18 mm)

2. Date tehnice

Nr. model	PBH 1500 F6
Racordul la rețea	230 V ~ / 50 Hz
Putere nominală	1500 W
Turație la mers în gol	0 - 800 min^{-1}
Număr de bătăi	3900 min^{-1}
Energie de percuție	5,0 Joule
Mandrină de găurit	potrivit pentru sistemul SDS+
Mandrină de găurit cu coroană dințată	1,5 - 13 mm
Capacitate de găurire, max.	32 mm (beton) 32 mm (cărămidă) 13 mm (oțel) 40 mm (lemn)
Clasa de protecție	II

3. Siguranța

Utilizarea conform destinației

Ciocanul rotopercutor a fost proiectat pentru următoarele scopuri de utilizare:

Găurire:
- Găurirea metalului, lemnului și a plasticului.

Găurire cu percuție:
- Găurirea betonului, pietrei, granitului, cărămizii și a altor materiale similare.

Dăltuire:
- Dăltuire în cărămizi și zidărie.

Este permisă utilizarea acestui ciocan rotopercutor doar conform destinației de utilizare. Orice altă utilizare este interzisă! Utilizatorul/operatorul este răspunzător pentru orice fel de daune sau leziuni provenite din utilizarea necorespunzătoare destinației.

Este permisă doar utilizarea accesoriilor potrivite pentru ciocanul rotopercutor. O parte a utilizării corespunzătoare o constituie și respectarea instrucțiunilor de siguranță, precum și a instrucțiunilor de montaj și a celor de operare din instrucțiunile de utilizare. Persoanele care operează ciocanul rotopercutor și realizează lucrări de întreținere trebuie să fie familiarizate cu acesta și să fie instruite în legătură cu pericolele potențiale. În afară de acestea, se vor respecta cu strictețe regulamentele pentru prevenirea accidentelor în vigoare,

Se vor respecta restul regulamentelor generale referitoare la sănătatea în muncă și siguranța tehnică. Modificările efectuate asupra ciocanului rotopercutor exclud o răspundere a producătorului și daunele care provin din acestea.

Ciocanul rotopercutor nu este conceput pentru utilizarea comercială, tehnică sau industrială, ci pentru utilizatorii privați în domeniul de hobby și DYI.

Restul utilizărilor sunt excluse în mod expres și sunt considerate utilizări necorespunzătoare.

Riscuri reziduale

În ciuda utilizării conform destinației, nu pot fi excluse complet riscurile reziduale neevidente. În funcție de tipul de ciocan rotopercutor, pot apărea următoarele pericole:
- Atingerea pieselor fierbinți ale ciocanului rotopercutor sau ale piesei de lucru (arsuri).
- Emisii de pulberi dăunătoare pentru sănătate în cazul unui deficit de aer, respectiv în cazul unei aspirări insuficiente în spații închise.
- Vătămări și daune materiale provocate de piese în zbor sau capete de unelte care se rup.

Indicații generale de siguranță pentru unelte electrice

⚠ AVERTIZARE!

Citiți toate indicațiile de siguranță, instrucțiunile, ilustrațiile și datele tehnice cu care este prevăzută această unealtă electrică.
Nerespectarea următoarelor instrucțiuni poate cauza electrocutare, incendii și/sau vătămări grave.

Păstrați toate indicațiile de siguranță și instrucțiunile pentru consultarea ulterioară.
Termenul „unealtă electrică" utilizat în indicațiile de siguranță se referă la unelte electrice care funcționează cu alimentare de la rețeaua electrică (cu un cablu de rețea) sau la unelte electrice cu acumulatori (fără cablu de rețea).

1) Siguranța la locul de muncă

a) Mențineți zona dvs. de lucru curată și bine iluminată. *Dezordinea sau zonele de lucru neiluminate pot duce la accidente.*

b) Nu lucrați cu unealta electrică într-un mediu explozibil în care se află lichide, gaze sau pulberi inflamabile. *Uneltele electrice gerează scântei care pot aprinde pulberile sau vaporii.*

c) Țineți la distanță copiii și alte persoane în timpul utilizării uneltei electrice. *În cazul în care vi se distrage atenția, puteți pierde controlul asupra uneltei electrice.*

2) Siguranță electrică

a) Ștecherul de racordare al uneltei electrice trebuie să se potrivească cu priza. Nu este permisă sub nici o formă modificarea ștecherului. Nu utilizați ștecher adaptor împreună cu unelte electrice cu împământare de protecție. *Ștecăre nemodificate și prizele potrivite reduc riscul unei electrocutări.*

b) Evitați contactul corporal cu suprafețele împământate, cum ar fi țevile, corpurile de încălzire, vetrele și frigiderele. *Există un risc de electrocutare ridicat în cazul în care corpul dumneavoastră are legătură cu pământul.*

c) Feriți uneltele electrice de ploaie sau umezeală. *Pătrunderea apei într-o unealtă electrică sporește riscul electrocutării.*

d) Nu utilizați cablul de alimentare în alte scopuri, ca de exemplu pentru a transporta unealta electrică, pentru a o agăța sau pentru a scoate ștecherul din priză. Feriți cablul de alimentare de căldură, ulei, muchii tăioase sau părți mobile. *Cablurile de alimentare deteriorate sau încâlcite sporesc pericolul de electrocutare.*

e) Când lucrați cu o unealtă electrică în aer liber, utilizați doar cabluri prelungitoare care sunt adecvate și pentru utilizarea în exterior. *Utilizarea unui cablu prelungitor adecvat pentru zona exterioară diminuează riscul de electrocutare.*

f) Dacă folosirea uneltei electrice într-un mediu umed este inevitabilă, folosiți un întrerupător de protecție la curent rezidual. *Folosirea unui întrerupător de protecție la curent rezidual reduce riscul unei electrocutări.*

3) Siguranța persoanelor

a) Fiți atent, acordați atenție operațiilor efectuate, procedați rațional în decursul lucrului cu o unealtă electrică. Nu utilizați unealta electrică când sunteți obosit sau sub influența drogurilor, a alcoolului sau a medicamentelor. *Un moment de neatenție în timpul utilizării unei unelte electrice poate provoca vătămări grave.*

b) **Purtați echipament individual de protecție și întotdeauna o pereche de ochelari de protecție.** *Purtarea echipamentului individual de protecție, cum ar fi masca împotriva prafului, încălțăminte de siguranță antiderapantă, cască de protecție sau dispozitive de protecție a auzului în funcție de tipul și modul de utilizare a uneltei electrice, diminuează riscul de vătămare.*

c) **Evitați o punere accidentală în funcțiune. Asigurați-vă că unealta electrică este oprită înainte de a o conecta la alimentarea cu tensiune și/sau la acumulator, sau înainte de a o ridica sau transporta.** *Dacă țineți degetul pe întrerupător când transportați unealta electrică sau dacă racordați unealta electrică pornită la alimentarea cu tensiune, se pot produce accidente.*

d) **Îndepărtați uneltele de reglaj sau cheile înainte de a porni unealta electrică.** *O unealtă sau o cheie care se află într-o piesă rotativă a uneltei electrice poate duce la vătămări.*

e) **Evitați o poziție incomodă a corpului. Asigurați-vă stabilitatea și mențineți-vă în orice moment echilibrul.** *Astfel puteți controla unealta electrică mai bine în situații neașteptate.*

f) **Purtați îmbrăcăminte adecvată. Nu purtați îmbrăcăminte largă sau bijuterii. Țineți părul și îmbrăcămintea la distanță față de părțile mobile.** *Îmbrăcămintea largă, bijuteriile sau părul lung pot fi prinse de părțile mobile.*

g) **Dacă se pot monta echipamente de aspirare sau colectare a prafului, acestea trebuie racordate și utilizate corect.** *Utilizarea dispozitivelor de aspirare a prafului poate reduce pericolele cauzate de praf.*

h) **Nu vă bazați pe o senzație greșită de siguranță și nu încălcați regulile de siguranță pentru unelte electrice chiar dacă sunteți familiarizat cu unealta electrică după mai multe utilizări.** *O acționare fără atenție poate duce în fracțiuni de secundă la vătămări grave.*

4) Utilizarea și manipularea uneltei electrice

a) **Nu suprasolicitați unealta electrică. Utilizați doar unealta electrică destinată efectuării lucrării dumneavoastră.** *Cu unealta electrică adecvată lucrați mai bine și mai sigur în domeniul de putere indicat.*

b) **Nu utilizați unelte electrice cu întrerupătorul defect.** *O unealtă electrică care nu mai poate fi conectată și deconectată este periculoasă și trebuie reparată.*

c) **Scoateți ștecherul din priză și/sau înlăturați acumulatorul detașabil înainte de a efectua reglaje la aparat, înainte de a schimba piese ale uneltei de intervenție sau înainte de a depozita unealta electrică.** *Această măsură de precauție împiedică un start accidental al uneltei electrice.*

d) **Nu lăsați uneltele electrice neutilizate la îndemâna copiilor. Nu permiteți utilizarea uneltei electrice de către persoane care nu sunt familiarizate cu aceasta sau care nu au citit instrucțiunile de față.** *Uneltele electrice sunt periculoase atunci când sunt utilizate de persoane fără experiență.*

e) **Întrețineți uneltele electrice și unealta de intervenție cu grijă. Controlați dacă părțile mobile funcționează ireproșabil și nu se blochează, dacă există piese rupte sau atât de deteriorate, încât să influențeze**

funcționarea uneltei electrice. Dispuneți repararea pieselor deteriorate înaintea utilizării uneltei electrice. *Multe accidente sunt cauzate de o întreținere necorespunzătoare a uneltelor electrice.*

f) **Mențineți uneltele de tăiere ascuțite și curate.** *Uneltele de tăiere întreținute cu grijă și cu tăișuri ascuțite se blochează mai rar și sunt mai ușor de manipulat.*

g) **Folosiți unealta electrică, accesoriile, uneltele de intervenție ș.a.m.d. conform acestor instrucțiuni. Luați în considerare pentru acest lucru și condițiile de lucru și munca de efectuat.** *Utilizarea uneltelor electrice în alte scopuri decât cele prevăzute poate duce la situații periculoase.*

h) **Mențineți mânerele și suprafețele mânerelor uscate, curate, fără uleiuri și grăsimi.** *Mânerele și suprafețele alunecoase ale mânerele nu permit utilizarea și controlul uneltei electrice în siguranță în situații neprevăzute.*

5) **Service**

a) **Vă rugăm să dispuneți repararea uneltei dumneavoastră electrice numai de către personal de specialitate calificat și numai utilizând piese de schimb originale.** *Astfel este garantată funcționarea în condiții de siguranță a uneltei electrice.*

Indicații de siguranță pentru ciocan

1) **Purtați echipament de protecție fonică.** *Solicitarea la zgomot poate avea ca efect pierderea auzului.*

2) **Folosiți mânerele suplimentare livrate împreună cu aparatul.** *Pierderea controlului asupra mașinii poate provoca accidentări.*

3) **Apucați mașina numai de suprafețele de apucare izolate atunci când executați lucrări la care unealta de intervenție poate atinge conductori electrici ascunși sau propriul cablu de rețea.** *Contactul cu un conductor aflat sub tensiune va pune sub tensiune și piesele metalice ale mașinii, ducând la electrocutare.*

Indicații de siguranță suplimentare pentru ciocane

1) **Purtați o mască de protecție împotriva prafului.**

2) **Datorită înclinării se poate ajunge la momente de rotație puternice sau griparea burghiului.** *Asigurați-vă o poziție stabilă și țineți întotdeauna mașina cu ambele mâini.*

3) **Alegeți o poziție a corpului astfel încât, în cazul unei eventuale ruperi a burghiului, alunecarea de pe piesă sau străpungerea piesei să nu provoace vătămări.**

4) **Burghiele se încălzesc puternic în timpul găuririi,** *prin urmare evitați atingerea acestora și aveți în vedere așezarea mașinii într-o poziție sigură după terminarea lucrului.*

5) **La găurirea zidăriei sau a tavanelor trebuie avut în vedere în mod deosebit amplasamentul conductorilor electrici precum și al conductelor de apă și de evacuare.**

4. Înainte de utilizare

⚠ AVERTIZARE!

Scoateți cupla pentru rețea înainte de efectuarea oricăror lucrări de reglare, întreținere sau reparare.

Verificarea ciocanului rotopercutor și a conținutului livrării

- Scoateți ciocanul rotopercutor și accesoriile din ambalaj.
- Verificați dacă este complet conținutul livrării (a se vedea capitolul CONȚINUTUL LIVRĂRII/ IDENTIFICAREA PIESELOR).
- Verificați dacă ciocanul rotopercutor sau accesoriile prezintă deteriorări.
- În caz de daune sau piese lipsă, nu utilizați ciocanul rotopercutor. Contactați producătorul la punctul de service.

Montarea mânerului suplimentar (fig. A)

⚠ AVERTIZARE!

Utilizați ciocanul rotopercutor numai cu mânerul suplimentar.
Mânerul suplimentar 9 vă oferă susținere suplimentară la ghidarea ciocanului rotopercutor.

- Împingeți mânerul suplimentar cu orificiul rotund peste mandrina de găurit pe inelul de prindere al ciocanului rotopercutor.
- Poziționați mânerul prin rotire în jurul inelului de prindere, astfel încât să puteți lucra confortabil.
- Înșurubați mânerul suplimentar strângând spre dreapta piesa inferioară a mânerului.
- Pentru a desface din nou mânerul suplimentar sau pentru a realinia poziția, procedați în ordine inversă.

Introducerea uneltelor (fig. B, C)

⚠ INDICAȚIE!

Aveți grijă ca furca uneltei și mandrina port-sculă să fie complet fără praf și gresați-le ușor înainte de fiecare utilizare cu unsoare pentru mașini. Veți prelungi astfel durata de viață a sistemului port-sculă și a ciocanului rotopercutor.

Potrivit pentru sistemul SDS+.

- Împingeți unealta (daltă/burghiu) 17 în capul port-sculă 10 .
- Dacă este cazul, rotiți unealta în capul port-sculă până când aceasta se înclichetează cu un sunet.
- Verificați blocarea, trăgând cu atenție de unealta introdusă.
- Pentru a îndepărta unealta, retrageți manșonul de blocare până la capăt și trageți unealta spre înainte din capul port-sculă.

Montarea limitatorului de cursă în adâncime (fig. D)

- Apăsați lung butonul de blocare al limitatorului de cursă în adâncime 14 de la mânerul suplimentar 9 .
- Ghidați limitatorul de cursă în adâncime 12 în orificiul hexagonal prevăzut la mânerul suplimentar deasupra butonului de blocare.
- Împingeți limitatorul de cursă în adâncime în direcția ciocanului rotopercutor până când este atinsă adâncimea dorită.
- Eliberați butonul de blocare al limitatorului de cursă în adâncime.
- Verificați blocarea, trăgând cu atenție de limitatorul de cursă în adâncime introdus.
- Pentru a regla din nou, respectiv pentru a îndepărta limitatorul de cursă în adâncime, procedați în aceeași ordine.

5. Utilitate

Racordul la rețea

Ciocanul rotopercutor este conceput pentru alimentare în curent alternativ monofazat de 230 V ~ / 50 Hz și are izolație de protecție. Introduceți cupla pentru rețea într-o priză instalată corespunzător, care corespunde „Datelor tehnice”. Dacă zona de lucru nu se află în apropierea prizei, puteți utiliza un cablu prelungitor. Pentru aceasta, secțiunea transversală a cablului prelungitor trebuie să fie de minim 1,5 mm^2. Eventual, cereți sfatul personalului de comerț specializat la momentul achiziționării. Mențineți cablul prelungitor cât mai scurt posibil. Aveți grijă ca cablul prelungitor să nu constituie un pericol de împiedicare.

Efectuarea lucrărilor de înlocuire a cablului de alimentare sau a ștecherului este permisă doar producătorului, serviciului de asistență a clienților autorizat sau persoanelor cu o calificare asemănătoare.

Ciocanul rotopercutor este destinat utilizării numai în incinte care au o capacitate a curentului continuu al rețelei ≥ 100 A per fază și care sunt alimentate de o rețea de distribuție cu o tensiune nominală de 230 V. Dacă este necesar, în urma consultării cu furnizorul dvs. de energie electrică, asigurați-vă că, în punctul de conectare la rețeaua publică, capacitatea curentului continuu al rețelei este suficientă pentru conectarea ciocanului rotopercutor.

Conectarea și deconectarea (fig. E)

Conectare:

- Apăsați comutatorul de pornire/oprire 2 .

Deconectare:

- Eliberați comutatorul de pornire/oprire.

Adaptarea turației (fig. F)

- Turația poate fi adaptată în funcție de necesitat cu regulatorul de turație 6 . Acest lucru poate avea loc în timpul operării mașinii, unde 1 corespunde celei mai mici și 6 celei mai înalte turații.

Afișaj cu LED

Ciocanul rotopercutor este echipat cu un afișaj de stare cu LED pe partea inferioară a mânerului protejat împotriva vibrațiilor 5 .

Cele două LED-uri indică următoarea stare:

- Atunci când cupla de rețea este introdusă, se aprinde afișajul cu LED VERDE 7 . Ciocanul rotopercutor este gata de funcționare
- Atunci când periile de cărbune sunt consumate, se aprinde afișajul cu LED ROȘU 8 . Încetați lucrul și contactați serviciul de asistență a clienților autorizat al producătorului.

Selectarea funcției (fig. G)

⚠ INDICAȚIE!

Acționați maneta de selectare numai cu motorul oprit.
Nu lucrați niciodată cu dalta introdusă în poziția de găurire, respectiv cu burghiul introdus în poziția dălții.

- Deblocați comutatorul de selecție a funcțiilor 3 cu mecanismul de deblocare 4 și țineți-l apăsat.
- Rotiți comutatorul de selecție a funcțiilor astfel încât marcajul cu săgeată să indice spre simbolul dorit pentru treapta de lucru.
  - Găurire. Pentru găurirea lemnului, oțelului și a altor materiale similare.
  - Găurire cu percuție. Pentru găurirea cu percuție a betonului, granitului și a altor materiale similare.
  - Oprirea rotirii. Reglarea poziției dălții. Pentru reglarea continuă a axului. La final, rotiți din nou comutatorul de selecție a funcțiilor în poziția Dăltuire.
  - Dăltuire. Pentru dăltuire sau prelucrare prin așchiere ușoară.
- Eliberați mecanismul de deblocare.
- Verificați dacă este înclichetat comutatorul de selecție a funcțiilor încercând să îl rotiți fără mecanismul de deblocare apăsat.

Găurire și dăltuire

⚠ AVERTIZARE!

Nu exercitați o forță de apăsare excesivă asupra ciocanului rotopercutor. *Presiunea excesivă poate duce la deteriorări ale burghiului, ale dălții sau ale ciocanului rotopercutor și mărește pericolul de rănire.*
Asigurați întotdeauna o poziție stabilă și prindeți întotdeauna ciocanul rotopercutor cu ambele mâini în mod ferm. *Cu cât este mai mare diametrul de găurire, cu atât este mai mare forța exercitată asupra brațului.*
Tensionați întotdeauna piesa dvs. de lucru într-o menghină sau în alt dispozitiv de tensionare. Asigurați în special piesele de lucru mari împotriva alunecării sau sprijiniți-le.

Găurire

- Selectați burghiul adecvat pentru aplicația dvs. și introduceți-l conform descrierii din „Introducerea uneltelor”.
- Așezați burghiul centrat în punctul dorit.
- Acționați comutatorul de pornire/oprire 2 pentru a începe procesul de găurire.

Găurire cu mandrina de găurit cu coroană dințată (fig. H)

⚠ INDICAȚIE!

Lucrul cu mandrina de găurit cu coroană dințată este permis numai dacă funcția de percuție este dezactivată.

Cu mandrina de găurit cu coroană dințată, ciocanul rotopercutor poate fi utilizat și pentru găurire în fier, metale neferoase, lemn sau material plastic.

- Așezați mandrina de găurit cu coroană dințată 13 în capul port-sculă (a se vedea capitolul „Introducerea uneltelor”).
- Selectați burghiul adecvat pentru prelucrarea dvs. și așezați-l în mandrina de găurit cu coroană dințată.
- Atașați cheia mandrinei de găurit în una dintre găurile de la coroana dințată.
- Pentru a strânge mandrina, rotiți cheia mandrinei de găurit spre dreapta.
- Pentru a desface mandrina, rotiți cheia mandrinei de găurit spre stânga.
- Așezați burghiul centrat în punctul dorit.
- Acționați comutatorul de pornire/oprire 2 pentru a începe procesul de găurire.

Wahl des geeigneten Bohrers

Pentru găurirea betonului și a pietrei	Burghiu de piatră armat cu aliaj dur
Pentru metal	Burghiu de metal HSS
Pentru lemn	Burghiu spiral pentru lemn

Dăltuire

- Selectați dalta adecvată pentru prelucrarea dvs. dvs. și introduceți-o conform descrierii din „Introducerea uneltelor”.
- Dacă este cazul, poziționați dalta pe baza poziției de oprire a rotirii conform descrierii din „Selectarea funcției”.
- Așezați dalta centrată în punctul dorit.
- Acționați comutatorul de pornire/oprire 2 pentru a începe procesul de dăltuire.

6. Întreținere, curățare, depozitare și transport

⚠ AVERTIZARE!

Scoateți cupla pentru rețea înainte de efectuarea oricăror lucrări de reglare, întreținere sau reparare.

Întreținere

În mare măsură, ciocanul rotopercutor nu necesită întreținere.

Utilizați numai piesele de schimb/accesoriile producătorului sau de la ateliere de specialitate autorizate.

Reparațiile trebuie să fie executate numai de către persoane calificate sau de către un atelier de service autorizat. Persoanele calificate sunt persoane care dețin pregătirea de specialitate și experiența corespunzătoare, care cunosc cerințele pentru construirea și proiectarea articolului și care înțeleg reglementările de siguranță.

Mențineți în permanență uneltele de intervenție ascuțite. Ascuțiți-le întotdeauna cu o unealtă adecvată, conform recomandării producătorului uneltei de intervenție.

Completarea cu unsoare (fig. I)

Pentru a evita atât pătrunderea prafului, cât și scurgerea unsorii, zona pneumatică a ciocanului rotopercutor este închisă etanș. După aprox. 50 de ore de funcționare, respectiv atunci când scade puterea de percuție, trebuie să se completeze cu vaselină.

- Deschideți capacul carcasei pentru gresare 1 utilizând cheia inclusă în conținutul livrării 16 .
- Completați cu vaselina livrată și acoperiți la final orificiul în ordine inversă. Pentru completare este adecvată vaselina de transmisie pentru lubrifieri centralizate.

- Dacă nu utilizați ciocanul rotopercutor pe o perioadă mai îndelungată, înainte de depozitare pulverizați puțin ulei (MoS2) în capul port-sculă. Astfel, se împiedică o fixare a pistonului percutor.

Schimbarea periilor de cărbune

Schimbarea periilor de cărbune poate fi executată numai de ateliere de specialitate autorizate sau de personal de specialitate calificat.

Schimbarea cablului de alimentare

În cazul în care cablul de alimentare se deteriorează, acesta trebuie înlocuit cu un cablu de alimentare special, care poate fi obținut de la producător sau de la serviciul de asistență a clienților autorizat al acestuia.

Schimbarea cablului de alimentare poate fi executată numai de ateliere de specialitate autorizate sau de personal de specialitate calificat.

Curățare

⚠ **ATENȚIE!**

Aveți grijă să nu pătrundă lichide în interiorul ciocanului rotopercutor.

- Curățați periodic ciocanul rotopercutor cu o lavetă uscată. Nu utilizați în niciun caz agenți de curățare sau solvenți caustici și/sau care zgârie. Lăsați apoi toate piesele să se usuce complet.
- Aveți grijă ca fantele de ventilație să nu fie acoperite și curățați carcasa ciocanului rotopercutor în mod regulat cu o lavetă moale.

Depozitare

- Curățați ciocanul rotopercutor înainte de depozitare.
- Atunci când nu îl utilizați, depozitați ciocanul rotopercutor într-un loc sigur, uscat și bine aerisit și nu îl lăsați la îndemâna copiilor.
- Depozitați ciocanul rotopercutor la o temperatură ambiantă de 0 - 40 °C.

Transport

- Transportați ciocanul rotopercutor protejat de șocuri și vibrații și în ambalajul original.
- Transportați întotdeauna ciocanul rotopercutor ținându-l de mânerul prevăzut în acest sens.

7. Înlăturarea defecțiunii

Problemă	Cauze posibile	Înlăturarea
Ciocanul rotopercutor nu pornește.	Cablu deteriorat.	Cablul trebuie înlocuit de un centru de service.
	Siguranță declanșată.	Verificați siguranțele din cutia de siguranțe.
	Perii de cărbune consumate.	Dispuneți înlocuirea periilor de cărbune de către un punct de service.
	Întrerupător defect.	Dispuneți înlocuirea întrerupătorului de către un punct de service.
Capacitate de găurire slabă.	Burghiu bont.	Dacă este posibil, ascuțiți burghiul sau înlocuiți-l.
Capul port-sculă se rotește, respectiv nu se rotește.	Comutator de selecție a funcțiilor în poziție greșită.	Verificați dacă comutatorul de selecție a funcțiilor este reglat în poziția corectă pentru aplicația dvs.
Funcție de găurire cu percuție activă, respectiv inactivă.	Comutator de selecție a funcțiilor în poziție greșită.	Verificați dacă comutatorul de selecție a funcțiilor este reglat în poziția corectă pentru aplicația dvs.

8. Informații referitoare la zgomote și vibrații

Valori ale emisiei de zgomot

Determinate conform EN 60745. Zgomotul la locul de muncă poate depăși 80 dB (A), fiind astfel necesare măsuri de protejare a utilizatorului (protecție auditivă corespunzătoare).

Nivel de zgomot găurire cu percuție:
L_{pA} 93,2 dB(A)
Nivel de zgomot dăltuire:
L_{pA} 82,6 dB(A)
Nivel de putere acustică găurire cu percuție: L_{wA} 104,2 dB(A)
Nivel de putere acustică dăltuire:
L_{wA} 93,6 dB(A)
Unsicherheit: K_{pA} / K_{wA} 3 dB

Informații cu privire la vibrații

Găurire cu percuție: $a_{h,HD}$
17,353 m/s² (mâner protejat împotriva vibrațiilor)
11,585 m/s² (mâner suplimentar)

Dăltuire: $a_{h,CHeq}$
15,692 m/s² (mâner protejat împotriva vibrațiilor)
11,767 m/s² (mâner suplimentar)

Instabilitate: K
1,5 m/s²

ATENȚIE:

Valorile totale indicate pentru vibrații și valorile indicate pentru emisiile de zgomot au fost determinate pe baza unei proceduri de testare standardizate și pot fi utilizate pentru compararea unei unelte electrice cu o altă unealtă electrică.

Valorile totale indicate pentru vibrații și valorile indicate pentru emisiile de zgomot pot fi utilizate și pentru o estimare în prealabil a solicitării.

⚠ AVERTIZARE!

Emisiile de vibrații și de zgomot din timpul utilizării efective a uneltei electrice pot fi diferite de valorile indicate, în funcție de modul în care unealta electrică este utilizată, în special tipul de piesă de lucru care se prelucrează.

Țineți cont de necesitatea stabilirii unor măsuri de siguranță pentru protejarea operatorului, bazate pe o estimare a sarcinii vibrațiilor din timpul condițiilor efective de utilizare (pentru aceasta, trebuie avute în vedere toate elementele ciclului de funcționare, de exemplu timpii în care unealta electrică este deconectată și cei în care aceasta este conectată însă funcționează fără solicitare).

9. Reciclare

Eliminarea ambalajului la deșeuri

Eliminați sortat ambalajul la deșeuri. Dați cartonul la maculatură, iar foliile la colectarea de materiale reciclabile.

Eliminarea ciocanului rotopercutor la deșeuri

Acest simbol atenționează asupra faptului că nu este permisă eliminarea acestui produs la deșeurile menajere, conform directivei privind deșeurile de echipamente electrice și electronice (2012/19/UE) și legilor naționale. Acest produs trebuie să fie predat unui centru de colectare destinat acestui scop. Această operațiune se poate realiza de ex. prin restituirea cu ocazia cumpărării unui produs similar sau prin predarea la un centru de colectare autorizat pentru reciclarea aparatelor electrice și electronice uzate. Manipularea incorectă a aparatelor uzate poate produce efecte negative asupra mediului înconjurător și asupra sănătății umane cauzate de substanțele potențial periculoase conținute frecvent în aparatele electrice și electronice uzate. Prin dezafectarea corectă a acestor produse contribuiți la utilizarea eficientă a resurselor naturale. Puteți obține informațiile necesare privitoare la centrele de colectare a aparatelor uzate de la administrația localității dvs. care vă poate îndruma către un centru de colectare public autorizat pentru dezafectarea aparatelor electrice și electronice uzate sau către serviciul de salubritate. Eliminați și ambalajul produsului la deșeuri în mod ecologic în recipientele de colectare furnizate.

10. Declarație de conformitate

Declarația de conformitate UE se regăsește pe penultima pagină a acestui manual.

11. Garanție

Garanția firmei Walter Werkzeuge Salzburg GmbH

Stimate cliente, stimați clienți,

Primiți o garanție de 3 ani de la data cumpărării pentru acest aparat. În cazul defectelor acestui produs, aveți drepturi legale împotriva vânzătorului produsului. Aceste drepturi legale nu sunt limitate de garanția pe care o vom descrie în cele ce urmează.

Condiții de garanție

Termenul de garanție începe odată cu data cumpărării. Vă rugăm păstrați bine bonul de casă original. Acest document este necesar ca dovadă de cumpărare. Dacă apare un defect de material sau de fabricație în decursul a trei ani de la data cumpărare, produsul este fie reparat, fie înlocuit gratuit de către noi, la alegerea noastră. Prestarea garanției presupune că, în decursul termenului de trei ani există aparatul defect și dovada de cumpărare (bonul de casă) și că se descrie succint în scris, în ce constă defectul și când a apărut acesta.

Dacă defectul este acoperit de garanția noastră, dumneavoastră primiți înapoi un produs reparat sau nou. Odată cu repararea sau schimbarea produsului nu începe o perioadă nouă de garanție.

Perioada de garanție și drepturi legale de reclamare a defectelor

Perioada de garanție nu va fi prelungită în urma serviciilor în garanție. Acest lucru este valabil atât pentru piesele înlocuite cât și pentru cele reparate. Eventualele defecțiuni și lipsuri constatate deja în momentul cumpărării trebuie sesizate imediat după despachetare. După expirarea perioadei de garanție, reparațiile vor fi executate contra cost.

Cuprinsul garanției

Aparatul a fost produs cu grijă în conformitate cu directivele stricte de calitate și a fost verificat meticulos înainte de livrarea acestuia. Prestarea garanției este valabilă pentru defectele de material sau de fabricație. Această garanție nu se aplică pieselor produsului, care sunt supuse uzurii normale și ca urmare pot fi considerate ca piese de uzură, sau pentru deteriorări al părților fragile, cum ar fi întrerupătoare, acumulatori sau cele fabricate din sticlă.

Garanția expiră dacă produsul a fost deteriorat, nu a fost utilizat sau întreținut corespunzător. Pentru o utilizare corespunzătoare a produsului, se vor respecta strict toate instrucțiunile menționate în instrucțiunile de utilizare. Se vor evita neapărat scopurile de utilizare și acțiunile a căror aplicare este descurajată în instrucțiunile de utilizare sau în legătură cu care ați fost avertizați în acestea.

Produsul este destinat doar utilizării private și nu celei comerciale. În cazul unei manipulări abuzive și necorespunzătoare, utilizării violenței și intervențiilor care nu au fost efectuate de către filiala noastră autorizată de service, garanția încetează.

Procesare în caz de garanție

Pentru a asigura o procesare rapidă a solicitării dumneavoastră, vă rugăm urmați aceste instrucțiuni:

- Vă rugăm pregătiți pentru toate cererile bonul de casă și codul produsului (de ex. IAN 12345) ca dovadă de cumpărare.
- Codul produsului îl luați de pe eticheta de tip, o inscripție, de pe foaia de titlu a instrucțiunilor dvs. de utilizare (în stânga, jos) sau ca etichetă adezivă pe partea posterioară sau inferioară.
- Dacă apar defecte de funcționare sau alte lipsuri, contactați telefonic sau prin e-mail mai întâi departamentul de service numit în continuare.
- Puteți trimite fără taxe poștale un produs considerat defect, atașând dovada de cumpărare (bonul de casă) și menționând în ce constă defectul și când a apărut acesta, la adresa de service care v-a fost comunicată.

La adresa www.lidl-service.com, puteți descărca aceste și multe alte manuale, materiale video cu produse și programe software.

12. Service

RO

ROWALT S.R.L
E-Mail: garantie@rowalt.ro
Tel.: 0371 306 300
IAN 314988

Furnizor

Vă rugăm aveți în vedere faptul că adresa următoare nu este o adresă pentru service. Contactați mai întâi departamentul de service menționat mai sus.
Walter Werkzeuge Salzburg GmbH
Gewerbeparkstr. 9
5081 Anif
Austria

Walter Werkzeuge Salzburg GmbH
Gewerbeparkstr. 9
5081 Anif, Österreich

V. 1.0
Last Information Update · Stanje infromacija · Stanje informacija · Starea informațiilor · Състояние на информация към · Κατάσταση των πληροφοριών · Stand der Informationen:
07/2019

IAN 314988