PARKSIDE

PDF ONLINE
www.lidl-service.com

Angle Grinder PWS 125 G6

HU
Sarokcsiszoló
Az originál használati utasítás fordítása

CZ
Úhlová bruska
Překlad originálního provozního návodu

DE AT CH
Winkelschleifer
Originalbetriebsanleitung

SI
Kotni brusilnik
Prevod originalnega navodila za uporabo

SK
Uhlová brúska
Preklad originálneho návodu na obsluhu

IAN 346212_2004

HU SI CZ SK

HU

Olvasás előtt kattintson az ábrát tartalmazó oldalra és végezetül ismerje meg a készülék mindegyik funkcióját.

SI

Pred branjem odprite stran s slikami in se nato seznanite z vsemi funkcijami naprave.

CZ

Před čtením si otevřete stranu s obrázky a potom se seznamte se všemi funkcemi přístroje.

SK

Pred čítaním si odklopte stranu s obrázkami a potom sa oboznámte so všetkými funkciami prístroja.

DE AT CH

Klappen Sie vor dem Lesen die Seite mit den Abbildungen aus und machen Sie sich anschließend mit allen Funktionen des Gerätes vertraut.

HU	Az originál használati utasítás fordítása	Oldal	4
SI	Prevod originalnega navodila za uporabo	Stran	25
CZ	Překlad originálního provozního návodu	Strana	45
SK	Preklad originálneho návodu na obsluhu	Strana	65
DE / AT / CH	Originalbetriebsanleitung	Seite	85

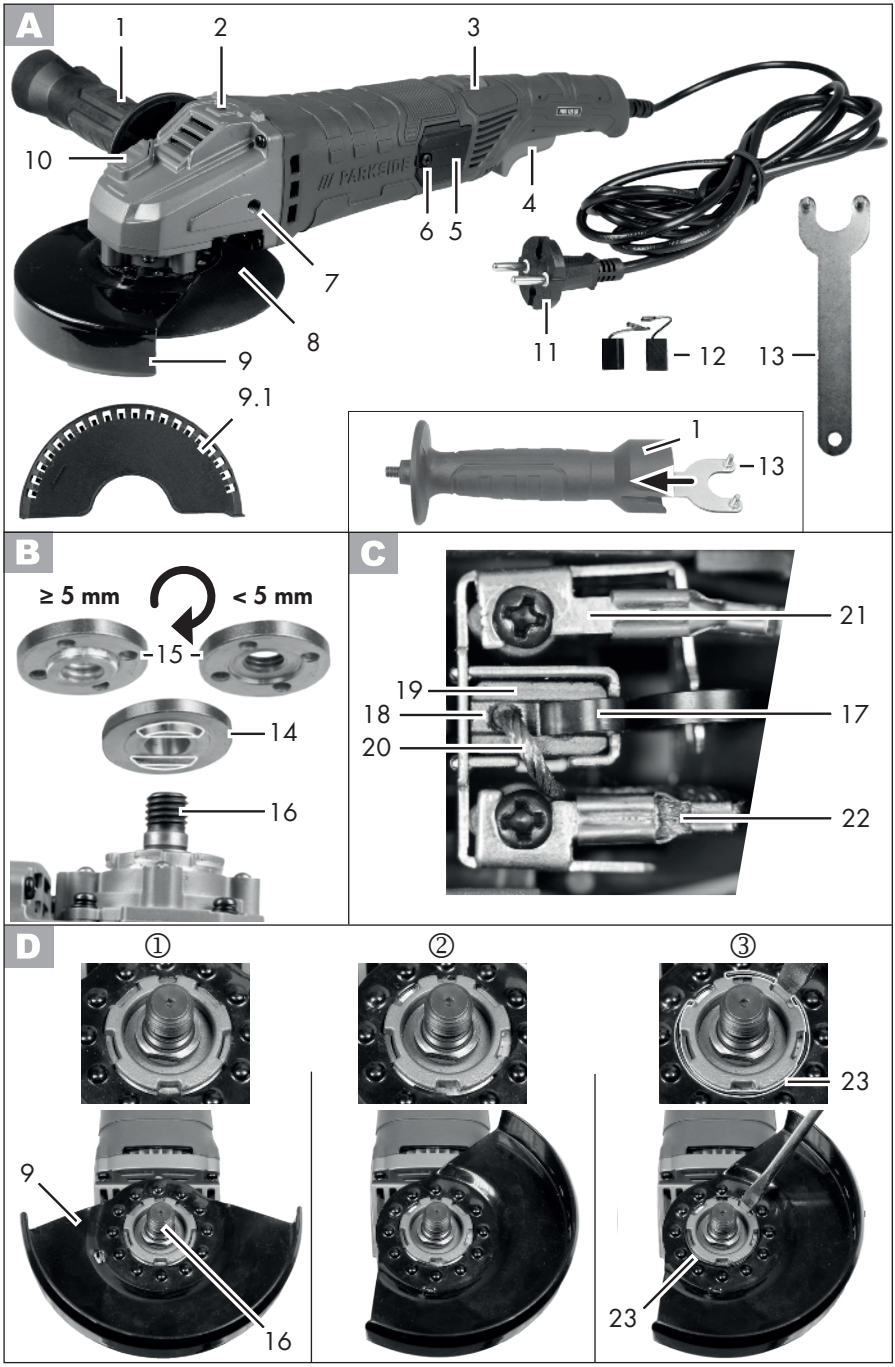
A
1
2
3
10
4
6
5
7
8
9
11
12
13
9.1
1
13
B
≥ 5 mm
< 5 mm
15
14
16
C
21
19
18
20
17
22
D
①
②
③
23
9
16
23

Tartalom

Bevezető **4**
Rendeltetés **5**
Általános leírás **5**
Szállítási terjedelem 5
Működés leírása 5
Áttekintés 5
Műszaki adatok **6**
Biztonsági tudnivalók **6**
Szimbólumok és ábrák 7
Általános biztonsági tudnivalók elektromos szerszámgépekhez 7
Biztonsági utasítások minden alkalmazáshoz 10
További biztonsági utasítások minden alkalmazáshoz 11
Visszaütés és megfelelő biztonsági utasítások 11
Speciális biztonsági utasítások csiszoláshoz és csiszoló vágáshoz ... 12
Egyéb speciális biztonsági utasítások csiszoló vágáshoz 13
Kiegészítő biztonsági utasítások drótkefével történő munkavégzéshez 13
További biztonsági utasítások 13
Maradék rizikó 14
Munka utasítások **15**
Durva csiszolás 15
Csiszolás drótkefével 15
Csiszoló vágás 15
Szorítókulcs tárolása 16
Összeszerelés **16**
Markolat felszerelése 16
Védőburkolat felszerelése/beállítása/leszerelése 16
Tartozék védőburkolatra szerelése/leszerelése 17
Korong felszerelése/cseréje 17
Drótkefe felszerelése/cseréje 17
Használat **18**
Be- és kikapcsolás 19
Folyamatos működtetés 19
Tisztítás és karbantartás **19**
Tisztítás 20
Karbantartás 20
Tárolás **20**
Eltávolítás és környezetvédelem 20
Hibakeresés **21**
Pótalkatrészek / Tartozékok **22**
Jótállási tájékoztató **23**
Az eredeti CE megfelelőségi nyilatkozat fordítása **108**
Robbantott ábra **113**

Bevezető

Gratulálunk az Ön által megvásárolt új berendezéshez. Ezzel egy kiváló minőségű termék mellett döntött.
A jelen készülék minőségét a gyártás alatt ellenőrizték és alávetették egy végső ellenőrzésnek. Ezzel a készülék működőképessége biztosított.

A használati útmutató a termék részét képezi. Fontos utasításokat tartalmaz a biztonságra, a használatra és a hulladékeltávolításra vonatkozóan. A termék használata előtt ismerkedjen meg az összes kezelési és biztonsági útmutatással. A terméket csak a leírtaknak megfelelően és a megadott használati területen lehet alkalmazni.
Őrizze meg jól az útmutatót és a termék harmadik személynek való továbbadása esetén mellékelje az összes dokumentumot.

Rendeltetés

A sarokcsiszoló készülék fémek, beton vagy kőlapok vágására, durva csiszolására és súrolására szolgál, víz használata nélkül. A készülék drótkefével történő használatra készült.
Minden más típusú felhasználásra (pl. nem megfelelő csiszoló szerszámokkal vagy hűtőfolyadékkal történő csiszolás, egészségre veszélyes anyagok, mint pl. azbeszt csiszolása vagy vágása) a készülék nem alkalmas.
A készüléket a barkács szektorban történő használatra és nem folyamatos ipari használatra tervezték.
A készüléket felnőttek használhatják. 16 éven felüli fiatalkorúak csak felügyelet mellett használhatják a készüléket.
A gyártó nem vállal felelősséget nem rendeltetésszerű használatból vagy helytelen kezelésből eredő károkért.

Általános leírás

A legfontosabb funkcióelemek ábráját a kihajtható oldalon találhatja.

Szállítási terjedelem

Csomagolja ki a készüléket és ellenőrizze teljességét. Gondoskodjon a csomagolóanyag szabályszerű hulladékként történő elhelyezéséről.

- készülék
- markolat
- védőburkolat
- szorítókulcs
- vágókorong
- 2 csere szénkefe
- használati utasítás

Működés leírása

A sarokcsiszoló fémek vágására, durva csiszolására és súrolására alkalmas. Az egyes alkalmazásokhoz speciális korongok állnak rendelkezésre. Kérjük, vegye figyelembe a korong-gyártó információit.
A kezelőelemek funkciójával kapcsolatosan, kérjük, olvassa el a következő leírást.

Áttekintés

A
1 markolat
2 markolat csavarmenete
3 fordulatszám szabályozó
4 be-/kikapcsoló kapcsolózárral
5 szervizfedél
6 csavar
7 markolat csavarmenete
8 vágókorong
9 védőburkolat
9.1 tartozék, védőburkolat
10 orsótengely kioldógomb
11 hálózati csatlakozó
12 csere szénkefe
13 szorítókulcs

B
14 befogó karima
15 szorítóanya
16 orsótengely

C
17 nyomórugó
18 szénkefe
19 horony a nyomórugóhoz
20 csatlakozó
21 csatlakozó papucs
22 csatlakozódugó

D
23 huzalgyűrű, védőburkolat rögzítése

E
24 rögzítőpecek

Műszaki adatok

Sarokcsiszoló ..... PWS 125 G6

Névleges bemeneti
feszültség..... 230 V~, 50 Hz
Teljesítményfelvétel..... 1200 W
Üresjárati fordulatszám
(n) .....3000-12000 min^{-1}
Vágó-/nagyoló-korongok
mérete ..... Ø 125 x 22,23 mm
Vágó-/nagyoló-korongok
vastagsága ..... max. 6 mm
Csiszolóorsó-menet M14
Csiszolóorsó menethossza .... max. 12 mm
Védelmi osztály ..... ⧈ II
Védelmi mód IPX0
Hangnyomásszint
(L_{pA}) ..... 90,2 dB(A); K_{pA}= 3 dB
Hangteljesítményszint (L_{WA})
mért .....101,2 dB(A); K_{WA}= 3 dB
garantált..... 107 dB(A)
Vibráció (a_h) ..... 6,95 m/s^2; K= 1,5 m/s^2

A rezgésértékekre vonatkozóan olyan maximális értékekről van szó, amelyek a mellékelt vágókoronggal lettek meghatározva. A tényleges rezgésértékek a használt tartozékoktól függően eltérhetnek.
A rezgésértékeket ezek kívül a felhasználó eszközkezelése is befolyásolja.

Vágókorong:

Üresjárati fordulatszám $n_0$max.12200 min^{-1}
Korong sebesség .....max. 80 m/s*
Külső átmérő ..... Ø 125 mm
Furat..... Ø 22,23 mm
Vastagság..... 1,2 mm

* A csiszolókorongnak ki kell bírnia 80 m/s-es forgási sebességet.

A zaj- és rezgésszint értékek a megfelelőségi nyilatkozatban megnevezett szabványoknak és előírásoknak megfelelően kerültek meghatározásra.

A megadott rezgés kibocsátási érték egy szabványosított mérési módszerrel került megállapításra és felhasználható az elektromos kéziszerszám egy másik készülékkel történő összehasonlítására.
A megadott rezgés kibocsátási érték a kimaradás előzetes megbecsüléséhez is felhasználható.

Figyelem:
A rezgés kibocsátási érték az elektromos kéziszerszám használata során eltérhet a megadott értéktől, az elektromos kéziszerszám alkalmazásától függően. Próbálja a rezgésterhelést a lehető legalacsonyabb szinten tartani. A rezgésterhelés csökkentésére tett intézkedések például a kesztyű viselése a szerszám használata során és a munkaidő korlátozása. Ebben az esetben a működési ciklus minden részét figyelembe kell venni (például amikor az elektromos kéziszerszám ki van kapcsolva, és amikor bár be van kapcsolva, de terhelés nélkül fut).

Biztonsági tudnivalók

FIGYELEM! Villamos szerszámok használata során az áramütés, a sérülés- és a tűzveszély elleni védelem érdekében következő alapvető biztonsági intézkedéseket kell figyelembe venni.
Az elektromos kéziszerszám használata előtt, olvassa el ezeket az utasításokat, és jól őrizze meg a biztonsági utasításokat.

Szimbólumok és ábrák

A készüléken található képjelek:

Figyelem!

Sérülésveszély forgó szerszám miatt! A kezeit tartsa távol

Figyelem! Fennáll az áramütés veszélye! A készüléken végzett minden munka előtt ki kell húzni a hálózati csatlakozó dugót

A kezelési utasítást el kell olvasni!

Viseljen fülvédőt

Viseljen szem

Viseljen maszkot

Vágási sérülések miatti veszély! Viseljen vágásbiztos kesztyűket

Védőcsoport II (kettős szigetelés)

Elektromos gépek nem tartoznak a háztartási hulladékba

Bekapcsolás menete

Egyéb jelzések a vágókorongon:

Nem használható oldal-csiszolásra

Nem használható nedves csiszolásra

Ne használjon hibás korongot

Fémhez alkalmas

Viseljen védőcipőt

Az utasításban található szimbólumok :

Veszélyre figyelmeztető jel a személyi sérülések és anyagi károk elkerülése érdekében.

Tilalmi jel a károk elhárítására vonatkozó adatokkal.

Húzza ki a hálózati csatlakozódugót.

Csatlakoztassa a készüléket a hálózati feszültségre.

Utaló jelek a készülék jobb kezelésére vonatkozó információkkal.

Általános biztonsági tudnivalók elektromos szerszámgépekhez

FIGYELMEZTETÉS! Olvasson el minden biztonsági tudnivalót és utasítást. A biztonsági tudnivalók és utasítások betartásának elmulasztása áramütést, tüzet és/vagy súlyos sérüléseket okozhat.

A jövőbeni használat érdekében őrizzen meg minden biztonsági tudnivalót és útmutatót.

A biztonsági tudnivalókban alkalmazott „elektromos szerszámgép" fogalom hálózatról működtetett elektromos szerszámgépekre (hálózati kábellel) és akkuval működtetett elektromos szerszámgépekre (hálózati kábel nélkül) vonatkozik.

1) MUNKAHELYI BIZTONSÁG

a) **Munkaterületét mindig tartsa tisztán és jól megvilágítva.** A rendetlenség vagy

a megvilágítatlan munkaterületek balesetekhez vezethetnek.

b) **Ne dolgozzon az elektromos szerszámgéppel robbanásveszélyes környezetben, ahol éghető folyadékok, gázok vagy porok találhatók.** Az elektromos szerszámgépek szikrákat hoznak létre, melyek meggyújthatják a port vagy a gőzöket.

c) **Az elektromos szerszámgép használata közben tartsa távol a gyermekeket és az egyéb személyeket.** Ha elvonják a figyelmét, elveszítheti a szerszámgép feletti uralmat.

2) ELEKTROMOS BIZTONSÁG

a) **Az elektromos szerszámgép csatlakozó dugójának passzolnia kell a dugaszoló aljzatba. A dugót semmilyen módon sem szabad módosítani. Ne használjon adapterdugókat védőföldelt elektromos szerszámgépekkel együtt.** A módosítás nélküli dugók és a megfelelő dugaszoló aljzatok csökkentik az áramütés kockázatát.

b) **Kerülje teste érintkezését a földelt felületekkel, mint pl. csövekkel, fűtőtestekkel, tűzhelyekkel és hűtőszekrényekkel.** Megnő az áramütés veszélyének kockázata, ha az Ön teste földelve van.

c) **Az elektromos szerszámgépeket esőtől és nedvességtől távol kell tartani.** Nő az áramütés kockázata, ha víz hatol be az elektromos szerszámgépbe.

d) **Ne használja a kábelt rendeltetésétől eltérő célokra, az elektromos szerszámgép hordozásához, felakasztásához vagy a dugó dugaszoló aljzatból történő kihúzásához. Tartsa távol a kábelt hőtől, olajtól, éles peremektől vagy mozgásban lévő készülékelemektől.** A sérült vagy összegabalyodott kábelek növelik az áramütés kockázatát.

e) **Ha egy elektromos szerszámgéppel a szabadban akar dolgozni, csak olyan hosszabbító kábelt használjon, amely külső terekben is alkalmazható.** A kültéri használatra alkalmas hosszabbító kábel alkalmazása csökkenti az áramütés kockázatát.

f) **Ha az elektromos kéziszerszám nedves helyen történő használata elkerülhetetlen, használjon áram-védőkapcsolót.** Az áram-védőkapcsoló használata csökkenti az áramütés kockázatát.

3) SZEMÉLYEK BIZTONSÁGA

a) **Legyen figyelmes, ügyeljen arra, hogy mit csinál és végezze a munkát racionálisan az elektromos szerszámgéppel. Soha ne használjon elektromos szerszámgépet, ha fáradt, illetve kábítószerek, alkohol vagy gyógyszerek hatása alatt áll.** Egy elektromos szerszámgép használata közben egyetlen figyelmetlen pillanat is komoly sérülésekhez vezethet.

b) **Hordjon személyi védőfelszerelést és mindig egy védőszemüveget.** A személyi védőfelszerelés, mint a pormaszk, a csúszásálló biztonsági cipők, a védősisak vagy a hallásvédő viselése, az elektromos szerszámgép mindenkori fajtája és alkalmazása függvényében, csökkenti a sérülések kockázatát.

c) **Kerülje a véletlen üzembe helyezést. Győződjön meg arról, hogy az elektromos szerszámgép ki van kapcsolva, mielőtt áramellátásra és/vagy akkura csatlakoztatja, felemeli vagy hordozza.** Balesetekhez vezethet, ha az elektromos szerszámgép hordozása közben a kapcsolón tartja az ujját, vagy a készüléket bekapcsolva csatlakoztatja az

áramellátásra.

d) **Az elektromos szerszámgép bekapcsolása előtt távolítsa el a beállító szerszámokat vagy a csavarkulcsot.** A forgó készülékrészekben lévő szerszám vagy kulcs sérülésekhez vezethet.

e) **Kerülje az abnormális testtartást. Gondoskodjon a stabil álló helyzetről és mindenkor tartsa meg egyensúlyát.** Így váratlan helyzetekben jobban tudja kontrollálni az elektromos szerszámgépet.

f) **Viseljen megfelelő ruházatot. Ne viseljen bő ruházatot vagy ékszereket. Haját, ruházatát és kesztyűit tartsa távol a mozgásban lévő alkotóelemektől.** A mozgásban lévő alkotóelemek elkaphatják a laza ruházatot, az ékszereket vagy a hosszú hajat.

g) **Ha lehetőség van porszívó és porgyűjtő szerkezetek felszerelésére, győződjön meg arról, hogy azok csatlakoztatva vannak és szabályszerűen kerülnek alkalmazásra.** Porelszívó alkalmazása csökkentheti a por miatti veszélyeztetéseket.

4) AZ ELEKTROMOS SZERSZÁMGÉP ALKALMAZÁSA ÉS KEZELÉSE

a) **Ne terhelje túl a készüléket. Munkájához használja az annak megfelelő elektromos szerszámgépet**. A megfelelő elektromos szerszámgéppel jobban és biztonságosabban dolgozhat a megadott teljesítménytartományban.

b) **Ne használjon olyan elektromos szerszámgépet, melynek meghibásodott a kapcsolója.** A nem be- vagy kikapcsolható elektromos szerszámgép veszélyes és meg kell javíttatni.

c) **Húzza ki a dugót a dugaszoló aljzatból és/vagy vegye ki az akkut, mielőtt készülék-beállításokat végez, tartozékelemeket cserél vagy elrakja a készüléket.** Ez az óvintézkedés megakadályozza az elektromos szerszámgép véletlen beindulását.

d) **A használaton kívül lévő elektromos szerszámgépek tárolása gyermekek által el nem érhető helyen történjen. Ne engedje, hogy olyan személyek használják a készüléket, akik azt nem ismerik és jelen utasításokat nem olvasták el.** Az elektromos szerszámgépek veszélyesek, ha azokat tapasztalatlan személyek használják.

e) **Az elektromos szerszámgépeket ápolja gondosan. Ellenőrizze, hogy a mozgatható alkotóelemek kifogástalanul működjenek, és ne szoruljanak, illetve hogy ne legyenek eltörve vagy olyan mértékben megsérülve alkotóelemek, hogy az csorbítsa az elektromos szerszámgép működését. A készülék használata előtt a sérült alkotóelemeket javíttassa meg.** Számos baleset okát a rosszul karbantartott elektromos szerszámgépek képezik.

f) **A vágószerszámokat tartsa élesen és tisztán.** A gondosan ápolt, éles vágóélekkel rendelkező vágószerszámok kevésbé szorulnak be és könnyebben vezethetők.

g) **Az elektromos szerszámgépet, a tartozékokat, a behelyezhető szerszámokat stb. alkalmazza jelen utasításoknak megfelelően. Eközben vegye figyelembe a munkafeltételeket és a kivitelezendő tevékenységet.** Az elektromos szerszámgépek rendeltetés szerinti alkalmazásoktól eltérő célra történő használata veszélyes szituációkat teremthet.

5) VEVŐSZOLGÁLAT

a) **Elektromos szerszámgépe javíttatásához csak szakképzett szakszemélyzetet és csak eredeti pótalkatrészeket vegyen igénybe.** Ezzel biztosított, hogy az elektromos szerszámgép biztonságos marad.

Biztonsági utasítások minden alkalmazáshoz

Közös biztonsági utasítások csiszoláshoz, drótkefével történő munkavégzéshez és csiszoló vágáshoz:

- **Ez az elektromos kéziszerszám csiszolóként, drótkefeként és csiszoló-vágó gépként használható. Vegyen figyelembe minden, a készülékkel együtt szállított biztonsági figyelmeztetést, utasítást, ábrát és adatot.** Az alábbi utasítások figyelmen kívül hagyása áramütést, tüzet és/vagy súlyos sérülést okozhat.
- **Ez az elektromos kéziszerszám nem alkalmas csiszolópapíros csiszoláshoz és polírozáshoz.** Az elektromos kéziszerszám nem rendeltetésszerű használata veszélyes és sérüléseket okozhat.
- **Ne használjon olyan tartozékokat, amelyeket a gyártó nem kifejezetten ehhez az elektromos kéziszerszámhoz tervezett és ajánlott.** Csak mert a tartozékot az elektromos kéziszerszámhoz tudja rögzíteni, még nem garantálja annak biztonságos használatát.
- **Az elektromos kéziszerszám megengedett fordulatszámának legalább olyan magasnak kell lennie, mint az elektromos kéziszerszámon megadott legnagyobb fordulatszám.** Az olyan tartozékok, amelyek a megengedettnél gyorsabban forognak, széttörhetnek és szét repülhetnek.
- **A betétszerszám külső átmérőjének és vastagságának meg kell egyeznie az Ön elektromos kéziszerszámának megadott méreteivel.** A nem megfelelő méretű betétszerszámokat nem lehet megfelelően eltakarni vagy irányítani.
- **A menetes betéttel rendelkező betétszerszámnak pontosan illeszkednie kell a csiszolótengely menetére. Az olyan betétszerszámok esetén, amelyeket egy karimával kell felszerelni, a betétszerszám lyukátmérőjének illeszkednie kell a karima befogó-átmérőjéhez.** Az olyan betétszerszámok, amelyek nincsenek pontosan rögzítve az elektromos kéziszerszám tengelyéhez, egyenletlenül forognak, nagyon erősen rezegnek és előfordulhat, hogy a kezelő ezáltal elveszíti uralmát a készülék felett.
- **Ne használjon sérült betétszerszámokat. Minden használat előtt ellenőrizze a betétszerszámokat: ellenőrizze a csiszolókorong esetleges töréseit és repedéseit, a csiszolótányér repedéseit, kopását vagy elhasználódását, a drótkefék laza vagy eltörött drótszálait. Ha az elektromos kéziszerszám vagy betétszerszám leesett, ellenőrizze, hogy nem sérült-e meg vagy ellenkező esetben használjon egy ép betétszerszámot. Miután ellenőrizte és beállította az elektromos kéziszerszámot, tartózkodjon Ön és a közelben lévő személyek a forgó betétszerszám síkján kívül, és járassa a készüléket 1 percig maximális fordulatszámmal.** A sérült betétszerszámok általában ez a próbaidő alatt eltörnek.
- **Viseljen személyi védőfelszerelést. Alkalmazástól függően, viseljen arcvédőt, szemvédőt vagy védőszemüveget. Adott esetben viseljen porvédő maszkot, hallásvédőt, védőkesztyűt vagy speciális kötényt, amelyek megvédik Önt a kisebb lecsiszolt és anyagi részecskéktől.** Védeni kell a szemet a

kirepülő idegen testek ellen, amelyek a különböző alkalmazások során keletkezhetnek. A por- vagy légzésvédő maszknak meg kell szűrni a használat során keletkező port. A hosszan tartó erős zaj halláskárosodást okozhat.

- **Ügyeljen arra, hogy más személyek megfelelő távolságban legyenek az Ön munkaterületétől. Mindenkinek, aki belép a munkaterületre személyi védőfelszerelést kell viselni.** A munkadarab letört részei vagy az eltört betétszerszámok kirepülhetnek és sérülést okozhatnak a közvetlen munkaterületen kívül is.
- **Az elektromos kéziszerszámot csak a szigetelt markoló felületénél fogja meg, ha olyan munkát végez, ahol a betétszerszám rejtett kábelekbe vagy a készülék saját hálózati kábelébe ütközhet.** A feszültség alatt álló kábellel való érintkezés a készülék fém részeit is feszültség alá helyezheti és áramütést okozhat.
- **A hálózati kábelt tartsa távol a forgó betétszerszámoktól.** Ha elveszíti uralmát a készülék felett, előfordulhat, hogy elvágja a hálózati kábelt vagy beleakad a hálózati kábelbe és keze vagy karja a forgó betétszerszámhoz ér.
- **Soha ne tegye le addig az elektromos kéziszerszámot, amíg a betétszerszám teljesen le nem állt.** A forgó betétszerszám hozzáérhet a támasztó felülethez, ami által elveszítheti uralmát az elektromos kéziszerszám felett.
- **Ne működtesse az elektromos kéziszerszámot miközben viszi.** Ruházata véletlenül hozzáérhet és beleakadhat a forgó betétszerszámba és a betétszerszám belefúródhat a testébe.
- **Rendszeresen tisztítsa meg az elektromos kéziszerszám szellőzőnyílásait.** A motor ventilátora port szív a készülékházba és a nagyobb mennyiségű fémpor felhalmozódása elektromos veszélyt okozhat.
- **Ne használja az elektromos kéziszerszámot gyúlékony anyagok közelében**. A szikrák meggyújthatják ezeket az anyagokat.
- **Ne használjon olyan betétszerszámokat, amelyek hűtőfolyadékot igényelnek.** Víz vagy más hűtőfolyadék használata áramütést okozhat.

További biztonsági utasítások minden alkalmazáshoz

Visszaütés és megfelelő biztonsági utasítások

A visszaütés egy beékelődő vagy blokkolt forgó betétszerszám, mint például csiszolókorong, csiszolótányér, drótcsiszoló kefe stb. hirtelen reakciója. Az elakadás vagy blokkolás a forgó betétszerszám hirtelen megállását okozza. Ezáltal az irányítatlan elektromos kéziszerszám a betétszerszám forgásirányával ellentétes irányba az akadás helyére gyorsul. Ha például egy csiszolókorong beékelődik vagy blokkolódik, a csiszolókorong munkadarabba süllyedő széle beleakadhat és ezáltal kitörheti a csiszolókorongot vagy visszaüthet. A csiszolókorong ebben az esetben az üzemeltető felé vagy tőle el mozog, a csiszolókorong forgásirányától függően az akadás helyén. Ilyen esetben a csiszolókorongok el is törhetnek. A visszaütés az elektromos kéziszerszám helytelen vagy hibás használatából ered. Az alábbiakban leírt megfelelő óvintézkedésekkel mindez megelőzhető.

a) **Tartsa erősen az elektromos kéziszerszámot és helyezze a testét, illetve a**

karjait olyan pozícióba, amellyel fel tudja fogni a visszaütés következtében fellépő erőket. Amennyiben rendelkezésre áll, használja mindig a pót-markolatot, hogy a lehető legjobban tudja irányítani a visszaütés következtében fellépő erőt vagy a reakciónyomatékot indításkor. A kezelő személy a megfelelő biztonsági óvintézkedésekkel biztonságosan uralhatja a visszaütés következtében fellépő erőt vagy a reakcióerőt.

b) **Soha ne közelítsen kezével a forgó betétszerszámokhoz.** A betétszerszám visszaütés esetén végigfuthat a kezén.

c) **Kerülje testével azt a területet, ahová az elektromos kéziszerszám visszaütés esetén elmozdul.** A visszaütés az elektromos kéziszerszámot a csiszolókorong mozgásával ellentétes irányba viszi az akadás helyén.

d) **Dolgozzon különösen óvatosan sarkokban, éles szegélyeken, stb. Akadályozza meg, hogy a betétszerszám a munkadarabról visszaütődjön és beszoruljon. A forgó betétszerszám sarkokban, éles szegélyeken vagy ha visszaütődik, könnyen beékelődik.** Ennek következtében elveszítheti uralmát a készülék felett vagy a készülék visszaüthet.

e) **Ne használjon lánc- vagy fogazott fűrészlapot.** Az ilyen betétszerszámok gyakran okoznak visszaütést vagy miattuk a kezelő elveszítheti uralmát az elektromos kéziszerszám fölött.

Speciális biztonsági utasítások csiszoláshoz és csiszoló vágáshoz

a) **Kizárólag az Ön elektromos kéziszerszámához engedélyezett csiszoló eszközöket és az ezekhez a csiszoló eszközökhöz tervezett védőburkolatot használja.** Nem az elektromos kéziszerszámhoz tervezett csiszoló eszközöket nem lehet megfelelően védeni és nem biztonságos.

b) **A süllyesztett közepű csiszolókorongokat úgy kell felszerelni, hogy a csiszoló felületük ne nyúljon túl a védőburkolat szélének síkján.** A helytelenül felszerelt csiszolókorongot, ami túlnyúlik a védőburkolat szélének síkján, nem lehet megfelelően leárnyékolni.

c) **A védőburkolatot megfelelően kell az elektromos kéziszerszámra rögzíteni és úgy kell beállítani, hogy a lehető legnagyobb biztonságot lehessen elérni, azaz a csiszoló test lehető legkisebb része legyen nyitottan a kezelő felé.** A védőburkolatnak meg kell védenie a kezelőt a letörött, kirepülő daraboktól és a csiszoló testtel való véletlen érintkezéstől.

d) **A csiszoló eszközöket csak az ajánlott alkalmazásokra szabad használni. Például: Soha ne csiszoljon egy vágókorong oldalsó felületével.** A vágókorongokat a korong élével történő anyag-eltávolításra tervezték. Az ezekre a csiszoló testekre ható oldalerő eltörheti a korongokat.

e) **A kiválasztott csiszolókoronghoz, használjon mindig hibátlan, megfelelő méretű és formájú rögzítő karimát.** A megfelelő karimák megtámasztják a csiszolókorongot és így csökkentik a csiszolókorong törésének veszélyét. A vágókorongokhoz való rögzítő karimák eltérhetnek a többi csiszolókoronghoz való karimáktól.

f) **Ne használja a nagyobb elektromos kéziszerszámok kopott csiszolókorongjait.** A nagyobb elektromos kéziszerszámok csiszolókorongjait nem a kisebb elektromos kéziszerszámok magasabb fordulatszámára tervezték és eltörhetnek.

Egyéb speciális biztonsági utasítások csiszoló vágáshoz

a) **Kerülje a vágókorong blokkolását vagy a túl erős felületre nyomást. Ne vágjon túl mélyre.** A vágókorong túlterhelése növeli az igénybevételt és az elferdülés vagy a beékelődés valószínűségét és ezáltal egy visszaütés vagy a csiszoló test törésének lehetőségét.
b) **Kerülje a forgó vágókorong előtti és mögötti területet.** Ha a vágókorongot a munkadarabban magától eltávolodva mozgatja, akkor egy visszaütés esetén előfordulhat, hogy az elektromos kéziszerszám a forgó koronggal együtt közvetlenül Ön felé vágódik.
c) **Ha a vágókorong beszorul vagy ha Ön megszakítja a munkát, kapcsolja ki a készüléket, és tartsa nyugodtan addig, amíg a korong teljesen le nem áll. Soha ne próbálja meg kihúzni a még mozgó vágókorongot a vágatból, mert visszaütés lehet a következménye.** Azonosítsa és szüntesse meg a beékelődés okát.
d) **Ne kapcsolja vissza addig az elektromos kéziszerszámot, amíg az a munkadarabban van.** Hagyja, hogy a vágókorong elérje a teljes fordulatszámot, mielőtt óvatosan folytatja a vágást. Ellenkező esetben, előfordulhat, hogy beakad a vágókorong, kiugrik a munkadarabból vagy visszaütést okoz.
e) **Egy beszorult vágókorong okozta visszaütés kockázatának csökkentése érdekében, támassza alá a lemezeket vagy munkadarabot. Nagyobb munkadarabok saját súlyuknál fogva elgörbülhetnek.** A munkadarabot a korong mindkét oldalán alá kell támasztani, mind a vágókorong közelében, mind a munkadarab szélén.
f) **Legyen különösen óvatos meglévő falban vagy más be nem látható területen végzett „zsebvágás" esetén.** Az anyagba hatoló vágókorong gáz- vagy vízvezetékek, elektromos vezetékek vagy egyéb tárgyak vágása esetén visszaütést okozhat.

Kiegészítő biztonsági utasítások drótkefével történő munkavégzéshez

Speciális biztonsági utasítások a drótkefével történő munkavégzéshez:

- **Ügyeljen arra, hogy a drótkefe az általános használat során drótdarabokat hagy el. Ne terhelje túl a drótokat azáltal, hogy erősen nyomja a felületre.** A szétrepülő drótdarabok könnyek áthatolhatnak a vékony ruházaton és/vagy a bőrön.
- **Amennyiben védőburkolat ajánlott, akadályozza meg, hogy a védőburkolat és a drótcsiszoló kefe egymáshoz érjen.** A tányér- és fazékkefék átmérője a felületre nyomás és a centrifugális erő hatására megnövekedhet.

További biztonsági utasítások

- A készüléket csak olyan hibaáramvédő szerkezettel (FI relé) rendelkező csatlakozóaljzathoz csatlakoztassa, amit 30 mA-t meg nem haladó névleges hibaáram-erősségre méreteztek.
- A hálózati kábelt és hosszabbító kábelt tartsa távol a korongtól. A hálózati kábel sérülése vagy kettévágása esetén, azonnal húzza ki a hálózati kábelt a csatlakozóaljzatból. Addig ne érjen a vezetékhez, amíg le nem választotta az elektromos hálózatról. Elektromos áramütés veszélye.

- A veszélyek elkerülése érdekében a csatlakozó vagy csatlakozókábel cseréjét mindig az elektromos készülék gyártójával vagy az ügyfélszolgálattal kell elvégeztetni.
- Csak olyan csiszolókorongot használjon, amelynek a feltüntetett fordulatszáma legalább olyan magas, mint a készülék adattábláján megadott érték.
- Használat előtt szemrevételezze a csiszolókorongot. Ne használjon sérült vagy deformálódott csiszolókorongot. Cserélje ki a kopott csiszolókorongot.
- Ügyeljen arra, hogy a csiszolás során keletkező szikra ne jelentsen veszélyt, például ne érjen személyeket vagy ne gyújtson meg gyúlékony anyagokat.
- Csiszolás, súrolás és vágás során mindig viseljen védőszemüveget, védőkesztyűt, légzésvédőt és fülvédőt.
- Soha ne nyúljon a csiszolókorong és szikrafogó közé vagy a védőburkolat közelébe. Zúzódás veszélye áll fenn.
- A készülék forgó alkatrészeit funkcionális okokból nem lehet lefedni. Cselekedjen tehát óvatosan, és tartsa erősen a munkadarabot, hogy elkerülje a munkadarab megcsúszását, ami által keze a csiszolókoronghoz érhet.
- A munkadarab csiszolás közben felforrósodik. Ne érintse meg a megmunkált részt, hagyja kihűlni. Égési sérülés veszélye áll fenn. Ne használjon hűtőfolyadékot vagy hasonlókat.
- Ne dolgozzon a készülékkel, ha fáradt vagy alkohol, illetve gyógyszer befolyása alatt áll. Tartson mindig időben szünetet.
- Kapcsolja ki a készüléket és húzza ki a hálózati csatlakozót
  - egy blokkolt szerszám kioldásához,
  - ha a csatlakozó kábel sérült vagy összegabalyodott,
  - szokatlan zajok esetén.
  - Ha e készülék csatlakozó vezetéke megsérül, azt a gyártótól vagy annak vevőszolgálatától beszerezhető speciális csatlakozó vezetékre kell cserélni.

MARADÉK RIZIKÓ

Akkor is, ha Ön az elektromos szerszámát az előírásoknak megfelelően használja, mindig fennáll egy bizonyos maradék rizikó. A következő veszélyek léphetnek fel az elektromos szerszám felépítésével és kivitelezésével kapcsolatban:

a) tüdőkárosodás, ha nem visel megfelelő légzésvédőt.
b) halláskárosodás, ha nem visel megfelelő hallásvédőt.
c) egészségkárosodás
   - a csiszoló eszközök megérintése révén a nem fedett területen;
   - a munkadarabok vagy sérült csiszolókorongok kirepülő részei révén.
d) A kéz és kar rezgésből adódó egészségkárosodása, amennyiben a készüléket hosszabb ideig vagy nem megfelelően használja vagy a készülék nincs megfelelően karbantartva.

⚠ **Figyelem!** A jelen elektromos szerszám üzem közben elektromágneses mezőt gerjeszt. Ez a mező bizonyos körülmények között aktív vagy passzív módon orvosi implantatumokat befolyásolhat. Annak érdekében, hogy a komoly vagy halálos sérülések veszélyét csökkentsék, az orvosi iplantátumokat viselő személyeknek ajánljuk, konzultáljanak orvosukkal és az orvosi implantátum gyártójával, mielőtt használnák a gépet.

Munka utasítások

A szerszám kiválasztásánál ügyeljen arra, hogy annak megengedett fordulatszáma legalább olyan magas legyen, mint a sarokcsiszolón megadott legnagyobb fordulatszám.
A korong kiválasztásánál ügyeljen a legnagyobb megengedett átmérőre és a legnagyobb megengedett vastagságra.
A kefe kiválasztásánál ügyeljen az M14 menetméretre.

J Durva csiszolás

Soha ne használjon vágókorongot durva csiszoláshoz !

A nagyoló korongos készüléket kizárólag felszerelt védőburkolattal szabad működtetni.

A durva csiszoláshoz szerelje fel a védőburkolatot (9), lásd a „Védőburkolat felszerelése/beállítása/leszerelése” fejezetet.

Csak mérsékelt nyomást fejtsen ki a munkadarabra. A készüléket egyenletesen mozgassa ide-oda.

A legjobb durva csiszolási eredmény 30° és 40° közötti munkaszög esetén érhető el.

H Csiszolás drótkefével

A drótkefe kiválasztásánál feltétlenül ügyeljen a megengedett fordulatszámra. A drótkefe megengedett fordulatszámának legalább olyan magasnak kell lennie, mint a sarokcsiszolón megadott legnagyobb fordulatszám.

Viseljen védőszemüveget, drótok kilazulhatnak!

Alkalmas rozsda durva eltávolításához, hegesztési varratok tisztításához és festék eltávolításához.

Nyomja a drótkefét közepes erővel a megmunkálandó munkadarabhoz.
Ne terhelje túl a drótkefét azáltal, hogy túl erősen nyomja a felületre.

I Csiszoló vágás

Soha ne használjon durvacsiszoló korongot vágáshoz !

A vágókorongos készüléket kizárólag felszerelt védőburkolattal szabad működtetni.

A csiszoló vágáshoz szerelje fel a védőburkolatot (9) és a tartozékot (9.1), lásd a „Védőburkolat felszerelése/beállítása/leszerelése” és a „Tartozék védőburkolatra szerelése/leszerelése” fejezetet.

Csak bevizsgált, szálerősített vágó- vagy csiszolókorongokat szabad használni. Dolgozzon mindig csekély előretolással. Csak mérsékelt nyomást fejtsen ki a munkadarabra.

A készüléket mindig a forgással ellenkező irányba vezesse. Így a készülék nem ugrik ki irányíthatatlanul a vágatból.

Szorítókulcs tárolása

A szorítókulcs (13) a markolatban (1) tárolható, lásd az A részletes ábrát.

Összeszerelés

Vigyázat!
Sérülésveszély!

- Ügyeljen arra, hogy elegendő helye legyen a munkavégzéshez, és ne veszélyeztessen más személyeket.
- Üzembe vétel előtt minden burkolatot és védőberendezést rendeltetésszerűen fel kell szerelni.
- Húzza ki a hálózati csatlakozót, mielőtt bármilyen beállítást végez a készüléken.

A Markolat felszerelése

A készüléket kizárólag felszerelt markolattal szabad működtetni.

Csavarozza a markolatot (1) a készülékre a munkától függően a markolat menetére balra (7), jobbra (lásd az A ábrát) vagy felülre (2).

D Védőburkolat felszerelése/beállítása/leszerelése

Ha a védőburkolat (9) a D ① ábrán látható pozícióban bekattant, nyomja a teljes védőburkolatot a készülékhez és forgassa el

Úgy állítsa be a védőburkolatot, hogy a szikrahullás vagy a levált darabok ne találhassák el se a felhasználót, se a közelében tartózkodó személyeket.

Ezen kívül a védőburkolatot úgy kell beállítani, hogy a szikrahullás ne tudjon meggyújtani gyúlékony, akár közelben lévő részeket.

Csiszolókorong leszerelése:

1. Nyomja meg az orsótengely kioldógombot (A 10).
2. Forgassa el a befogóorsót (16) úgy, hogy az orsózár megfelelően rögzítse a befogóorsót. Tartsa lenyomva az orsóreteszelő gombot (A 10).
3. Lazítsa meg a szorítóanyát (B 15) a szorítókulccsal (A 13). Elengedheti az orsóreteszelő gombot (A 10).
4. Vegye le a szorítóanyát (B 15) és a befogó karimát (B 14) a befogóorsóról (16).

Védőburkolat felszerelése:

5. Helyezze fel a védőburkolatot (9) a készülékre úgy, hogy a nyitott oldala a készülék felé mutasson.
   A védőburkolat és a készülék fogazatának egymásba kell kapaszkodnia.
   Lásd az ①. részletes ábrát.
6. Az elforgatáshoz nyomja a védőburkolatot (9) a készülék irányába.
   Lásd a ②. részletes ábrát.
7. Rögzítse a védőburkolat rögzítéséhez való huzalgyűrűt (23) úgy, hogy azt a készülék fogazatán lévő horonyba nyomja.)
8. Forgassa a védőburkolatot (9) munka pozícióba. A védőburkolat zárt részének mindig a kezelő felé kell lennie.
9. Állítsa újra a védőburkolat pozícióját, ha a használat során azt észleli, hogy a védőburkolat nem optimálisan árnyékol.

Védőburkolat leszerelése:

10. A védőburkolat (9) leszereléséhez távolítsa el a huzalgyűrűt (23) egy tárgy (pl. kicsi csavarhúzó) segítségével. Lásd a ③. részletes ábrát.
    Az egyszerű leszereléshez, a huzalgyűrű (23) eltávolítása után, forgassa el a védőburkolatot (9) az ①. részletes ábra szerinti pozícióba.

E Tartozék védőburkolatra szerelése/leszerelése

Tartozék felszerelése

1. Helyezze a védőburkolathoz (9) a tartozékot (9.1) azzal az oldalával, amelyiken a menetirány egy nyíllal van jelölve.
2. Csúsztassa a tartozékot (9.1) a védőburkolatra (9), amíg hallhatóan bekattan.

Tartozék leszerelése

1. Reteszelje ki a tartozékot (9.1) úgy, hogy a rögzítőpecket (24) letolja a védőburkolatról (9).
2. Csavarja le a tartozékot (9.1) a védőburkolatról (9).

F Korong felszerelése/ cseréje

1. Nyomja meg az orsótengely kioldógombot (10).
2. Forgassa el a befogóorsót (16) úgy, hogy az orsózár megfelelően rögzítse a befogóorsót. Tartsa lenyomva az orsóreteszelő gombot (10).
3. Lazítsa meg a szorítóanyát (16) a szorítókulccsal (13). Elengedheti az orsóreteszelő gombot (10).
4. Helyezze fel a kívánt korongot a befogó karimára (B 14). A korong feliratának a készülék felé kell lennie.

Ha az Ön által használt korongon jelölve van a forgásirány, akkor a felszereléskor ügyeljen arra, hogy az megegyezzen a sarokcsiszoló menetirányával. Ez a készüléken az orsótengely kioldógomb (10) mellett van jelölve (⟵).

Ügyeljen arra, hogy a befogó karima (B 14) úgy legyen a készülékre helyezve, hogy a karimán lévő nyílások a készüléken lévő perembe nyúljanak. Az orsótengelynek (16) is forogni kell, ha a befogó karimát forgatja.

5. Helyezze vissza a szorítóanyát (15) az orsótengelyre (16). A szorítóanya lapos oldalának a betétszerszám felé kell lennie, ha a korongbefogó vastagsága < 5 mm.
   Ha a korongbefogó vastagsága ≥ 5 mm, fordítsa meg a szorítóanyát. Lásd a B képet.
6. Nyomja le az orsóreteszelő gombot (10) és forgassa el a befogóorsót (16) úgy, hogy az orsózár megfelelően rögzítse a befogóorsót. Húzza meg a szorítóanyát (15) a szorítókulccsal (13). Elengedheti az orsóreteszelő gombot (10).

G Drótkefe felszerelése/ cseréje

1. Nyomja meg az orsótengely kioldógombot (10).
2. Forgassa el az orsótengelyt (16) úgy, hogy az orsózár megfelelően rögzítse az orsótengelyt. Tartsa lenyomva az orsótengely kioldógombját (9).

3. Csavarja ki a drótkefét egy csavarkulccsal (nem része a csomagnak). Elengedheti az orsótengely kioldógombját (10).
4. Helyezze a kívánt drótkefét az orsótengelyre.
5. Nyomja le az orsótengely kioldógombját (10) és csavarja a drótkefét az orsótengelyre (16). Húzza meg a drótkefét a csavarkulccsal. Elengedheti az orsótengely kioldógombját (10).

Használat

Vigyázat! Sérülésveszély!

- A készüléken végzett mindennemű munka előtt, válassza le a készüléket a hálózatról.
- Csak a gyártó által ajánlott csiszolókorongot és tartozékokat használjon. Más betétszerszámok és egyéb tartozékok használata sérülésveszélyt jelenthet az Ön számára.
- Csak olyan tartozékokat használjon, amelyeken fel vannak tüntetve a gyártó adatai, a kötések típusa, a méretek és a megengedett fordulatszám.
- Csak olyan tartozékokat használjon, amelynek a feltüntetett fordulatszáma legalább olyan magas, mint a készülék adattábláján megadott érték.
- Soha ne működtesse a készüléket védőfelszerelések nélkül.
- **Egy beszorult vágókorong okozta visszaütés kockázatának csökkentése érdekében, támassza alá a lemezeket vagy munkadarabokat.** Nagyobb munkadarabok saját súlyuknál fogva elgörbülhetnek. A munkadarabot a korong mindkét oldalán alá kell támasztani, mind a vágókorong közelében, mind a munkadarab szélén.

A készülék működése közben, tartsa távol a kezeit a csiszolókorongtól. Fenyegető sérülésveszély.

A cserével kapcsolatos tudnivalók:

- A készüléket soha ne használja védőberendezések nélkül.
- Ellenőrizze, hogy a szerszámon megadott fordulatszám megegyezik a készülék névleges üresjárati fordulatszámával vagy nagyobb annál.
- Győződjön meg arról, hogy a szerszám méretei illenek a készülékhez.
- Csak kifogástalan állapotban lévő korongokat használjon (hangpróba: ha műanyag kalapáccsal üt a korongra, akkor egy tiszta hangot kell hallania).
- A csiszolókorong túl kisméretű rögzítőfuratát ne próbálja meg utólag kiszélesíteni.
- A túlságosan nagyméretű lyukkal rendelkező csiszolókorongok megfelelővé tételéhez ne használjon szűkítőperselyt vagy adaptert.
- Ne használjon fűrészlapot.
- A csiszoló eszközök rögzítéséhez csak a mellékelt rögzítő karimákat szabad használni. A rögzítő karima és a csiszoló szerszám közötti rétegnek rugalmas anyagból, pl. gumiból, puha kartonból, stb. kell lennie.
- Szerszámcsere után ismét szerelje össze teljesen a készüléket.

Kapcsolja ki a készüléket és húzza ki a hálózati csatlakozót. Hagyja kihűlni a készüléket.

Vágási sérülések elkerülése érdekében, viseljen védőkesztyűt a szerszámcsere során.

A szorítóanyát nem szabad túl erősen meghúzni, nehogy eltörjön a korong és a csavaranya.

Be- és kikapcsolás

Győződjön meg arról, hogy a hálózati feszültség megegyezik a készülék adattábláján feltüntetett feszültséggel.

Csatlakoztassa a készüléket a hálózati feszültségre.

1. A bekapcsoláshoz nyomja a be-/kikapcsolót (A 4) előre a készülék irányába, majd nyomja a készüléken lévő fogófelület irányába.
2. A kikapcsoláshoz engedje el a be-/kikapcsolót. A készülék kikapcsolódik.

A bekapcsolás után várja meg, amíg a készülék eléri a max. fordulatszámot. Csak ekkor kezdjen el dolgozni a készülékkel.

A készülék kikapcsolása után a szerszám tovább működik egy darabig. Fenyegető sérülésveszély.

Próbamenet: A készülék első használata előtt és minden szerszámcsere után egy terhelés nélküli próbamenetet kell végezni. Azonnal kapcsolja ki a készüléket, ha a szerszám nem egyenletesen jár, jelentős rezgést tapasztal vagy a normálistól eltérő zajokat hall.

Folyamatos működtetés

1. Kapcsolja be a készüléket.

Folyamatos működés bekapcsolása:

2. Akassza be a be-/kikapcsolót (4) bekapcsolt állapotban úgy, hogy előre a készülék irányába nyomja.

Folyamatos működés kikapcsolása:

3. Nyomja a be-/kikapcsolót (4) röviden a készüléken lévő fogófelület irányába. A készülék kikapcsolódik.

Tisztítás és karbantartás

Minden beállítás, karbantartás vagy javítás előtt húzza ki a hálózati csatlakozót.

A használati útmutatóban nem részletezett munkákat szakműhelyben végeztesse. Kizárólag eredeti alkatrészeket használjon. Minden karbantartási és tisztítási munka előtt, hagyja a készüléket lehűlni. Égési sérülés veszélye áll fenn!

Minden használat előtt ellenőrizze a készülék esetleges hibáit, például meg-

lazult, kopott vagy sérült alkatrészeket, a csavarok és egyéb alkatrészek megfelelő rögzítését. Különös figyelemmel ellenőrizze a csiszolókorongot. Cserélje ki a sérült alkatrészeket.

Tisztítás

Ne használjon tisztítószereket vagy oldószereket. Vegyi anyagok kárt okozhatnak a készülék műanyag alkatrészeiben. Soha ne tisztítsa a készüléket folyó víz alatt.

- Minden használat után alaposan tisztítsa meg a készüléket.
- A szellőző nyílásokat és a készülék felületét puha kefével, ecsettel vagy törlőkendővel tisztítsa meg.

C Karbantartás

Szénkefe-csere

Kapcsolja ki a készüléket és húzza ki a hálózati csatlakozót.
Hagyja lehűlni a készüléket.

1. Lazítsa meg a szervizfedél (A 5) csavarját (A 6).
2. Vegye le a szervizfedelet (A 5).
3. Emelje ki a nyomórugót (17) a horonyból a szénkefe (18) nyomórugójához (19).
4. Húzza le a csatlakozódugót (22) a csatlakozó papucsról (21).
5. Húzza ki a szénkefét (18) a járatból.
6. Csúsztasson be egy új szénkefét (18) a járatba.
7. Fektesse a csatlakozót (20) ívesen a horonynál a nyomórugóhoz (19). Vezesse át a csatlakozót (20) a járat oldalsó nyílásán.
8. Csúsztassa vissza a csatlakozódugót (22) a csatlakozó papucsra (21).
9. Helyezze vissza a nyomórugót (17) a horonyra a szénkefe (18) nyomórugójához (19).
10. Rögzítse vissza a szervizfedelet (A 5) a csavarral (A 6).
11. Ismételje meg az 1 - 10 lépést a készülék másik oldalán. A szénkefeket alapvetően párosával kell kicserélni.

Tárolás

- A készülék tárolása száraz és portól védett, gyermekek által el nem érhető helyen történjen.
- A csiszolókorongokat szárazon és élükre állítva kell tárolni, és nem rakhatók egymásra.

Eltávolítás és környezetvédelem

Gondoskodjon a szerszámgép, a tartozékrészek és a csomagolás környezetbarát újra hasznosításáról.

Elektromos gépek nem tartoznak a háztartási hulladékba

- Adja le a gépet egy hasznosító telepen. A felhasznált műanyag- és fémrészek fajtájuk szerint szétválaszthatók és újra hasznosíthatók. Kérdezze meg e felől szervizközpontunkat.
- A beküldött hibás berendezés eltávolításáról ingyenesen gondoskodunk.

Hibakeresés

Figyelem! Fennáll az áramütés veszélye! A készüléken végzett minden munka előtt ki kell húzni a hálózati csatlakozó dugót!

Probléma	Lehetséges ok	Hibaelhárítás
A készülék nem indul	Nincs hálózati feszültség Házi biztosíték reagál	Ellenőrizze az aljzatot, a hálózati kábelt, a vezetéket, a hálózati csatlakozót, szükség esetén villanyszerelő szakemberrel javíttassa meg, ellenőrizze a házi biztosítékot.
	Be-/kikapcsoló (A 4) meghibásodott	Javítás az ügyfélszolgálattal
	Motor hibás	
A csiszoló szerszám nem mozog, annak ellenére, hogy a motor működik	Laza a csiszolókorong-anya	Húzza meg a csiszolókorong-anyát (lásd „Korong cseréje“)
	A munkadarab, visszamaradt munkadarab-részek vagy a csiszoló eszköz maradványa blokkolja a meghajtást	Távolítsa el a blokkoló dolgokat
A motor lelassul, majd megáll	A készüléket túlterheli a munkadarab	Csökkentse a csiszoló eszközre kifejtett nyomást
		Nem alkalmas munkadarab
A csiszolókorong nem kereken fut, nem normális zajok hallhatók	Laza a csiszolókorong-anya	Húzza meg a csiszolókorong-anyát (lásd „Korong cseréje“)
	A csiszolókorong hibás	Cserélje ki a csiszolókorongot

Pótalkatrészek / Tartozékok

Pótalkatrészeket és tartozékokat az alábbi honlapon rendelhet: www.grizzlytools-service.eu

Ha esetleg problémája akad a rendelési folyamattal kapcsolatosan, kérjük, használja a kapcsolatfelvételi űrlapot. További kérdések esetén forduljon a „Szervizközponthoz” (lásd a 23. oldalon).

Vágókorong
Cikk-sz: 91103229

Üresjárati fordulatszám n_0
..... max.12200 min^{-1}
Korong sebesség..... max. 80 m/s
Külső átmérő ..... Ø 125 mm
Furat..... Ø 22,23 mm
Vastagság ..... max. 6 mm

Drótcsiszoló fazékkefe, hullámos drót
Cikk-sz: 91103213

Üresjárati fordulatszám n_0
..... max.12500 min^{-1}
Korong sebesség..... max. 52 m/s
Orsómenet M14

Drótcsiszoló fazékkefe, sodrott drót
Cikk-sz: 91103214

Üresjárati fordulatszám n_0
..... max.12500 min^{-1}
Korong sebesség..... max. 50 m/s
Orsómenet M14

HU

Jótállási tájékoztató

A termék megnevezése: **Sarokcsiszoló**	Gyártási szám: **IAN 346212_2004**
A termék típusa: **PWS 125 G6**	A termék azonosításra alkalmas részeinek meghatározása:
A gyártó cégneve, címe és email címe: **Grizzly Tools GmbH & Co. KG** Stockstädter Straße 20 63762 Großostheim Germany E-Mail: service@grizzly.biz	A szerviz neve, címe és telefonszáma: Szerviz Magyarország Tel.: 06800 21225 E-Mail: grizzly@lidl.hu W+T Környezetvédelmi és Szolgáltató Kft. Dunapart also 138 2318 Szigetszentmárton Tel.: 0624 456 672
Az importáló és forgalmazó cégneve és címe: Lidl Magyarország Kereskedelmi Bt., H-1037 Budapest, Rádl árok 6	

1. A jótállási idő a Magyar Köztársaság területén, Lidl Magyarország Kereskedelmi Bt. üzletében történt vásárlás napjától számított 3 év.

2. A jótállási igény a jótállási jeggyel érvényesíthető. A jótállási jegy szabálytalan kiállítása, vagy átadásának elmaradása nem érinti a jótállási kötelezettség-vállalás érvényességét. Kérjük, hogy a vásárlás tényének és időpontjának bizonyítására őrizze meg a pénztári fizetésnél kapott jótállási jegyet (nyugtát).

3. A vásárlástól számított három napon belül érvényesített csereigény esetén a forgalmazó köteles a terméket kicserélni, feltéve ha a hiba a rendeltetésszerű használatot akadályozza. A jótállási jogokat a termék tulajdonosaként a fogyasztó érvényesítheti az áruházakban, valamint a jótállási tájékoztatóban feltüntetett szervizekben.

   A fogyasztó jótállási kifogásáról a forgalmazó (szerviz) jegyzőkönyvet köteles felvenni, amelyben rögzíteni kell a fogyasztó nevét, címét, a fogyasztási cikk (termék) megnevezését, vételárát, a vásárlás időpontját, a hiba bejelentésének időpontját, a hiba leírását, a fogyasztó által érvényesíteni kívánt igényt, a kifogás rendezésének módját.

   Amennyiben a kifogás rendezésének módja a fogyasztó igényétől eltér, ennek indokolását a jegyzőkönyvben meg kell adni. A jegyzőkönyv másolatát a fogyasztónak át kell adni. Ha a kötelezett a fogyasztó igényének teljesíthetőségéről annak bejelentésekor nem tud nyilatkozni, álláspontjáról legkésőbb három munkanapon belül köteles értesíteni a fogyasztót.

A jótállás ideje alatt a fogyasztó kérheti a termék kijavítását, kicserélését, vagy ha a termék nem javítható vagy cserélhető, árleszállítást kérhet, vagy elállhat a szerződéstől és visszakérheti a vételárat. Ha a forgalmazó, vagy szerviz a termék kijavítását megfelelő határidőre nem vállalja, vagy nem végzi el, a fogyasztó a hibát a forgalmazó költségére kijavíthatja, vagy mással kijavíttathatja. A kijavítás során a termékbe csak új alkatrész kerülhet beépítésre.

4. A fogyasztó a hiba felfedezése után a lehető legrövidebb időn belül köteles a hibát bejelenteni és a terméket a jótállási jogok érvényesítése céljából átadni. A hiba felfedezésétől számított két hónapon belül bejelentett jótállási igényt időben közöltnek kell tekinteni. A közlés elmaradásából eredő kárért a fogyasztó felelős. A jótállási igény érvényesíthetőségének határideje a termék, vagy fődarabjának kicserélése, kijavítása esetén a kicserélt, vagy kijavított termékre, illetve alkatrészre újra kezdődik.

5. A rögzített bekötésű, illetve a 10 kg-nál súlyosabb, vagy tömegközlekedési eszközön nem szállítható terméket az üzemeltetés helyén kell megjavítani. Abban az esetben, ha a javítás a helyszínen nem végezhető el, a termék ki- és visszaszereléséről, valamint szállításáról a forgalmazónak kell gondoskodnia.

6. A jótállás nem áll fenn, ha a hiba a nem rendeltetésszerű használatból, átalakításból, helytelen tárolásból, vagy a használati utasítástól eltérő kezelésből, vagy bármely a vásárlást követő behatásból fakad, vagy elemi kár okozta, és azt a forgalmazó, vagy a szerviz bizonyítja. A jótállás nem vonatkozik a mozgó kopó alkatrészek (világítótestek, gumiabroncsok stb.) rendeltetésszerű elhasználódására. A szerviz és a forgalmazó a kijavítás során nem felel a terméken a fogyasztó vagy harmadik személyek által tárolt adatokért vagy beállításokért.

A jótállás a fogyasztó törvényből eredő szavatossági jogait és azok érvényesíthetőségét nem érinti.

A jótállási igény bejelentésének és javításra átvételi időpontja:	A hiba oka:
A fogyasztó részére történő visszaadás időpontja:	A hiba javításának módja:
A szerviz bélyegzője, kelt és aláírása:	A javításra tekintettel a jótállás új határideje:

Kazalo

Predgovor **25**
Namen uporabe **26**
Splošni opis **26**
Obseg dobave 26
Opis delovanja 26
Pregled 26
Tehnični podatki **27**
Varnostna navodila **27**
Simboli in oznake 27
Splošni varnostni predpisi za električna orodja 28
Varnostna navodila za vse uporabe . 30
Dodatna varnostna navodila za vse vrste uporabe **32**
Povratni udarec in ustrezna varnostna navodila 32
Posebna varnostna navodila za brušenje in rezalno brušenje 32
Dodatna posebna varnostna navodila za rezalno brušenje 33
Dodatna varnostna navodila za delo z žičnimi krtačami 34
Nadaljnji varnostni predpisi 34
Druga tveganja 35
Navodila za delo **35**
Grobo brušenje 35
Brušenje z žično krtačo 36
Rezalno brušenje 36
Shranjevanje priteznega ključa 36
Montaža **36**
Montirajte ročaj 36
Montaža/nastavitev zaščitnega pokrova/ demontaža 36
Vgradnja/odstranjevanje nastavka na zaščitnem okrovu 37
Montaža/menjava plošče 37
Montaža/zamenjava žične krtače ... 38
Uporaba **38**
Vklop in izklop 39
Trajno delovanje 39
Čiščenje in vzdrževanje **40**
Čiščenje 40
Vzdrževanje 40
Shranjevanje **40**
Odstranjevanje/ varstvo okolja . **41**
Iskanje napak **41**
Nadomestni deli / Pribor **42**
Garancijski list **43**
Prevod originalne izjave o skladnosti CE **109**
Eksplozijska risba **113**

Predgovor

Čestitke ob nakupu vaše nove naprave. Odločili ste se za visokokakovosten izdelek. Kakovost naprave je bila preverjena med postopkom proizvodnje in pri končnem preverjanju, s čimer je zagotovljeno pravilno delovanje vaše naprave.

Izdelku so priložena navodila za uporabo. Vsebujejo pomembna navodila glede varnosti uporabe in odstranitve. Pred uporabo izdelka se seznanite z navodili za uporabo in varnostnimi navodili. Izdelek uporabljajte zgolj na opisani način in v naštete namene.
Navodila skrbno shranite in pri predaji naprave tretji osebi priložite tudi vso dokumentacijo.

Namen uporabe

Kotni brusilnik je orodje za rezanje, brušenje in ščetkanje kovine, betona ali ploščic brez uporabe vode. Orodje je namenjeno za uporabo z žično krtačo.
Orodje ni predvideno za druge vrste uporabe (npr. brušenje z neprimernimi brusnimi orodji, brušenje s hladilno tekočino, brušenje ali rezanje materialov, ki so škodljivi za zdravje, npr. azbest).
Orodje je namenjeno domači uporabi in ni bilo zasnovano za trajno profesionalno uporabo.
Orodje je namenjeno odraslim. Mladoletne osebe, starejše od 16 let, lahko orodje uporabljajo le pod nadzorom odrasle osebe.
Proizvajalec ne jamči za škodo, nastalo zaradi nenamenske ali napačne uporabe.

Splošni opis

Slike najdete na prednji in zadnji strani pokrova.

Obseg dobave

Orodje vzemite iz embalaže in preverite, ali je popolno. Embalažo odstranite v skladu s predpisi.

- Orodje
- Ročaj
- Zaščitni pokrov
- Ključ za pritezanje
- Rezalna plošča
- 2 nadomestni ogleni ščetki
- Navodila za uporabo

Opis delovanja

Kotni brusilnik je namenjen za rezanje, grobo brušenje ali ščetkanje kovine. Za posamezno uporabo so predvideni posebni koluti. Upoštevajte navedbe proizvajalcev koluta.
Funkcije elementov za upravljanje so opisane v naslednjih opisih.

Pregled

A
1 Ročaj
2 Navoj za ročaj
3 Regulacija števila vrtljajev
4 Stikalo za vklop in izklop z varnostno zaporo vklopa
5 Servisni pokrov
6 Vijak
7 Navoj za ročaj
8 Ključ za pritezanje
9 Zaščitni pokrov
9.1 Nastavek, zaščitni okrov
10 Tipka za blokado vretena
11 Vtič
12 Nadomestni ogleni ščetki
13 Rezalna plošča

B
14 Vpenjalna prirobnica
15 Zatezna matica
16 Vpenjalno vreteno

C
17 Pritisna vzmet
18 Oglena ščetka
19 Utor za pritisno vzmet
20 Priključek
21 Kontaktni čevelj
22 Kontaktni vtič

D
23 žičnati obroček, pritrditev zaščitnega pokrova

E
24 Zaskočka

Tehnični podatki

Kotni brusilnik ..... PWS 125 G6
Nazivna vhodna napetost. 230 V~, 50 Hz
Nazivna moč ..... 1200 W
Število vrtljajev v
prostem teku (n) .....3000-12000 min^{-1}
Dimenzije rezalnih/
brusilnih plošč ..... Ø 125 x 22,23 mm
Debelina rezalnih/
brusilnih plošč .....največ 6 mm
Navoj brusilnega vretena.....M14
Dolžina navoja brusilnega
vretena največ ..... 12 mm
Zaščitni razred ..... ⧈ II
Vrsta zaščite.....IPX0
Raven zvočnega tlaka
(L_{pA}).....90,2 dB(A); K_{pA}= 3 dB
Raven zvočne moči (L_{WA})
izmerjena .....101,2 dB(A); K_{WA}= 3 dB
zajamčena..... 107 dB(A)
Tresljaji (a_h) ..... 6,95 m/s^2; K= 1,5 m/s^2

Navedene vrednosti tresljajev so maksimalne vrednosti, ki so bile določene s priloženo rezalno ploščo. Dejanske vrednosti tresljajev se lahko glede na uporabljeni pribor razlikujejo.
Na vrednost tresljajev dodatno vpliva način uporabe orodja s strani uporabnika.

Rezalna plošča:
Hitrost v prostem teku n_0
.....maks.12200 min^{-1}
Hitrost koluta .....maks. 80 m/s*
Zunanji premer ..... Ø 125 mm
Izvrtina ..... Ø 22,23 mm
Debelina..... 1,2 mm

* *Brusilni kolut mora vzdržati obodno hitrost 80 m/s.*

Podatki o hrupu in tresljajih so določeni v skladu z določili in normami, navedenimi v izjavi o skladnosti.

Navedena vrednost vibracij je izmerjena po standardiziranem postopku ter jo je možno uporabiti za medsebojno primerjavo električnih orodij.
Navedeno vrednost vibracij je prav tako možno uporabiti za oceno izpostavljenosti uporabnika.

Opozorilo: Vrednost vibracij med dejansko uporabo se lahko razlikuje od navedene vrednosti, odvisno od načina uporabe električnega orodja. Poskušajte zagotoviti čim manjšo obremenitev s tresljaji. Raven tresljajev lahko zmanjšate, tako da med uporabo orodja nosite rokavice in da omejite čas uporabe orodja. Pri tem je treba upoštevati celoten čas uporabe orodja (na primer čas, v katerem je orodje izključeno, in čas, v katerem je vključeno, vendar deluje brez obremenitve).

Varnostna navodila

POZOR! Pri uporabi električnih orodij je treba kot zaščito proti električnemu udaru, nevarnosti poškodb in požara upoštevati naslednje varnostne ukrepe.
Pred uporabo električnega orodja preberite vsa varnostna opozorila in jih skrbno shranite.

Simboli in oznake

Simboli na orodju:

Pozor!

Nevarnost poškodb zaradi vrtečega se orodja! Ne približujte rok

Pozor! Nevarnost električnega udara! Pred vsemi deli na napravi izvlecite vtič iz vtičnice

Preberite navodila za uporabo!

Uporabljajte oči in sluh

Uporabljajte zaščito

Uporabljajte zaščito za dihala

Nevarnost ureznin! Nosite rokavice z zaščito pred urezi

Stopnja zaščite II (dvojna izolacija)

Električnih naprav ne odvrzite med hišne odpadke

Potek vklopa

Dodatni simboli na rezalni plošči:

Ni dovoljeno za stransko brušenje

Ni dovoljeno za mokro brušenje

Ne uporabljajte kolutov v okvari

Primerno za kovine

Nadenite si varnostne rokavice

Simboli v navodilih za uporabo:

Opozorilni simboli z napotki za preprečevanje poškodb in materialne škode.

Simbol za obveznost z navedbami za preprečevanje škode.

Izvlecite vtič iz vtičnice.

Orodje priključite na električno omrežje.

Obvestilni simbol z informacijami za boljše rokovanje z napravo.

Splošni varnostni predpisi za električna orodja

OPOZORILO! Preberite vsa varnostva opozorila in navodila. Neupoštevanje varnostnih navodil in opozoril lahko povzroči električni udar, požar in/ali težke poškodbe.

Varnostna navodila in opozorila shranite za prihodnjo uporabo.

Pojem „električno orodje", uporabljen v varnostnih navodilih, se nanaša na električna orodja s priklopom na omrežje (s priključnim kablom) in na akumulatorska električna orodja (brez priključnega kabla).

Varnost na delovnem mestu

- **Poskrbite, da bo vaše delovno mesto vedno čisto in dobro osvetljeno.** Nered ali neosvetljena delovna področja lahko povzročijo nezgode.
- **Električnega orodja ne uporabljajte v okolju, kjer obstaja nevarnost eksplozije in v katerem se nahajajo gorljive tekočine, plini ali prah.** Električna orodja povzročajo iskrenje, zato se gorljiv prah ali pare lahko vnamejo.
- **Ne dovolite otrokom in drugim osebam, da bi se med delom približale električnemu orodju.** Druge osebe lahko odvrnejo vašo pozornost in izgubili boste nadzor nad orodjem.

Električna varnost:

- **Priključni vtič električnega orodja mora ustrezati vtičnici. V nobenem primeru vtiča ne smete spreminjati. Uporaba adapterskih vtičev v kombinaciji z zaščitno ozemljenimi električnimi orodji ni dovoljena.** Nespremenjen vtič in ustrezna vtičnica zmanjšujeta nevarnost električnega udara.
- **Izogibajte se telesnemu stiku z ozemljenimi površinami, na primer s cevmi, grelci, štedilniki in hladilniki.** Če je ozemljeno tudi vaše telo, obstaja povečano tveganje električnega udara.
- **Električno orodje zavarujte pred dežjem in vlago.** Vstop vode v električno orodje povečuje nevarnost električnega udara.
- **Električnega kabla ne uporabljajte za prenašanje ali obešanje električnega orodja in ne vlecite vtiča iz vtičnice tako, da vlečete za kabel.** Kabel zavarujte pred vročino, oljem, ostrimi robovi in premikajočimi se deli orodja. Poškodovan ali zavozlan kabel povečuje nevarnost električnega udara.
- **Če električno orodje uporabljate na prostem, uporabljajte samo podaljšek, ki je primeren za delo na prostem.** Uporaba podaljševalnega kabla, ki je primeren za uporabo na prostem, zmanjšuje nevarnost električnega udara.
- **Če se uporabi električnega orodja v vlažnem okolju ni mogoče izogniti, uporabite zaščitno stikalo za udarne tokove.** Uporaba zaščitnega stikala za udarne tokove zmanjša tveganje električnega udara.

Varnost oseb:

- **Bodite zbrani in pazite, kaj delate. Dela z električnim orodjem se lotite razumno. Električnega orodja ne uporabljajte, ko ste utrujeni ali pod vplivom mamil, alkohola oziroma zdravil**. En sam trenutek nepazljivosti pri uporabi električnega orodja ima lahko za posledico resne telesne poškodbe.
- **Uporabljajte osebno zaščitno opremo in vedno nosite zaščitna očala.** Nošenje osebne zaščitne opreme, na primer nedrsečih zaščitnih čevljev, zaščitne čelade ali glušnikov, zmanjšuje tveganje telesnih poškodb.
- **Izogibajte se nenamernemu vklopu orodja. Preden električno orodje priključite na električno omrežje, ga dvignete ali prenašate, se prepričajte, da je izključeno.**
  Če pri nošenju električnega orodja držite prst na stikalu ali če vklopljeno orodje priključite na omrežje, lahko pride do nesreče.
- **Pred vklopom z električnega orodja odstranite nastavitvena orodja ali vijačni ključ.** Orodje ali ključ, ki se nahaja na vrtečem se delu orodja, lahko povzročita nezgodo.
- **Izogibajte se nenormalni telesni drži. Poskrbite za varno stojišče in ohranite ravnotežje.** Tako boste lahko v nepričakovani situaciji bolje obvladali električno orodje.
- **Uporabljajte primerno obleko. Ne nosite širokih oblačil ali nakita. Lasje, oblačila in rokavice naj se ne približujejo premikajočim se delom orodja.** Premikajoči se deli orodja lahko zagrabijo ohlapno obleko, nakit ali dolge lase.
- **Če je mogoče namestiti priprave za odsesavanje in prestrezanje prahu, se prepričajte, da so priključene in pravilno uporabljane. Uporaba priprave za odsesavanje pr**ahu lahko zmanjša nevarnosti zaradi prahu.

Uporaba in ravnanje z električnim orodjem:

- **Ne preobremenjujte orodja. Uporabljajte samo električno orodje, ki je predvideno za opravljanje določenega dela.** Z ustreznim električnim orodjem boste delali bolje in varneje v predvidenem območju zmogljivosti.
- **Ne uporabljajte električnega orodja, ki ima pokvarjeno stikalo.** Električno orodje, ki ga ni možno vklopiti ali izklopiti, je nevarno in ga je treba popraviti.
- **Pred nastavljanjem naprave, zamenjavo pribora ali odlaganjem naprave vedno izvlecite vtič iz električne vtičnice.** Ta previdnostni ukrep onemogoča nenamerni zagon električnega orodja.
- **Električno verižno orodje, ki ga ne uporabljate, shranjujte izven dosega otrok. Osebam, ki orodja ne poznajo ali niso prebrale teh navodil, ne dovolite uporabljati orodja.** Električna orodja so nevarna, če jih uporabljajo neizkušene osebe.
- **Električno orodje skrbno vzdržujte. Prepričajte se, da gibljivi deli delujejo brezhibno in da niso stisnjeni. Prav tako ne smejo biti zlomljeni ali poškodovani do te mere, da ovirajo delovanje električnega orodja. Pred ponovno uporabo je treba poškodovani del orodja popraviti.** Vzrok za številne nezgode so prav slabo vzdrževana električna orodja.
- **Rezalna orodja naj bodo ostra in čista.** Skrbno negovana rezalna orodja z ostrimi robovi se manj zatikajo in so lažje vodljiva.
- **Električno orodje, pribor, nastavke itd. uporabljajte v skladu s temi navodili.** Pri tem upoštevajte delovne pogoje in vrsto dela, ki ga nameravate opravljati. Zaradi uporabe električnega orodja v druge, nepredvidene namene, lahko nastanejo nevarne situacije.

Servis:

- **Električno orodje lahko popravlja samo usposobljen strokovnjak, in to izključno z originalnimi nadomestnimi deli.** Le tako bo tudi vnaprej zagotovljena varna raba električnega orodja.

Varnostna navodila za vse uporabe

Splošna varnostna opozorila za brušenje, delo z žičnimi krtačami in rezanje:

- **To električno orodje lahko uporabljate kot brusilnik, žično krtačo ali rezalnik. Upoštevajte vsa varnostna opozorila, navodila, slike in podatke, ki jih prejmete z orodjem.** Če naslednjih navodil ne boste upoštevali, lahko pride do električnega udara, požara in/ali hujših poškodb.
- **To električno orodje ni primerno za brušenje z brusnim papirjem ali poliranje.** Uporaba električnega orodja v namene, za katere ni predvideno, lahko povzroči nevarnosti in poškodbe.
- Ne uporabljajte pribora, ki ga proizvajalec ni priporočil posebej za to električno orodje. Dejstvo, da lahko pribor pritrdite na svoje električno orodje, še ne pomeni, da ga boste lahko tudi varno uporabljali.
- **Dovoljeno število vrtljajev delovnega orodja je lahko največ tolikšno, kot je najvišje število vrtljajev, navedeno na električnem orodju.** Pribor, ki se vrti hitreje od dovoljenega, se lahko prelomi in izvrže.

- **Zunanji premer in debelina nastavka morata ustrezati dimenzijam vašega električnega orodja.** Napačno dimenzionirani nastavki ne bodo zadostno oklopljeni in jih ne bo možno nadzorovati.
- **Nastavki z navojnim nastavkom se morajo natančno prilegati brusnemu vretenu. Pri nastavkih, ki se nameščajo s pomočjo prirobnice, mora premer odprtine v nastavku ustrezati premeru vpetja na prirobnici.** Nastavki, ki jih ne morete dobro pritrditi na električno orodje, se vrtijo neenakomerno, lahko močno vibrirajo in pripeljejo do izgube nadzora.
- **Ne uporabljajte poškodovanih nastavkov. Pred vsako uporabo preverite nastavke: brusilne plošče glede odlomljenih delov in razpok, brusne krožnike glede razpok, obrabe ali močne obrabe, žične krtače glede zrahljanih ali zlomljenih žic. Če električno orodje ali nastavek padeta na tla, preverite, ali je poškodovano in ga zamenjajte z nepoškodovanim. Če ste preverili nastavek in ga pravilno namestili, se vi in vse osebe v vaši bližini ne zadržujte na ravni vrtečega se nastavka in pustite orodje, da se za 1 minuto vrti z največjim številom vrtljajev.** Poškodovani nastavki se v tem preizkusnem času večinoma odlomijo.
- **Oblecite svojo osebno zaščitno opremo. Glede na uporabo uporabite tudi popolno zaščito obraza, oči ali zaščitna očala. Če je treba, si nadenite protiprašno masko, zaščito pred hrupom, zaščitne rokavice ali posebni predpasnik, ki vas bodo zaščitili pred manjšimi odbrušenimi delci in drugim materialom.** Zavarujte oči pred tujki, ki se lahko zalučajo v vašo smer, in lahko nastanejo kot posledica pri različnih opravilih. Protiprašna ali dihalna maska morata filtrirati prah, ki nastane med uporabo. Če ste dalj časa izpostavljeni glasnemu hrupu, lahko pride do izgube sluha.
- **Pri drugih osebah pazite na to, da se bodo zadrževale na varni razdalji do vašega območja dela. Vsakdo, ki vstopa v območje dela, mora nositi osebno zaščitno opremo.** Odlomljeni kosi obdelovanca ali prelomljeni nastavki se lahko zalučajo v prostor in povzročijo poškodbe tudi zunaj neposrednega območja dela.
- **Če med delom obstaja tveganje, da nastavek udari v skrite električne vodnike ali ob električni napajalni kabel orodja, električno orodje prijemajte samo za izolirane prijemalne površine.** Zaradi stika z električnimi vodniki pod napetostjo lahko pridejo pod napetost tudi kovinski deli orodja, posledica tega pa je električni udar.
- **Priključnega kabla ne približujte vrtečemu se orodju.** Če boste izgubili nadzor nad orodjem, se lahko priključni kabel prereže ali ujame v orodje, s tem pa se lahko v vrteče orodje ujame tudi vaša roka.
- **Električnega orodja nikdar ne odložite, preden se ne bo nastavek popolnoma ustavil.** Vrteč se nastavek lahko pride v stik z odlagalno površino in tako lahko izgubite nadzor nad električnim orodjem.
- **Med prenašanjem električnega orodja le-to ne sme biti vklopljeno**. Z naključnim stikom se lahko v vrteč nastavek ujamejo vaša oblačila, s tem pa obstaja nevarnost, da se bo nastavek zavrtal v vaše telo.
- **Prezračevalne reže na vašem električnem orodju morate redno čistiti.** Ventilator motorja sesa v ohišje prah,

močno nabiranje kovinskega prahu pa lahko povzroči okvare ali poškodbe zaradi električne energije.

- **Električnega orodja ne uporabljajte v bližini gorljivih materialov.** Zaradi isker se lahko ta material vname.
- **Ne uporabljajte nastavkov, ki vsebujejo tekoča hladilna sredstva.** Uporaba vode ali drugih tekočih hladilnih sredstev lahko povzroči električni udar.

Dodatna varnostna navodila za vse vrste uporabe

Povratni udarec in ustrezna varnostna navodila

Povratni udarec je nenadna reakcija zaradi zatikajočega ali blokiranega vrtečega se nastavka (brusilne plošče, brusnega koluta, žične krtače itd.). Zatikanje ali blokada lahko pripeljeta do nenadne zaustavitve vrtečega se nastavka. S tem se nenadzorovano električno orodje na mestu blokade pospeši v nasprotni smeri nastavka. Če se je npr. brusilna plošča zagozdila v obdelovancu ali pa je blokirana, se lahko rob brusilne plošče, ki se potopi v obdelovanca, ujame in odlomi, s tem pa pride do povratnega udarca. Brusilna plošča se lahko nato zaluča v upravljavca ali pa v nasprotno smer, glede na smer vrtenja plošče na blokiranem mestu. Pri tem se lahko brusilna plošča tudi zlomi. Do povratnega udarca pride kot posledica napačne ali neprimerne uporabe električnega orodja. Z naslednjimi previdnostnimi ukrepi lahko to preprečite.

a) **Električno orodje držite dobro v svojih rokah in postavite roke in telo v položaj, v katerem lahko povratne udarce dobro prenesete. Vedno uporabite dodatni ročaj, če je na voljo, tako da imate nad povratnimi udarci kar največji nadzor in ste tudi pri velikem številu vrtljajev vedno na vse dobro pripravljeni.** Upravljavec lahko s primernimi previdnostnimi ukrepi dobro obvladuje morebitne reakcijske sile in povratne udarce.

b) **Svoje roke nikdar ne polagajte v bližino vrtečih se nastavkov.** Nastavek se lahko v primeru povratnega udarca premakne prek vaše roke.

c) **S svojim telesom se izogibajte območju, v katerega se bo električno orodje zaradi povratnega udarca premaknilo.** Zaradi povratnega udarca se bo električno orodje premaknilo v smer, ki je nasprotna smeri premikanja brusilne plošče na mestu blokade.

d) **Delo opravljajte še posebej previdno na območju vogalov, ostrih robov itd. Preprečite, da bi se nastavki odbili od obdelovanca in se zagozdili. Vrteč se nastavek se na vogalih in ostrih robovih oz. kadar se odbije, prej zagozdi.** Zaradi tega pride do izgube nadzora ali povratnega udarca.

e) **Ne uporabite verižnega ali nazobčanega žaginega lista.** Takšni nastavki pogosto povzročijo povratne udarce in izgubo nadzora nad električnim orodjem.

Posebna varnostna navodila za brušenje in rezalno brušenje

a) **Uporabite izključno brusilna telesa, ki so dovoljena za vaše električno orodje, in zaščitni pokrov, ki je dovoljen za to brusilno telo.** Brusilna telesa, ki niso predvidena za uporabo s tem

električnim orodjem, ne morejo biti zadostno zaščitena in predstavljajo zaradi tega nevarnost.

b) **Kolenaste brusilne plošče morajo biti vnaprej nameščene tako, da brusilna površina ne sega čez rob zaščitnega pokrova.** Nestrokovno nameščena brusilna plošča, ki sega čez rob zaščitnega pokrova, ni zadostno zakrita.

c) **Zaščitni pokrov morate varno namestiti na električno orodje in ga nastaviti tako, da boste dosegli največjo stopnjo varnosti, to pomeni, da bo odprto proti upravljavcu obrnjen čim manjši del brusilnega telesa.** Zaščitni pokrov mora upravljavca zavarovati pred odlomljenimi deli nenamernim stikom z brusilnim telesom.

d) **Brusilna telesa se lahko uporabljajo samo za priporočene možnosti uporabe. Na primer: Nikdar ne brusite s stransko površino rezalne plošče.** Rezalne plošče so namenjene odstranjevanju materiala z robom koluta. Zaradi stranskega pritiska se lahko ta brusilna telesa prelomijo.

e) **Za svojo izbrano brusilno ploščo uporabite vedno nepoškodovane vpenjalne prirobnice v pravi velikosti in obliki.** Primerne prirobnice podpirajo brusilno ploščo in zmanjšajo nevarnost preloma plošče. Prirobnice za rezalne plošče se lahko od prirobnic za druge brusilne plošče razlikujejo.

f) **Ne uporabljajte obrabljenih prirobnic od večjih električnih orodij.** Brusilne plošče za večja električna orodja niso primerna za višje število vrtljajev pri manjših električnih orodjih, zaradi česar se lahko prelomijo.

Dodatna posebna varnostna navodila za rezalno brušenje

a) **Preprečite blokado rezalne plošče ali previsoko silo pritiska. Ne izvajajte prekomerno globokih rezov.** Preobremenitev rezilne plošče poveča možnost za zagozdenje ali blokado in s tem tudi možnost povratnega udarca ali preloma brusilnega telesa.

b) **Izogibajte se predelu pred in za vrtečo se rezalno ploščo.** Če rezalno ploščo v obdelovancu pomikate stran od sebe, se lahko v primeru povratnega udarca električno orodje skupaj z vrtečo se ploščo zaluča neposredno nazaj v vas.

c) **Če se rezalna plošča zagozdi ali pa delo prekinete, orodje izklopite in ga držite pri miru, dokler se ne bo plošča popolnoma umirila. Iz reza nikdar ne poskušajte izvleči rezalne plošče, ki se še vrti, saj lahko tako pride do povratnega udarca.** Poiščite in odpravite vzrok zagozdenja.

d) **Električnega orodja ne vklapljajte ponovno, dokler je še vedno v obdelovancu. Rezalno ploščo pustite, da doseže svoje polno število vrtljajev, nato pa previdno nadaljujte z rezanjem.** V nasprotnem primeru se lahko plošča zagozdi, se zaluča iz obdelovanca in povzroči povratni udarec.

e) **Plošče ali obdelovance podprite, tako da boste zmanjšali tveganje povratnega udarca zaradi ukleščene rezalne plošče.** Večji obdelovanci se lahko pod svojo lastno teži upognejo. Obdelovanec mora biti na obeh straneh plošče podprt, to pomeni tako v bližini rezalne plošče kot tudi pri robu.

f) **Bodite še posebej previdni pri „žepnih rezih“ v obstoječe stene ali druga**

območja, kjer imate omejen pregled. Potopljena rezalna plošča lahko pri rezih v plinske ali vodne cevi ter električne napeljave in druge predmete povzroči povratni udarec.

Dodatna varnostna navodila za delo z žičnimi krtačami

Posebna varnostna navodila za delo z žičnimi krtačami:

- **Upoštevajte, da žična krtača tudi med običajno uporabo izgublja delce žice. Žic ne smete prekomerno obremeniti s previsoko silo pritiska.** Kosi žice, ki se zalučajo v prostor, so zelo lahki in lahko prebodejo tanka oblačila in/ali kožo.
- **Če se priporoča uporaba zaščitnega pokrova, se zaščitni pokrov in žična krtača ne smeta dotikati.** Krožničaste in lončaste krtače lahko s silo pritiska in centrifugalnimi silami povečajo svoj premer.

Nadaljnji varnostni predpisi

- Orodje priključite le na vtičnico z zaščitno napravo okvarnega toka (diferenčno stikalo) z nazivnim tokom največ 30 mA.
- Priključni in podaljševalni kabel ne smeta biti nameščena v bližini koluta. Če je priključni kabel poškodovan ali prerezan, nemudoma izvlecite vtič iz vtičnice. Ne dotikajte se kabla, dokler ne izvlečete vtiča iz vtičnice. Nevarnost zaradi električnega udara.
- Zamenjavo vtiča ali priključnega kabla mora vedno izvesti proizvajalec električnega orodja ali njegova servisna služba.
- Uporabite samo brusilne plošče, pri katerih je nazivno število vrtljajev vsaj tako veliko kot število vrtljajev, ki je navedeno na tipski ploščici orodja.
- Pred uporabo opravite vizualni pregled brusilnega koluta. Ne uporabite poškodovanih ali preoblikovanih brusilnih plošč. Obrabljeno brusilno ploščo zamenjajte.
- Pazite na to, da ne bo prišlo zaradi isker, ki nastanejo med delom, do nevarnih situacij, npr. da ne pride do stika z osebami ali da ne vnamejo gorljivih snovi.
- Med brušenjem, krtačenjem in rezanjem morate vedno nositi zaščitna očala, zaščitne rokavice in zaščito za dihala ter zaščito za sluh.
- Nikoli ne držite prstov med brusilno ploščo in zaščito pred iskrenjem ali v bližini zaščitnega pokrova. Nevarnost zmečkanin.
- Vrteči se deli orodja zaradi funkcionalnosti niso prekriti. Zaradi tega izvajajte delo preudarno in obdelovanca dobro primite, tako da preprečite zdrsavanje, pri čemer bi lahko vaše roke prišle v stik z brusilno ploščo.
- Obdelovanec se med brušenjem zelo segreje. Ne dotikajte se ga na obdelovanem mestu in pustite, da se ohladi. Obstaja nevarnost opeklin. Ne uporabljajte hladilnih sredstev ali podobnih materialov.
- Nikoli ne delajte z orodjem, če ste utrujeni oz. če ste pod vplivom alkohola ali zdravil. Vedno si pravočasno vzemite odmor.
- Izklopite orodje in izvlecite vtič iz vtičnice:
  - zaradi sprostitve blokiranega nastavka,
  - če je priključni kabel poškodovan ali zapleten,

- če se pojavijo nenavadni zvoki.
- Če se poškoduje priključni kabel tega orodja, ga je treba zamenjati s posebnim priključnim kablom, ki je na voljo pri proizvajalcu ali njegovi servisni službi.

DRUGA TVEGANJA

Tudi če to električno orodje uporabljate v skladu s predpisi, se pri njegovi uporabi pojavlja nekaj tveganj. Naslednje nevarnosti se lahko pojavijo v povezavi s konstrukcijo in izvedbo tega električnega orodja:

a) poškodbe pljuč, če ne uporabljate ustrezne zaščite za dihala,
b) poškodbe sluha, če ne uporabljate ustrezne zaščite za sluh,
c) nevarnost poškodb zaradi
   - dotika nezaščitenega dela brusnega orodja;
   - izmeta delcev z obdelovancev ali poškodovanih brusilnih plošč.
d) Vpliv na zdravje zaradi tresljajev, ki se prenašajo na dlani in roke, če orodje uporabljate dlje časa oziroma ga ne uporabljate in vzdržujte pravilno.

Opozorilo! Električno orodje med delovanjem ustvarja elektromagnetno polje. To polje lahko v določenih pogojih vpliva na aktivne in pasivne medicinske vsadke. Da bi zmanjšali nevarnost resnih ali smrtnih poškodb, osebam z medicinskimi vsadki priporočamo, da se pred uporabo orodja posvetujejo s svojim zdravnikom in proizvajalcem medicinskega vsadka.

Navodila za delo

Pri izbiri pribora bodite pozorni na to, da je njegovo dovoljeno število vrtljajev najmanj tolikšno kot navedeno največje število vrtljajev kotnega brusilnika.
Pri izbiri plošče bodite pozorni na največji dovoljeni premer in največjo dovoljeno debelino.
Pri izbiri krtače pazite na velikost navoja M14.

J Grobo brušenje

Za grobo brušenje nikdar ne uporabljajte rezalnih plošč !

Napravo smete z brusilno ploščo uporabljati le z nameščenim zaščitnim pokrovom.

Za grobo brušenje vgradite zaščitni okrov (9), glejte »Vgradnja/nastavljanje/odstranjevanje zaščitnega okrova«.

Na obdelovanca pritiskajte samo z zmerno močjo. Orodje premikajte enakomerno sem ter tja.

Pri delovnem kotu od 30° do 40° boste pri grobem brušenju dosegli najboljše rezultate.

H Brušenje z žično krtačo

Pri izbiri žične krtače obvezno pazite na dovoljeno število vrtljajev. Dovoljeno število vrtljajev žične krtače mora biti najmanj tolikšno kot navedeno največje število vrtljajev kotnega brusilnika.

Nosite zaščitna očala, saj lahko žičke odpadajo!

Primerno za odstranjevanje grobe rje, čiščenje varov in odstranjevanje laka.

Žično krtačo srednje močno pritiskajte na obdelovanec.
Žične krtače ne preobremenjujte s premočnim pritiskanjem.

I Rezalno brušenje

Plošč za grobo brušenje nikdar ne uporabljajte za rezanje !

Napravo smete z rezalno ploščo uporabljati le z nameščenim zaščitnim pokrovom.

Za rezanje vgradite zaščitni okrov (9) z nastavkom (9.1), glejte »Vgradnja/nastavljanje/odstranjevanje zaščitnega okrova« in »Vgradnja/odstranjevanje nastavka na zaščitnem okrovu«.

Uporabljate lahko samo preverjene rezalne in brusilne plošče, ki so bile ojačane z vlakni.

Načeloma izvajajte dela z majhno podajalno hitrostjo. Na obdelovanca pritiskajte samo z zmerno močjo.

Delo izvajajte vedno v protiteku. Tako orodja ne boste nenadzorovano potisnili iz reza.

Shranjevanje priteznega ključa

Vpenjalni ključ (13) lahko shranite v ročaj (1), glejte podrobnost na sliki A .

Montaža

Pozor!
Nevarnost poškodb!

- Bodite pozorni, da imate pri delu dovolj prostora in da ne ogrožate drugih.
- Pred uporabo morajo biti vsi pokrovi in zaščitna oprema pravilno nameščena.
- Preden na orodju izvajajte nastavitve, izvlecite vtič.

A Montirajte ročaj

Orodje lahko upravljate samo z montiranim ročajem.

Glede na način dela ročaj (1) na napravi privijte na navoj za ročaj levo (7), desno (glejte sliko A) ali zgoraj (2).

D Montaža/nastavitev zaščitnega pokrova/demontaža

Ko se zaščitni pokrov (9) zaskoči v položaju, prikazanem na sliki D ①, celoten zaščitni pokrov potisnite proti orodju ter ga hkrati zavrtite

Zaščitni pokrov nastavite tako, da iskre, ki nastajajo med delom, ali odlomljeni delci ne morejo zadeti ljudi v bližini.

Zaščitni pokrov mora biti poleg tega v takšnem položaju, da iskre ne morejo zanetiti vnetljivih predmetov v bližini.

Demontaža brusilne plošče:

1. Pritisnite tipko za blokado vretena (A 10).
2. Obračajte pritrdilno vreteno (16), dokler zapora vretena ne zaustavi pritrdilnega vretena. Še naprej držite pritisnjen gumb za zaporo vretena (A 10).
3. Odvijte zatezno matico (B 15) s ključem za pritezanje (A 13). Gumb za zaporo vretena (A 10) lahko izpustite.
4. Odstranite zatezno matico (B 15)in vpenjalno prirobnico (B 14) s pritrdilnega vretena (16).

Namestitev zaščitnega pokrova:

5. Namestite zaščitni pokrov (9) na orodje tako, da je odprta stran obrnjena proti orodju.
   Ozobji zaščitnega pokrova in orodja se morata prilegati. Glejte podrobno sliko ①.
6. Potisnite zaščitni pokrov (9) v smeri orodja, da ga boste lahko zavrteli. Glejte podrobno sliko ②.
7. Žični obroč (23) za pritrditev zaščitnega okrova pritrdite s pritiskom v utor na zobeh na napravi.
8. Obrnite zaščitni pokrov (9) v delovni položaj. Zaprta stran zaščitnega pokrova mora biti vedno obrnjena proti upravljavcu.
9 Prilagodite položaj zaščitnega pokrova, če opazite med uporabo, da zaščitni pokrov ne optimalno ščiti.

Demontaža zaščitnega pokrova:

10. Demontirajte zaščitni pokrov (9), tako da odstranite (23) žičnati obroček z ustreznim pripomočkom (npr. majhnim izvijačem). Glejte podrobno sliko ③. Za preprostejšo demontažo zavrtite zaščitni pokrov (9) v položaj, prikazan na podrobni sliki ①, šele ko ste odstranili žičnati obroček (23).

E Vgradnja/odstranjevanje nastavka na zaščitnem okrovu

Vgradnja nastavka

1. Nastavek (9.1) postavite na zaščitni okrov (9) s stranjo, na kateri je s puščico prikazana smer delovanja.
2. Nastavek (9.1) potisnite na zaščitni okrov (9), dokler se slišno ne zaskoči.

Odstranjevanje nastavka

1. Odpahnite nastavek (9.1), tako da zaskočko (24) potisnete z zaščitnega okrova (9).
2. Nastavek (9.1) z vrtenjem odstranite z zaščitnega okrova (9).

F Montaža/menjava plošče

1. Pritisnite tipko za blokado vretena (10).
2. Obračajte pritrdilno vreteno (16), dokler zapora vretena ne zaustavi pritrdilnega vretena. Še naprej držite pritisnjen gumb za zaporo vretena (10).
3. Odvijte zatezno matico (15) s ključem za pritezanje (13). Gumb za zaporo vretena (10) lahko izpustite.
4. Želeno ploščo postavite na vpenjalno prirobnico (B 14). Napis na plošči je načeloma usmerjen vedno proti orodju.

Če je na plošči označena smer vrtenja, pri montaži pazite na to, da se ujema s smerjo vrtenja kotnega brusilnika. Ta smer je navedena na orodju poleg tipke za blokado vretena (10) ( ).

Pazite na to, da je prirobnica (B 14) na orodje nataknjena tako, da se odprtine na prirobnici usedejo na rob orodja. Vpenjalno vreteno (16) se mora zavrteti, če zavrtite prirobnico.

5. Namestite zatezno matico (15) ponovno na vpenjalno vreteno (16). Ploska stran vpenjalne matice kaže proti uporabljenemu priboru, kadar je debelina ležišča plošče < 5 mm.
   Če je debelina ležišča plošče ≥ 5 mm, obrnite vpenjalno matico.
   Glejte sliko B .
6. Pritisnite gumb za zaporo vretena (10) in obračajte pritrdilno vreteno (16), dokler zapora vretena ne zaustavi pritrdilnega vretena. Ponovno zategnite zatezno matico (15) s priteznim ključem (13). Gumb za zaporo vretena (10) lahko izpustite.

G Montaža/zamenjava žične krtače

1. Pritisnite tipko za blokado vretena (10).
2. Obračajte vpenjalno vreteno (16), dokler blokada vretena ne zaustavi vpenjalnega vretena. Še naprej držite pritisnjen gumb za blokado vretena (10).
3. Žično krtačo odvijte z viličastim ključem (ni vključen v obseg dobave). Gumb za blokado vretena (10) lahko izpustite.
4. Želeno žično krtačo nasadite na vpenjalno vreteno.
5. Pritisnite tipko za blokado vretena (10) in žično krtačo privijte na vpenjalno vreteno (16). Žično krtačo zategnite z viličastim ključem. Gumb za blokado vretena (10) lahko izpustite.

Uporaba

Pozor! Nevarnost poškodb!

- Pred vsemi deli na orodju izvlecite vtič.
- Uporabljajte samo brusilne plošče in pribor, ki jih je priporočil proizvajalec. Če uporabljate druge nastavke in pribor od navedenih, se lahko poškodujete.
- Uporabljajte samo pribor s podatkom o proizvajalcu, vrsti vezave, dimenziji in dovoljenem številu vrtljajev.
- Uporabljajte samo pribor, na katerem je natisnjeno vsaj tolikšno število vrtljajev, kot je navedeno na tipski ploščici orodja.
- Ne uporabljajte odlomljenih, počenih ali drugače poškodovanih brusilnih kolutov.
- Orodja nikoli ne uporabljajte brez varnostne opreme.
- **Podprite plošče ali obdelovance, da zmanjšate nevarnost povratnega udarca zaradi ukleščene rezalne plošče.** Veliki obdelovanci se lahko upognejo zaradi lastne teže. Obdelovanec podprite na obeh straneh reza, in sicer tako v bližini rezalne plošče kot tudi na robu.

Ko orodje deluje, se z rokami ne približujte plošči. Nevarnost poškodb.

Navodila za menjavo:

- Orodja nikoli ne uporabljajte brez varnostne opreme.
- Prepričajte se, da je število vrtljajev, navedeno na priboru, enako ali večje nazivnemu številu vrtljajev orodja v prostem teku.
- Prepričajte se, da dimenzija pribora ustreza orodju.
- Uporabljajte samo brezhibne plošče (preizkus zvena plošče: če nanjo udarite s plastičnim kladivom, ima čist zven).
- Premajhnega notranjega premera koluta ne širite naknadno.
- Ne uporabljajte dodatnih reducirnih puš ali adapterjev, da bi prilagodili neustrezen brusilni kolut s prevelikim notranjim premerom.
- Ne uporabljajte žaginih listov.
- Za vpenjanje brusilnega orodja lahko uporabljate samo priložene vpenjalne prirobnice. Vmesne plasti med vpenjalno prirobnico in brusilnim orodjem morajo biti iz elastičnih snovi, npr. gume, mehkega kartona itd.
- Po menjavi pribora orodje ponovno v celoti sestavite.

Izklopite orodje in izvlecite vtič iz vtičnice. Počakajte, da se orodje ohladi.

Pri menjavi pribora nosite zaščitne rokavice, da preprečite nevarnost ureznin.

Vpenjalne matice ne privijte premočno, da preprečite lom brusilne plošče in matice.

Vklop in izklop

Bodite pozorni, da napetost električnega priključka ustreza podatkom na tipski ploščici.

Orodje priključite na električno omrežje.

1. Za vklop pritisnite stikalo za vklop in izklop (A 4) naprej v smeri orodja ter ga nato pritisnite v smeri prijemalne površine na orodju.
2. Za izklop izpustite stikalo za vklop in izklop. Orodje se izklopi.

Po vklopu počakajte, da doseže orodje svoje maksimalno število vrtljajev. Šele nato začnite z delom.

Ko orodje izklopite, se nameščeni pribor vrti še nekaj časa. Nevarnost poškodb.

Poskusni tek:
Pred prvo uporabo in po vsaki menjavi orodja opravite poskusni tek brez obremenitve. Orodje nemudoma izklopite, če se nameščeni pribor ne vrti ravno, če se pojavljajo nezanemarljivi tresljaji ali neobičajni zvoki.

Trajno delovanje

1. Vklopite izdelek.
   Vklop trajnega delovanja:
2. Stikalo za vklop/izklop (4) zataknite v vključen položaj, tako da ga potisnete naprej v smeri naprave.

Izklop trajnega delovanja:

3. Stikalo za vklop/izklop (4) na kratko pritisnite v smeri ročaja na napravi. Naprava se izklopi.

Čiščenje in vzdrževanje

Preden se lotite nastavljanja, vzdrževalnih del ali popravil, izvlecite vtič iz vtičnice.

Dela, ki niso opisana v teh navodilih za uporabo, naj izvedejo v strokovni delavnici. Uporabljajte samo originalne dele. Preden se lotite vzdrževanja ali čiščenja, počakajte, da se orodje ohladi. Sicer obstaja nevarnost opeklin!

Pred vsako uporabo preverite orodje glede vidnih napak, kot so zrahljani, obrabljeni ali poškodovani deli, in preverite, ali so pravilno nameščeni vijaki in drugi deli. Preverite predvsem brusilni kolut. Zamenjajte poškodovane dele.

Čiščenje

Ne uporabljajte čistilnih sredstev oz. topil. Kemične substance lahko načnejo plastične dele naprave. Naprave nikoli ne čistite pod tekočo vodo.

- Orodje po vsaki uporabi temeljito očistite.
- Očistite prezračevalne odprtine in površino orodja z mehko ščetko, čopičem ali krpo.

C Vzdrževanje

Zamenjava oglenih ščetk

Izklopite orodje in izvlecite vtič iz vtičnice.
Počakajte, da se orodje ohladi.

1. Odvijte vijak (A 6) servisnega pokrova (A 5).
2. Odstranite servisni pokrov (A 5).
3. Dvignite pritisno vzmet (17) iz utora (19) oglene ščetke (18).
4. Snemite kontaktni vtič (22) s kontaktnega čevlja (24).
5. Izvlecite ogleno ščetko (18) iz vodila.
6. Vstavite novo ogleno ščetko (18) v vodilo.
7. Priključek (20) v loku speljite po utoru za pritisno vzmet (19). Pri tem priključek (20) speljite skozi stransko odprtino vodila.
8. Kontaktni vtič (22) namestite na kontaktni čevelj (21).
9. Ponovno namestite pritisno vzmet (17) v utor (19) oglene ščetke (18).
10. Ponovno pritrdite servisni pokrov (A 6) z vijakom (A 7).
11. Ponovite korake 1 do 10 tudi na drugi strani orodja. Oglene ščetke vedno zamenjajte v parih.

Shranjevanje

- Orodje hranite na suhem, neprašnem mestu izven dosega otrok.
- Brusilne plošče shranjujte suhe in pokonci, ne smejo pa biti zloženi eden na drugega.

Odstranjevanje/ varstvo okolja

Napravo, pribor in embalažo oddajte v okolju prijazno reciklažo.

Električnih naprav ne odvrzite med hišne odpadke.

- Napravo oddajte v reciklažo. Uporabljene plastične in kovinske dele lahko ločite glede na material in jih oddate v reciklažo. Več informacij dobite pri našem servisnem centru.
- Odsluženo orodje, ki nam ga pošljete, odstranimo brezplačno.

Iskanje napak

Pozor! Nevarnost električnega udara!
Pred vsemi deli na napravi izvlecite vtič iz vtičnice!

Težava	Možen vzrok	Odprava napake
Orodje se ne vklopi	Ni omrežne napetosti. Izklopi se hišna varovalka	Preverite priključni kabel, napeljavo in vtič, po potrebi naj popravilo izvede usposobljen elektrotehnik, preverite hišno varovalko.
	Stikalo za vklop/izklop (A 4) je v okvari	Popravilo naj opravi servisna služba
	Okvara motorja	
Brusno orodje se ne premika, čeprav motor deluje	Matica brusilne plošče ni privita	Privijte matico brusilne plošče (glejte „Menjava plošče“)
	Obdelovanec, ostanki obdelovanca ali ostanki brusilnega orodja blokirajo pogon	Odstranite blokado
Motor se upočasnjuje in se ustavi	Orodje je zaradi obdelovanca preobremenjeno	Zmanjšajte pritisk na brusilno orodje
		Obdelovanec ni primeren
Brusilna plošča se ne vrti pravilno, slišite lahko neobičajen zvok	Matica brusilne plošče ni privita	Privijte matico brusilne plošče (glejte „Menjava plošče“)
	Brusilna plošča je v okvari	Menjava brusilnega koluta

Nadomestni deli / Pribor

Nadomestni deli in pribor so na voljo na spletni strani www.grizzlytools-service.eu

Če imate težave s postopkom naročanja, uporabite obrazec za stik.
Pri dodatnih vprašanjih se obrnite na servisno središče (glejte stran 43).

Rezalna plošča
Kataloška številka: 91103229

Hitrost v prostem teku n_0...maks.12200 min^{-1}
Hitrost koluta ..... maks. 80 m/s
Zunanji premer ..... Ø 125 mm
Izvrtina ..... Ø 22,23 mm
Debelina .....maks. 6 mm

Lončasta ščetka, valovita žica
Kataloška številka: 91103213

Hitrost v prostem teku n_0...maks.12500 min^{-1}
Hitrost koluta ..... maks. 52 m/s
Navoj vretena.....M14

Lončasta ščetka, pletena žica
Kataloška številka: 91103214

Hitrost v prostem teku n_0
..... maks.12500 min^{-1}
Hitrost koluta ..... maks. 50 m/s
Navoj vretena.....M14

Grizzly Tools GmbH & Co. KG
Stockstädter Straße 20, 63762 Großostheim, Germany

Pooblaščeni serviser:
Tel.: 080080917
E-Mail: grizzly@lidl.si
(Birotehnika, Hodošček Renata s.p., Lendavska ULICA 23, 9000 Murska Sobota)

Garancijski list

1. S tem garancijskim listom «Grizzly Tools GmbH & Co. KG, Stockstädter Straße 20, 63762 Großostheim, Germany» jamčimo, da bo izdelek v garancijskem roku ob normalni in pravilni uporabi brezhibno deloval in se zavezujemo, da bomo ob izpolnjenih spodaj navedenih pogojih odpravili morebitne pomanjkljivosti in okvare zaradi napak v materialu ali izdelavi oziroma po svoji presoji izdelek zamenjali ali vrnili kupnino.
2. Garancija je veljavna na ozemlju Republike Slovenije.
3. Garancijski rok za proizvod je 36 mesecev od datuma izročitve blaga. Datum izročitve blaga je razviden iz računa.
4. Kupec je dolžan okvaro javiti pooblaščenemu servisu oziroma se informirati o nadaljnjih postopkih na zgoraj navedeni telefonski številki. Svetujemo vam, da pred tem natančno preberete navodila o sestavi in uporabi izdelka.
5. Kupec je dolžan pooblaščenemu servisu predložiti garancijski list in račun, kot potrdilo in dokazilo o nakupu ter dnevu izročitve blaga.
6. V primeru, da proizvod popravlja nepooblaščeni servis ali oseba, kupec ne more uveljavljati zahtevkov iz te garancije.
7. Vzroki za okvaro oziroma nedelovanje izdelka morajo biti lastnosti stvari same in ne vzroki, ki so zunaj proizvajalčeve oziroma prodajalčeve sfere. Kupec ne more uveljavljati zahtevkov iz te garancije, če se ni držal priloženih navodil za sestavo in uporabo izdelka ali če je izdelek kakorkoli spremenjen ali nepravilno vzdrževan.
8. Jamčimo servisiranje in rezervne dele za minimalno dobo, ki je zahtevana s strani zakonodaje.
9. Obrabni deli oz. potrošni material so izvzeti iz garancije.
10. Vsi potrebni podatki za uveljavljanje garancije se nahajajo na dveh ločenih dokumentih (garancijski list, račun).
11. Ta garancija proizvajalca ne izključuje pravic potrošnika, ki izhajajo iz odgovornosti prodajalca za napake na blagu.

Prodajalec:
Lidl Slovenija d.o.o. k.d., Pod lipami 1, SI-1218 Komenda

Obsah

Úvod **45**
Účel použití **46**
Obecný popis **46**
Rozsah dodávky 46
Popis funkce 46
Přehled 46
Technické údaje **47**
Bezpečnostní pokyny **47**
Symboly a piktogramy 47
Všeobecné bezpečností pokyny pro elektrické nářadí 48
Bezpečnostní pokyny pro všechny aplikace 51
Další bezpečnostní pokyny pro všechny aplikace **52**
Zpětný ráz a příslušné bezpečnostní pokyny 52
Zvláštní bezpečnostní opatření pro broušení a rozbrušování 53
Další specifické bezpečnostní pokyny pro rozbrušování 53
Další bezpečnostní pokyny pro práci s drátěnými kartáči 54
Další bezpečnostní informace 54
ZBÝVAJÍCÍ RIZIKA 55
Pracovní pokyny **55**
Hrubování 55
Broušení s drátěným kartáčem 56
Rozbrušování 56
Montáž **56**
Montáž rukojeti 56
Montáž či výměna kotouče 57
Montáž/výměna drátěného kartáče 58
Obsluha **58**
Zapnutí a vypnutí 59
Nepřetržitý chod 59
Čištění a údržba **60**
Čištění 60
Údržba 60
Skladování **60**
Likvidace/ochrana životního prostředí **61**
Hledání chyb **61**
Náhradní díly / Příslušenství **62**
Záruka **63**
Opravna **64**
Service-Center **64**
Dovozce **64**
Překlad originálního prohlášení o shodě CE **110**
Nákresy explozí **113**

Úvod

Blahopřejeme vám ke koupi vašeho nového přístroje. Rozhodli jste se pro vysoce kvalitní výrobek.
Kvalita tohoto přístroje byla kontrolována během výroby a byla provedena také závěrečná kontrola. Tím je zaručena funkčnost přístroje.

Návod k obsluze je součástí tohoto výrobku. Obsahuje důležité pokyny týkající se bezpečnosti, používání a likvidace. Před použitím výrobku se seznamte se všemi pokyny k obsluze a bezpečnosti. Výrobek používejte jen k popsaným účelům a v rámci uvedených oblastí použití.
Návod dobře uschovejte a při předávání výrobku třetímu předejte i všechny podklady.

Účel použití

Úhlová bruska je zařízení určené k řezání, hrubování a kartáčování kovu, betonu nebo dlaždic bez použití vody. Přístroj je určen k použití s drátěným kartáčem.
Přístroj není vhodný pro veškeré ostatní druhy použití (například broušení s nevhodnými brusnými nástroji (kotouči), broušení s chladící kapalinou či broušení nebo řezání materiálů ohrožujících zdraví, např. azbest).
Přístroj je určen pro použití domácími kutily. Není určen pro nepřetržité komerční využívání.
Přístroj je určen pro použití dospělými. Osoby nad 16 let smějí přístroj používat pouze pod dohledem.
Výrobce neručí za škody způsobené nesprávným použitím nebo nesprávnou obsluhou.

Obecný popis

Obrázky najdete na přední a zadní výklopní straně.

Rozsah dodávky

Přístroj vybaltej a zkontrolujte, je-li kompletní. Obalový materiál řádně zlikvidujte.

- přístroj
- rukojeť
- ochranný kryt
- upínací klíč
- řezný kotouč
- 2 náhradní uhlíkové kartáče
- návod k obsluze

Popis funkce

Úhlová bruska je vhodná k řezání, hrubování či kartáčování kovu. Pro každou jednotlivou aplikaci jsou k dispozici specifické kotouče. Přečtěte si informace o výrobci kotouče.
Funkce ovládacích prvků naleznete v následujících popisech.

Přehled

A
1 rukojeť
2 závit pro držadlo
3 regulátor otáček
4 zapínač/vypínač s blokací zapnutí
5 kryt pro údržbu
6 šroub
7 závit pro držadlo
8 řezný kotouč
9 ochranný kryt
9.1 nástavec, ochranný kryt
10 aretovací tlačítko vřetene
11 napájecí kabel
12 náhradní uhlíkové kartáče
13 upínací klíč

B
14 upínací příruba
15 upínací matice
16 upínací vřeteno

C
17 přítlačná pružina
18 uhlíkový kartáč
19 matice přítlačné pružiny
20 přípojka
21 stykací botka
22 kontaktní konektor

D
23 drátěný kroužek, upevnění ochraného krytu

E
24 západka

Technické údaje

Úhlová bruska ..... PWS 125 G6

Jmenovité vstupní napětí ... 230 V~, 50 Hz
Příkon ..... 1200 W
Otáčky naprázdno (n) . 3000-12000 min^{-1}
Rozměry rozbrušovacího/hrubovacího kotouče..... Ø 125 x 22,23 mm
Tloušťka rozbrušovacího/ hrubovacího kotouče ..... max. 6 mm
Závit vybrušovacího vřetene M14
Délka závitu vřetene brousicího kotouče ..... max. 12 mm
Třída ochrany..... ⧈ II
Druh ochrany IPX0
Hladina zvukového tlaku (L_{pA}) ..... 90,2 dB(A); K_{pA}= 3 dB
Úroveň akustického výkonu (L_{WA})
měřená ..... 101,2 dB(A); K_{WA}= 3 dB
zaručená ..... 107 dB(A)
Vibrace(a_h) ..... 6,95 m/s^2; K= 1,5 m/s^2

U vibračních hodnot se přitom jedná o maximální hodnoty, které byly zjištěny pomocí dodávaného rozbrušovacího kotouče. Skutečné vibrační hodnoty se mohou lišit podle použitého příslušenství. Vibrační hodnoty jsou dále ovlivněny manipulací na straně uživatele.

řezném kotouči:

volnoběžné otáčky n_0 .... max.12200 min^{-1}
rychlost otáčení kotouče ..... max. 80 m/s*
vnější průměr..... Ø 125 mm
otvor ..... Ø 22,23 mm
tloušťka..... 1,2 mm

* Brusný kotouč musí odolat obvodové rychlosti 80 m/s.

Hladina hluku a vibrací byla stanovena dle norem a předpisů uvedených v prohlášení o shodě.

Deklarovaná úroveň vibrací byla měřena pomocí standardizovaných zkušebních metod a lze ji použít k porovnání s jiným elektrickým nářadím.
Deklarovaná úroveň vibrací může být také použita k předběžnému stanovení doby expozice přístroje.

Výstraha: Úroveň vibrací se může od udávané hodnoty lišit při skutečném používání elektrického nářadí v závislosti na způsobu, jakým je elektrické nářadí používáno.
Dle možnosti se snažte udržet co nejnižší zatížení, způsobené vibracemi. Příklady opatření ke snížení zatížení, způsobeno vibracemi, je nošení rukavic při použití nástroje a omezení pracovní doby. Přitom se musí brát v úvahu všechny části pracovního cyklu (například doby, během kterých je elektrický nástroj vypnutý, a ty, ve kterých je sice zapnutý, ale běží bez zátěže).

Bezpečnostní pokyny

Pozor! Při používání elektrických nástrojů je třeba pro ochranu proti elektrickému úderu, nebezpečí poranění a požáru, dbát na následující zásadní bezpečnostná opatření. Před používáním tohoto elektrického přístroje si přečtěte tyto pokyny. Bezpečnostním pokyny uchovávejte na vhodném místě.

Symboly a piktogramy

Symboly na přístroji:

Pozor!

Nebezpečí poranění otáčejícím se nástrojem! Udržujte ruce v dostatečné vzdálenosti

Pozor! Nebezpečí úrazu elektrickým proudem! Před prováděním veškerých prací na přístroji vytáhněte zástrčku ze sítě

Přečtěte si návod k použití!

Používejte a sluchu

Používejte ochrany očí

Chraňte si dýchací orgány vhodnou ochranou

Nebezpečí poranění pořezáním! Noste rukavice, které jsou bezpečné proti pořezání

Třída ochrany II (dvojitá izolace)

Elektrické přístroje nepatří do domovního odpadu

0 I 0 Sekvence zapnutí

Další symboly na řezném kotouči:

Není určeno k broušení čelem kotouče

Není určeno k broušení za mokra

Nepoužívejte vadné kotouče

Vhodnost pro kov

Noste bezpečnostní obuv

Symboly v návodu:

Výstražné značky s údaji pro zabránění škodám na zdraví anebo věcným škodám.

Příkazové značky s údaji pro prevenci škod.

Vytáhněte síťovou zástrčku.

Připojte zařízení k síťovému napětí.

Informační značky s informacemi pro lepší zacházení s nástrojem.

Všeobecné bezpečností pokyny pro elektrické nářadí

VAROVÁNÍ! Přečtěte si všechny bezpečnostními pokyny a instrukce. Pochybení při dodržování bezpečnostních pokynů a instrukcí mohou způsobit úder elektrickým proudem, popálení a/nebo těžká zranění.

Všechny bezpečnostní pokyny a instrukce uchovejte pro budoucí použití.

Pojem „elektrické nářadí" používaný v bezpečnostních pokynech se vztahuje na elektrické nářadí napájené z elektrické sítě (prostřednictvím síťového kabelu) a na elektrické nářadí napájené akumulátorem (bez síťového kabelu).

Bezpečnost pracoviště:

- **Udržujte svůj pracovní úsek čistý a dobře osvětlený.** Nepořádek anebo neosvětlené pracovní oblasti mohou vést k nehodám.

- **Nepracujte s elektrickým nástrojem v okolí ohroženém výbuchem, v kterém se nachází hořlavé tekutiny, plyny anebo prachy.** Elektrické nástroje vytváří jiskry, které mohou zapálit prach anebo páry.
- **Během používání elektrického nástroje udržujte děti a jiné osoby vzdáleně od sebe.** Při nepozornosti můžete ztratit kontrolu nad nástrojem.

Elektrická bezpečnost:

- **Přípojná zástrčka elektrického nástroje se musí hodit do zásuvky. Zástrčka se nesmí žádným způsobem změnit. Nepoužívejte žádné adaptérové zástrčky ve spojení elektrickými nástroji s ochranným uzemněním.** Nezměněné zástrčky a vhodné zásuvky zmenšují riziko elektrického úderu.
- **Vyvarujte se tělesnému kontaktu se zemněnými povrchy jako jsou roury, topná tělesa, sporáky a ledničky.** Existuje zvýšené riziko skrze elektrický úder, když je Vaše tělo zemněné.
- **Nevystavujte elektrický nástroj dešti anebo mokru.** Vniknutí vody do elektrického nástroje zvyšuje riziko elektrického úderu.
- **Nepoužívejte kabel k jinému účelu, jako je nošení nebo zavěšení elektrického nástroje anebo vytažení zástrčky ze zásuvky. Udržujte kabel vzdáleně od žáru, od oleje, od ostrých hran anebo od pohybujících se částí nástrojů.** Poškozené anebo zamotané kabely zvyšují riziko elektrického úderu.
- **Když pracujete s elektrickým nástrojem pod širým nebem, pak používejte pouze prodlužovací kabely, které jsou vhodné i pro venkovní oblast.** Použití prodlužovacího kabelu vhodného pro venkovní oblast, zmenšuje riziko elektrického úderu.
- **Pokud nelze zabránit provozu elektrického nástroje ve vlhkém prostředí, použijte proudový chránič.** Použití proudového chrániče snižuje riziko úrazu elektrickým proudem.

Bezpečnost osob:

- **Buďte pozorní, dbejte na to, co děláte a pusťte se s elektrickým nástrojem rozumně do práce. Nepoužívejte elektrický nástroj, když jste unaveni anebo pod vlivem drog, alkoholu anebo léků.** Jediný okamžik nepozornosti při používání elektrického nástroje může vést k vážným poraněním.
- **Noste osobní ochrannou výstroj a vždy ochranné brýle.** Nošení osobní ochranné výstroje, jako je protiskluzová bezpečnostní obuv, ochranná přilba a ochrana sluchu, snižuje riziko poranění.
- **Vyvarujte se nezáměrnému uvedení do provozu. Přesvědčte se o tom, že je elektrický nástroj vypnutý předtím, než ho připojíte na napájení elektrickým proudem, než ho zvednete anebo nesete.** Když při nošení elektrického nástroje držíte prst na spínači anebo když tento nástroj v zapnutém stavu připojíte na napájení elektrickým proudem, pak toto může vést k nehodám.
- **Odstraňte nastavovací nářadí anebo šroubováky předtím, než elektrický nástroj zapnete.**

Nářadí anebo klíč, který se nachází v otáčející se části nástroje, může vést k poraněním.

- **Vyvarujte se abnormálnímu držení těla. Postarejte se o bezpečný postoj a udržujte vždy rovnováhu.** Tímto můžete v neočekávaných situacích lépe kontrolovat elektrický nástroj.
- **Noste vhodný oděv. Nenoste žádné volné oblečení anebo šperky. Udržujte vlasy, oděv a rukavice vzdáleně od pohybujících se částí.** Volné oblečení, šperky anebo dlouhé vlasy mohou být zachycené pohybujícími se částmi.
- **Lze-li namontovat zařízení na odsávání či zachytávání prachu, se ujistěte, zda jsou taková zařízení namontována a správně používána.** Při používání zařízení na odsávání prachu lze snížit nebezpečí vznikající v důsledku prachu.

Používání a ošetřování elektrického nástroje:

- **Nepřetěžujte tento nástroj. Použijte pro svoji práci elektrické nářadí, určené pro tento účel.** S vhodným elektrickým nástrojem pracujete v udaném výkonovém rozsahu lépe a bezpečněji.
- **Nepoužívejte žádné elektrické nářadí, jehož spínač je defektní.** Elektrické nářadí, které se již nedá zaanebo vypnout, je nebezpečné a musí být opravené.
- **Vytáhněte zástrčku ze zásuvky předtím, než provedete nastavování na nástroji, než vyměníte části příslušenství anebo než nástroj odložíte.** Toto preventivní bezpečnostní opatření zabrání neúmyslnému startu elektrického nástroje.
- **Uložte nepoužívaný elektrický nástroj mimo dosahu dětí. Nepřenechávejte používání tohoto nástroje osobám, které s tímto nástrojem nejsou obeznámené anebo tyto pokyny nečetly.** Elektrické nástroje jsou nebezpečné, když je používají nezkušené osoby.
- **Ošetřujte pečlivě tento elektrický nástroj. Kontrolujte, jestli pohyblivé díly bezvadně fungují a neváznou, jestli jsou části zlomené anebo natolik poškozené, že je funkce elektrického nástroje narušena.** Nechte poškozené části před použitím nástroje opravit. Příčiny mnohých nehod tkví ve špatně udržovaných elektrických nástrojích.
- **Udržujte řezné nástroje ostré a čisté.** Pečlivě ošetřované řezné nástroje s ostrými řeznými hranami se méně zaseknou a lépe se vedou.
- **Používejte tento elektrický nástroj, jeho příslušenství, vložné nástroje atd. v souladu s těmito instrukcemi.** Zohledněte přitom pracovní podmínky a činnost, která se má vykonávat. Používání elektrického nástroje pro jiné účely, než pro které je určený, může vést k nebezpečným situacím.

Servis:

Svoje elektrické nářadí nechte opravit pouze kvalifikovaným odborným personálem a jenom pomocí originálních náhradních dílů. Tímto se zajistí to, že bezpečnost elektrického nářadí zůstává zachována.

Bezpečnostní pokyny pro všechny aplikace

Společné bezpečnostní pokyny pro broušení, práce s drátěnými kartáči a řeznými kotouči:

- **Toto elektrické nářadí je určeno k používání jako bruska, drátěný kartáč a jako rozbruska. Dodržujte všechna bezpečnostní varování, pokyny, ilustrace a údaje, které jste obdrželi spolu s přístrojem.** Při nedodržování těchto pokynů může dojít k úrazu elektrickým proudem, požáru či vážnému zranění.
- **Toto elektrické nářadí není vhodné pro broušení smirkovým papírem a leštění.** Pro používání, pro která elektrické nářadí nebylo určeno, může dojít k ohrožení a zranění.
- **Nepoužívejte žádné příslušenství, které není výrobcem výslovně určeno a doporučeno pro toto elektrické nářadí.** Bezpečné používání není zaručeno jen proto, že příslušenství lze k nářadí připevnit.
- **Maximální přípustné otáčky používaného nářadí musí odpovídat alespoň hodnotě maximálních otáček udávaných na elektrickém nářadí.** Příslušenství otáčející se rychlostí, která překračuje povolené otáčky, se může zlomit a odlétnout pryč.
- **Vnější průměr a tloušťka upínacího nástroje musí odpovídat rozměrovým údajům elektrického nářadí.** Nesprávně dimenzované upínací nástroje nelze řádně zakrýt ani kontrolovat.
- **Upínací nástroje se závitovou vložkou musí přesně pasovat na závit brusného vřetene.** U upínacích nástrojů montovaných pomocí příruby musí průměr otvoru upínacího nástroje pasovat na upínací průměr příruby. Upínací nástroje, které nejsou na elektrickém nářadí přesně namontovány, se otáčí nerovnoměrně, silně vibrují a mohou způsobit ztrátu kontroly.
- **Nepoužívejte poškozené upínací nástroje. Před každým použitím upínacích nástrojů zkontrolujte u brusných kotoučů případné odštěpky a praskliny, u brusných talířů pak trhliny nebo známky nadměrného opotřebení, u drátěných kartáčů uvolněné a zlomené dráty. Upadne-li elektrické nářadí nebo upínací nástroj na zem, zkontrolujte, zda nedošlo k jejich poškození a případně použijte nepoškozený upínací nástroj. Jakmile upínací nástroj zkontrolujete a upnete, odstupte spolu s osobami nacházejícími se v blízkosti mimo úroveň otáčejícího se upínacího nástroje, přičemž přístroj ponechte běžet ve vysokých otáčkách po dobu 1 minuty.** Poškozené upínací nástroje se během této zkušební doby obvykle zlomí.
- **Používejte osobní ochranné pomůcky. V závislosti na prováděné práci používejte obličejový štít, ochranu zraku nebo ochranné brýle. Podle potřeby používejte protiprachovou masku, ochranu sluchu, rukavice nebo speciální zástěru chránící před drobnými částicemi vznikajícími při broušení materiálu. Oči je nutné chránit před odletujícími úlomky, které vznikají při různých aplikacích. Protiprachová maska nebo respirátor musí odfiltrovat prach vznikající při aplikaci.** Při delší expozici vysoké úrovni hluku může dojít ke ztrátě sluchu.
- **Dbejte, aby se ostatní osoby nacházely v bezpečné vzdálenosti od pracovního prostoru. Každá osoba vstupující do této pracovní oblasti musí nosit osobní**

ochranné pomůcky. Úlomky obrobku nebo zlomené upínací nástroje mohou odlétnout a způsobit zranění i mimo bezprostřední prostor prováděných prací.

- **Při práci držte zařízení pouze za izolované úchopné plochy, může-li dojít k tomu, že upínací nástroj zasáhne skrytá napěťová vedení nebo vlastní síťový kabel.** Při kontaktu s napěťovým vedením mohou být kovové součásti zařízení vystaveny elektrickému proudu, a může proto dojít k úrazu el. proudem.
- **Udržujte napájecí kabel v bezpečné vzdálenosti od rotujících upínacích nástrojů.** Pokud nad zařízením ztratíte kontrolu, může dojít k přeříznutí napájecího kabelu či jeho zaseknutí, přičemž se vaše ruka nebo paže ocitnou v rotujícím upínacím nástroji.
- **Elektrické nářadí nikdy neodkládejte, dokud se upínací nástroj zcela nezastaví.** Upínací rotující nástroj může přijít do styku s odkládací plochou, čím můžete ztratit kontrolu nad elektrickým nářadím.
- **Elektrické nářadí neponechávejte běžet při přenášení.** Vaše oblečení se může při nahodilém kontaktu s rotujícím upínacím nástrojem zachytit, a upínaný nástroj se tak může zaříznout do vašeho těla.
- **Pravidelně čistěte větrací otvory elektrického nářadí.** Ventilátor motoru vtahuje do krytu zařízení prach, což může vést k silnému hromadění kovového prachu a nebezpečí úrazu elektrickým proudem.
- **Nepoužívejte elektrické nářadí v blízkosti hořlavých materiálů.** Může dojít k zapálení materiálu jiskrami.
- **Nepoužívejte upínací nástroje vyžadující použití chladicích kapalin.** Při používání vody nebo jiných kapalných chladiv může dojít k úrazu elektrickým proudem.

Další bezpečnostní pokyny pro všechny aplikace

Zpětný ráz a příslušné bezpečnostní pokyny

Zpětný ráz je náhlá reakce na zaseknutí či zablokování rotujícího upínacího nástroje, jako je brusný kotouč, brusný talíř, drátěný kartáč atd. Zaseknutí či zablokování vede k náhlému zastavení rotujícího upínaného nástroje. Tím se elektrické nářadí nekontrolovaně urychlí proti směru otáčení upínaného nástroje v místě, kde došlo k zaseknutí nástroje. Například v případě zaseknutí nebo zablokování brusného kotouče v obrobku se může hrana brusného kotouče zajíždějící do obrobku zachytit a zaseknout, čímž následně dojde k vylomení brusného kotouče nebo zpětnému rázu. Brusný kotouč pak pohybuje směrem k nebo od obsluhující osoby v závislosti na směru otáčení kotouče v místě zaseknutí. Tím může dojít také ke zlomení brusných kotoučů. Ke zpětnému rázu dochází v důsledku nesprávného nebo chybného použití elektrického nářadí. Zpětnému rázu lze předcházet vhodnými opatřeními, viz níže.

a) **Elektrické nářadí řádně přidržujte a své tělo a paže uveďte do polohy, v níž zachytíte sílu zpětného rázu. Vždy používejte přídavnou rukojeť, je-li k dispozici, abyste nad zpětnými rázy či rekreačními momenty při rozběhu nářadí měli maximální kontrolu.** Obsluhující osoba může získat nad zpětným rázem či reakčními silami kontrolu na základě vhodných preventivních opatření.

b) **Nikdy nesahejte rukama do blízkosti rotujícího upínacího nástroje.** Upínací nástroj může při zpětném rázu odskočit zpět přes ruku.

c) **Udržujte své tělo mimo oblast, do níž se může dostat elektrické nářadí v případě zpětného rázu.** Při zpětném rázu je elektrické nářadí vymrštěno ve směru opačném k pohybu brusného kotouče v místě zaseknutí.
d) **Buďte obzvláště opatrní v místech rohů, ostrých hran apod. Zabraňte, aby upínané nástroje odskakovaly nebo uvázly v obrobku.** Rotující upínací nástroj má tendenci v místech rohů, ostrých hran nebo při odskakování uvíznout. Tím dojde ke ztrátě kontroly nebo zpětnému rázu.
e) **Nepoužívejte řetězy ani ozubený pilový list.** U těchto upínacích nástrojů dochází často ke zpětnému rázu nebo ztrátě kontroly nad elektrickým nářadím.

Zvláštní bezpečnostní opatření pro broušení a rozbrušování

a) **Používejte výhradně brusné nástroje schválené pro vaše elektrické nářadí a kryty kotouče určené pro tyto brusné nástroje.** Brusné nástroje, které nejsou určeny pro toto elektrické nářadí, nemusí být dostatečně zakryty, a jsou proto nebezpečné.
b) **Zalomené brusné kotouče se musí předem namontovat tak, aby jejich brusné plochy nepřečnívaly přes okraj ochranného krytu.** Nesprávně namontovaný brusný kotouč, vyčnívající přes okraj ochranného krytu, nelze zajistit dostatečnou ochranu.
c) **Ochranný kryt musí být bezpečně připevněn k nářadí a musí být nastaven tak, aby bylo dosaženo maximální bezpečnosti, tj. z pohledu obsluhující osoby je odkryta co nejmenší část brusného kotouče.** Kryt pomáhá chránit obsluhující osobu před odletujícími úlomky kotouče a před náhodným kontaktem s kotoučem.
d) **Brusné kotouče musí být používány pouze pro doporučené aplikace. Například: Nikdy neprovádějte broušení pomocí postranní plochy řezného kotouče.** Řezné kotouče jsou určeny k odstraňování materiálu pomocí hrany kotouče. Při bočním působení sil na tyto kotouče může dojít k jejich zlomení.
e) **Vždy používejte nepoškozené upínací příruby o správné velikosti a tvaru, který odpovídá zvolenému brusnému kotouči.** Správné příruby poskytují brusnému kotouči oporu, čímž omezují riziko zlomení brusného kotouče. Příruby pro řezné kotouče se mohou lišit od přírub pro jiné brusné kotouče.
f) **Nepoužívejte opotřebené kotouče z větších elektrických nářadí.** Kotouče určené pro větší elektronářadí nejsou konstruovány pro vyšší otáčky menšího nářadí, a může tak dojít k jejich zlomení.

Další specifické bezpečnostní pokyny pro rozbrušování

a) **Vyhýbejte se zablokování řezného kotouče nebo příliš vysokému přítlačnému tlaku.** Neprovádějte nadměrně hluboké řezy. Při přetížení řezného kotouče dochází ke zvýšení zatížení a náchylnosti ke kroucení nebo zaseknutí a souvisejícímu zpětného rázu nebo zlomení brusného kotouče.
b) **Nezdržujte se v oblasti před a za rotujícím řezným kotoučem.** Pokud kotoučem přejíždíte v obrobku směrem od sebe, může v případě zpětného rázu dojít k vymrštění rotujícího kotouče z elektrického nástroje přímo na vás.
c) **Dojde-li k uvíznutí řezného kotouče,**

nebo pokud přerušíte práci, zařízení vypněte a držte jej v klidu, dokud se kotouč nezastaví. Nikdy se nepokoušejte vytáhnout z řezu ještě rotující řezný kotouč – může dojít ke zpětnému rázu. Zjistěte a odstraňte příčinu uvíznutí.

d) **Elektrické nářadí znovu nezapínejte, dokud se nachází v obrobku.** Nechte kotouč nejdříve dosáhnout plné rychlosti a teprve poté opatrně pokračujte v řezání. V opačném případě se může kotouč zaseknout, odskočit z obrobku nebo způsobit zpětný ráz.

e) **Desky nebo obrobky podepřete, abyste omezili riziko zpětného rázu kvůli uvízlému řeznému kotouči.** Velké obrobky mají tendenci se pod vlastní vahou prohýbat. Obrobek je nutné podepřít po obou stranách kotouče, a to jak v blízkosti řezného kotouče, tak i na okraji.

f) **Buďte zvláště opatrní při „vyřezávání kapes“ do stávajících stěn nebo jiných uzavřených prostor.** U zanořujícího se řezného kotouče může dojít k proříznutí plynového nebo vodovodního potrubí, elektrického vedení nebo jiných objektů a souvisejícímu zpětnému rázu.

Další bezpečnostní pokyny pro práci s drátěnými kartáči

Zvláštní bezpečnostní pokyny pro práci s drátěnými kartáči:

- **Upozorňujeme, že u drátěných kartáčů dochází ke ztrátě kousků drátu i během běžného používání. Dráty příliš nezatěžujte přílišným přítlakem.** Odletující kousky drátů mohou snadno proniknout tenkým oblečením či pokožkou.
- **Je-li doporučeno používání ochranné masky, zabraňte dotyku ochranné masky a drátěného kartáče.** Talířové a hrncové kartáče mohou pod přítlačným tlakem a v důsledku odstředivých sil zvětšit průměr.

Další bezpečnostní informace

- Zapojte přístroj pouze do zásuvky s proudovým chráničem (diferenciální proudová ochrana) s reakčním proudem nepřesahující 30 mA.
- Napájecí kabel a prodlužovací kabel udržujte v bezpečné vzdálenosti od kotouče. Při poškození nebo proříznutí kabelu vytáhněte napájecí kabel ihned ze zásuvky. Před odpojením kabelu od sítě se jej nedotýkejte. Hrozí nebezpečí úrazu elektrickým proudem.
- Zástrčku nebo připojovací kabel může v rámci prevence rizik vyměňovat vždy pouze výrobce elektrického přístroje nebo zákaznický servis.
- Používejte pouze brusné kotouče, jejichž otáčky (vytištěné na kotouči) dosahují alespoň hodnoty uvedené na typovém štítku přístroje.
- Před použitím brusný kotouč vizuálně zkontrolujte. Nepoužívejte poškozené nebo zdeformované brusné kotouče. Opotřebovaný brusný kotouč vyměňte.
- Upozorňujeme, že jiskry vznikající při broušení mohou představovat riziko – například mohou zasáhnout osoby nebo zapálit hořlavé látky.
- Při broušení, kartáčování a oddělování noste vždy ochranné brýle, ochranné rukavice, ochranu dýchacích cest a ochranu sluchu.
- Do prostoru mezi brusným kotoučem a chráničem proti jiskrám nebo do blíz-

kosti ochranných krytů nikdy nezasahujte prsty. Hrozí nebezpečí zhmoždění.
- Otáčející se součástí přístroje nelze z provozních důvodů zakrýt. Při práci proto postupujte obezřetně a obrobek dobře přidržujte, aby nesklouzl, protože byste se tak mohli dotknout rukama brusného kotouče.
- Obrobek se při broušení zahřívá. Nedotýkejte se opracovaného místa, nechce jej nejdříve ochladit. Hrozí nebezpečí popálení. Používejte chladicí prostředek nebo podobný způsob zchlazení.
- S přístrojem nepracujete, cítíte-li se unaveni nebo jste pod vlivem alkoholu či léků. Práci vždy prokládejte pravidelnými přestávkami.
- Vypněte přístroj a vytáhněte síťovou zástrčku ze zásuvky v těchto případech:
- uvolnění zablokovaného brusného nástroje
- připojovací kabel je poškozený nebo zamotaný
- neobvyklé ruchy.
- když se přípojné vedení tohoto nástroje poškodí, musí být nahrazené zvláštním přípojným vedením, které lze obdržet od výrobce anebo od jeho servisní služby zákazníkům.

ZBÝVAJÍCÍ RIZIKA

I když toto elektrické nářadí obsluhujete v souladu s předpisy, stále existují zbývající rizika. V souvislosti s technologií a konstrukcí tohoto elektrického nářadí se mohou vyskytovat následující rizika:

a) Poškození plic, pokud se nenosí vhodná ochrana dýchacích cest.
b) Poškození sluchu, pokud se nepoužívá vhodná ochrana sluchu.
c) Újmy na zdraví v důsledku
- dotyku brusných nástrojů na nezakrytovaných místech;
- odmrštění součástí z obrobků nebo poškozených brusných kotoučů.

d) Újmy na zdraví, k nimž dochází v důsledku vibrací ruky a paže při delším používání zařízení, nebo není-li zařízení správně vedeno a udržováno.

Varování! Toto elektrické nářadí vytváří během provozu elektromagnetické pole. Toto pole může za určitých okolností omezovat aktivní nebo pasivní lékařské implantáty. Pro snížení nebezpečí vážného nebo smrtelného zranění doporučujeme osobám s lékařskými implantáty před obsluhou stroje konzultovat implantát se svým lékařem a výrobcem.

Pracovní pokyny

Při výběru nářadí dbejte na to, aby jeho přípustné otáčky byly alespoň tak vysoké, jako je uvedený maximální počet otáček úhlové brusky.
Při výběru kotouče dbejte na maximálně přípustný průměr a maximálně přípustnou tloušťku.
Při výběru kartáče dodržujte velikost závitu M14.

J Hrubování

Řezný kotouč nikdy nepoužívejte k hrubování !

Přístroj s hrubovacím kotoučem se smí provozovat pouze s namontovaným ochranným krytem.

Pro hrubé broušení namontujte ochranný kryt (9), viz „Montáž/nastavení/demontáž ochranného krytu“.

Na obrobek vyvíjejte pouze mírný tlak. Posunujte nástrojem rovnoměrně tam a zpět.

Nejlepšího výsledku dosáhnete při hrubování pod pracovním úhlem 30° až 40°.

H Broušení s drátěným kartáčem

Při výběru drátěného kartáče bezpodmínečně dbejte na dodržení přípustných otáček. Přípustné otáčky drátěného kartáče musí být alespoň tak vysoké, jak je hodnota uvedených maximálních otáček úhlové brusky.

Noste ochranné brýle, dráty by se mohly uvolnit!

Vhodné pro hrubé odstranění rzi, čištění svarů a odstraňování nátěrů.

Přitlačte drátěný kartáč střední sílou na opracovaný obrobek.
Drátěný kartáč příliš nezatěžujte přílišným přítlakem.

I Rozbrušování

Hrubovací kotouče nikdy nepoužívejte k řezání !

Přístroj s řezným kotoučem se smí provozovat pouze s namontovaným ochranným krytem.

Pro rozbrušování namontujte ochranný kryt (9) s nástavcem (9.1), viz „Montáž/nastavení/demontáž ochranného krytu“ a „Montáž/demontáž nástavce na ochranném krytu“.

Je dovoleno používat pouze testované řezné nebo brusné kotouče vyztužené vláknitým materiálem.

V zásadě pracujte pouze s nízkou rychlostí posuvu. Na obrobek vyvíjejte pouze mírný tlak.

Vždy pracuje v protipohybu. Nedojde tak k nekontrolovanému vytlačení přístroje z řezu.

Skladování upínacího klíče

Upínací klíč (13) lze uschovat v rukojeti (1), viz podrobný obrázek A .

Montáž

Pozor! Nebezpečí poranění!
- Dbejte na to, abyste měli dostatek místa pro práci a neohrozili ostatní osoby.
- Před uvedením do provozu musí být řádně namontovány všechny kryty a ochranná zařízení.
- Než začnete přístroj nastavovat, vytáhněte síťový kabel ze zásuvky.

A Montáž rukojeti

Přístroj smí být provozován pouze s namontovanou rukojetí.

Našroubujte rukojeť (1) podle pracovního postupu na závit pro rukojeť vlevo (7), vpravo (viz obrázek A) nebo nahoru (2) na přístroj

D Montáž a nastavení ochranného krytu / demontáž

Když ochranný kryt (9) zaskočil do polohy, zobrazené na obrázku D ①, zatlačte celý ochranný kryt proti přístroji a současně ním otáčejte.

Ochranný kryt nastavte tak, aby odletující jiskry či uvolněné součásti nemohly zasáhnout uživatele ani kolemstojící osoby.

Ochranný kryt je nutné nastavit tak, aby odletující jiskry nezasáhly hořlavé součásti, včetně těch ležících kolem.

Demontáž brusného kotouče:

1. Stiskněte startovací tlačítko vřetene (A 10).
2. Otočením upínacího vřetene (16) upevněte upínací vřeteno v aretaci vřetene. Aretovací tlačítko vřetene (A 10) držte dále stisknuté.
3. Povolte upínací matici (B 15) pomocí upínacího klíče (A 13). Aretovací tlačítko vřetene (A 10) uvolněte.
4. Sejměte upínací matici (B 15), řezný kotouč a upínací přírubu (B 14) z upínacího vřetena (16).

Montáž ochranného krytu:

5. Nasaďte ochranný kryt (9) na přístroj tak, aby otevřená strana ukazovala k přístroji.
   Ozubení ochranného krytu a přístroj musí do sebe zapadat. Viz detailní obrázek ①.
6. K otočení zatlačte ochranný kryt (9) ve směru k přístroji.
   Viz detailní obrázek ②.
7. Upevněte drátěný kroužek (23) k upevnění ochranného krytu jeho zatlačením do drážky na ozubení přístroje.
8. Otočte ochranný kryt (9) do pracovní polohy. Uzavřená strana ochranného krytu musí vždy ukazovat směrem k obsluhující osobě.
9. Upravte polohu ochranného krytu, pokud při použití zjistíte, že ochranný kryt optimálně nechrání.

Demontáž ochranného krytu:

10. Odmontujte ochranný kryt (9) odstraněním drátěného kroužku (23) pomocí jistého předmětu (např. malý šroubovák). Viz detailní obrázek ③. Pro snadnější demontáž ochranný kryt (9) otočte až po odstranění drátěného kroužku (23) do polohy podle detailního obrázku ①.

E Montáž/demontáž nástavce na ochranném krytu

Montáž nástavce

1. Nasaďte nástavec (9.1) na ochranný kryt (9) stranou, na které je směr otáčení vyznačen šipkou.
2. Nasuňte nástavec (9.1) na ochranný kryt (9), dokud slyšitelně nezaklapne.

Demontáž nástavce

1. Odblokujte nástavec (9.1) vysunutím západky (24) z ochranného krytu (9).
2. Odšroubujte nástavec (9.1) z ochranného krytu (9).

F Montáž či výměna kotouče

1. Stiskněte startovací tlačítko vřetene (10).
2. Otočením upínacího vřetene (16) upevněte upínací vřeteno v aretaci vřetene. Aretovací tlačítko vřetene (10) držte dále stisknuté.
3. Povolte upínací matici (15) pomocí upínacího klíče (13). Aretovací tlačítko vřetene (10) uvolněte.

4. Nasaďte požadovaný kotouč na upínací přírubu (B 14). Štítek na kotouči je vždy orientován směrem k přístroji.

Pokud je na Vašem kotouči označen směr otáčení, dbejte během montáže na to, aby tento odpovídal směru chodu úhlové brusky. Tento je uveden na přístroji vedle aretovací tlačítka vřetena (10) ( ).

Dbejte na to, aby příruba (B 14) byla umístěna na přístroji tak, aby výřezy v přírubě zapadaly do okraje přístroje. Upínací vřeteno (B 16) se musí také otáčet, když se točí příruba.

5. Opětovně nasaďte upínací matici (15) na upínací vřeteno (16). Plochá strana upínací matice vždy ukazuje směrem k výměnnému nástroji, je-li tloušťka upnutí kotouče < 5 mm.
   Je-li tloušťka upnutí kotouče ≥ 5 mm, pak otočte upínací maticí.
   Viz obrázek B .
6. Stiskněte aretovací tlačítko vřetene (10) a otočte upínací vřeteno (16) tak, aby bylo zafixováno v aretaci vřetene. Upínací matici opět utáhněte (15) pomocí upínacího klíče (13). Aretovací tlačítko vřetene (10) uvolněte.

G Montáž/výměna drátěného kartáče

1. Stiskněte aretovací tlačítko vřetene (10).
2. Otočením upínacího vřetene (16) upevněte upínací vřeteno v aretaci vřetene. Aretovací tlačítko vřetene (10) držte dále stisknuté.
3. Povolte drátěný kartáč pomocí rozevřeného klíče (není součástí dodávky). Aretovací tlačítko vřetene (10) můžete pustit.
4. Nasaďte požadovaný drátěný kartáč na upínací vřeteno.
5. Stiskněte aretovací tlačítko vřetene (10) a otočte drátěný kartáč na upínací vřeteno (16). Utáhněte drátěný kartáč rozevřeným klíčem. Aretovací tlačítko vřetene (10) můžete pustit.

Obsluha

Pozor! Nebezpečí poranění!

- Před jakoukoliv prací na přístroji vytáhněte síťovou zástrčku ze zásuvky.
- Používejte pouze výrobcem doporučené brusné kotouče a příslušenství. Při používání jiných upínacích nástrojů a jiného příslušenství může docházet k nebezpečí zranění.
- Používejte pouze příslušenství, které obsahuje informace o výrobci, typu vazby, rozměru a přípustném počtu otáček.
- Používejte pouze příslušenství, jehož vytištěné otáčky jsou minimálně tak vysoké, jak jsou uvedeny na typovém štítku přístroje.
- Nepoužívejte odštípnuté, popraskané nebo jinak poškozené kotouče.
- Přístroj nikdy neprovozujte bez ochranných zařízení.
- Desky nebo obrobky podepřete, abyste zabránili riziku zpětného rázu v důsledku uvízlého řezného kotouče. Velké obrobky se pod vlastní hmotností mohou prohýbat. Obrobek je nutné podepřít po obou stranách kotouče, a to jak v blízkosti řezného kotouče, tak i na okraji.

Je-li přístroj v provozu, nedotýkejte se rukama brusného kotouče. Hrozí nebezpečí poranění.

Upozornění k výměně:

- Přístroj nikdy neprovozujte bez ochranných zařízení.
- Ujistěte se, zda se počet otáček, uvedený na nástroji, rovná nebo je větší než je domezovací počet otáček přístroje.
- Ujistěte se, zda jsou rozměry nástroje vhodné pro přístroj.
- Používejte pouze kotouče v bezvadném stavu (zvuková zkouška: při úderu plastovým kladívkem se ozve jasný zvuk).
- Při montování brusného kotouče nezvětšujte montážní otvor jeho dodatečným dovyvrtáváním.
- Nepoužívejte samostatné redukční zdířky ani adaptéry pro přizpůsobení brusných kotoučů s větším otvorem.
- Nepoužívejte pilové kotouče.
- Pro upnutí brusných nástrojů lze používat pouze dodávané upínací příruby. Vložky mezi upínací přírubou a brusnými nástroji musí sestávat z elastických materiálů, například z pryže, měkké lepenky apod.
- Po výměně nástroje přístroj opět kompletně smontujte.

Vypněte přístroj a vytáhněte síťovou zástrčku ze zásuvky. Nechte přístroj vychladnout.

K zabránění pořezání noste při výměně nástroje ochranné rukavice.

Upínací matice nesmí být příliš dotažena, aby nedošlo ke zlomení kotouče a matice.

Zapnutí a vypnutí

Ujistěte se, zda se napětí síťové přípojky shoduje s údaji na typovém štítku na přístroji.

Připojte zařízení k síťovému napětí.

1. K zapnutí stiskněte zapínač/vypínač (A 4) dopředu ve směru k přístroji a poté jej zatlačte směrem k uchopovací ploše přístroje.
2. K vypnutí pusťte zapínač/vypínač. Přístroj se vypne.

Po zapnutí vyčkejte, než přístroj dosáhne maximálních otáček. Teprve poté začněte s prací.

Po vypnutí přístroje nástroj ještě dobíhá. Hrozí nebezpečí poranění.

Zkušební chod:
Před první prací a po každé výměně nástroje proveďte zkušební chod bez zatížení. Přístroj okamžitě vypněte, jakmile se nástroj netočí rovnoměrně, dojde ke značným vibracím nebo je slyšet abnornální hluk.

Nepřetržitý chod

1. Zapněte přístroj.
   Zapnutí nepřetržitého chodu:
2. Zavěste zapínač/vypínač (4) v zapnutém stavu jeho stisknutím směrem dopředu k přístroji.

Vypnutí nepřetržitého chodu:

3. Stiskněte zapínač/vypínač (4) krátce ve směru povrchu rukojeti na přístroji. Přístroj se vypne.

Čištění a údržba

Před jakýmkoli nastavením, údržbou nebo opravou vytáhněte napájecí kabel.

Práce, které nejsou popsány v tomto návodu k obsluze, přenechte odbornému servisu. Používejte pouze originální díly. Před jakoukoliv údržbou nebo čištěním nechte přístroj vychladnout. Hrozí nebezpečí popálení!

Před každým použitím přístroje zkontrolujte případné zjevné vady, jako jsou uvolněné, opotřebované nebo poškozené součásti, a také správné usazení šroubů nebo jiných součástí. Zvláštní pozornost věnujte kontrole brusného kotouče. Poškozené díly vyměňte.

Čištění

Nepoužívejte čisticí prostředky ani rozpouštědla. Chemické látky mohou poškodit plastové části přístroje. Přístroj nikdy nečistěte pod tekoucí vodou.

- Spotřebič řádně vyčistěte po každém použití.
- Vyčistěte větrací otvory a povrch přístroje měkkým kartáčkem, štětcem nebo hadříkem.

C Údržba

Výměna uhlíkových kartáčů

Vypněte přístroj a vytáhněte síťovou zástrčku ze zásuvky.
Nechte přístroj vychladnout.

1. Povolte stavěcí šroub (A 6) krytu pro údržbu (A 5).
2. Sejměte kryt pro údržbu (A 5).
3. Zvedněte přítlačnou pružinu (17) z drážky pro přítlačnou pružinu (19) uhlíkového kartáče (18).
4. Stáhněte kontaktní konektor (22) ze stykací botky (21).
5. Stáhněte uhlíkový kartáč (18) z vodítka.
6. Zasuňte do vodítka nový uhlíkový kartáč (18).
7. Proveďte přípojku (20) v oblouku kolem matice pro přítlačnou pružinu (19). Proveďte přípojku (20) postranním otvorem ve vodítku.
8. Nasuňte kontaktní konektor (22) na stykovou botku (21).
9. Přítlačnou pružinu (17) opětovně nasaďte do drážky pro přítlačnou pružinu (19) uhlíkového kartáče (18).
10. Opět upevněte kryt pro údržbu (A 5) pomocí šroubu (A 6).
11. Zopakujte postup 1 až 10 na druhé straně zařízení. Uhlíkové kartáče je v zásadě nutné vyměňovat po párech.

Skladování

- Přístroj uchovávejte na suchém místě chráněném proti prachu, a mimo dosah dětí.
- Brusné kotouče je nutné skladovat v suchu a ve vzpřímené poloze, není dovoleno je stohovat.

Likvidace/ochrana životního prostředí

Přístroj, příslušenství a obal zavezte k ekologické likvidaci.

Elektrické přístroje nepatří do domovního odpadu.

- Odevzdejte jej ve sběrně šrotu. Použité plastové a kovové díly mohou být roztříděny podle druhů a pak zavezeny k recyklaci. V případě dalších dotazů se obraťte na servisní středisko.
- Likvidaci vašich zaslaných poškozených přístrojů provádíme bezplatně.

Hledání chyb

Pozor! Nebezpečí úrazu elektrickým proudem! Před prováděním veškerých prací na přístroji vytáhněte zástrčku ze sítě!

Problém	Možná příčina	Odstranění chyb
Zařízení se nerozběhne	Chybí síťové napětí. Zareagovala domovní pojistka	Zkontrolujte elektrickou zástrčku, napájecí kabel, vedení, síťovou zásuvku, popř. nechte domovní pojistku opravit kvalifikovaným elektrikářem
	Zapínač/vypínač (A 4) je vadný	Oprava prostřednictvím zákaznického servisu
	Závada motoru	
Brusný nástroj se nepohybuje, přestože motor běží	Matice brusného kotouče je uvolněná	Dotáhněte matici brusného kotouče (viz část „Montáž či výměna kotouče“)
	Obrobek, zbytky obrobku nebo zbytky brusného nástroje blokují pohon	Odstraňte blokující předměty
Motor se zpomalí a zastaví	Přístroj je přetížen obrobkem	Snižte tlak vyvíjený na brusný nástroj
		Obrobek je nevhodný
Běh brusného pásu je neokrouhlý, ozývají se abnormální ruchy	Matice brusného kotouče je uvolněná	Dotáhněte matici brusného kotouče (viz část „Montáž či výměna kotouče“)
	Vadný brusný kotouč	Výměna brusného kotouče

Náhradní díly / Příslušenství

Náhradní díly a příslušenství obdržíte na stránkách www.grizzlytools-service.eu

Pokud máte problémy při objednávání, použijte kontaktní formulář. V případě dalších dotazů se obratte na servisní středisko „Service-Center“ (viz strana 64).

Řezný kotouč
Č. artiklu.: 91103229

volnoběžné otáčky n_0 .... max.12200 min^{-1}
rychlost otáčení kotouče..... max. 80 m/s
vnější průměr..... Ø 125 mm
otvor..... Ø 22,23 mm
tloušťka..... max. 6 mm

Splétaný drát
Č. artiklu.: 91103214

volnoběžné otáčky n_0 .... max.12500 min^{-1}
rychlost otáčení kotouče..... max. 50 m/s
Závit vřetena M14

Hrncový kartáč, zvlněný drát
Č. artiklu.: 91103213

volnoběžné otáčky n_0 .... max.12500 min^{-1}
rychlost otáčení kotouče..... max. 52 m/s
Závit vřetena M14

Záruka

Vážení zákazníci,
Na tento přístroj poskytujeme 3letou záruku od data zakoupení.
V případě závady tohoto výrobku vám vůči prodejci výrobku přináleží zákonná práva. Tato zákonná práva nejsou omezena naší následovně uvedenou zárukou.

Záruční podmínky

Záruční doba začíná běžet ode dne nákupu. Uschovejte si, prosím, originál účtenky pro pozdější použití. Tento dokument budete potřebovat jako doklad o koupi.
Zjistíte-li během tří let od data koupě u tohoto výrobku materiálovou nebo výrobní vadu, bude výrobek námi, podle našeho výběru, bezplatně opraven nebo nahrazen. Tato záruční oprava předpokládá, že během 3leté lhůty předložíte poškozený přístroj s dokladem o koupi (pokladní stvrzenka) a písemně krátce popíšete, v čem spočívá závada a kdy k ní došlo.
Bude-li závada kryta naší zárukou, získáte zpět opravený nebo nový výrobek. Opravou nebo výměnou výrobku nezačíná záruční doba běžet od začátku.

Záruční doba a zákonné nároky na odstranění vady

Záruční doba se neprodlužuje poskytnutím záruky. Toto platí i pro nahrazené a opravené díly. Již při koupi zjištěné závady a nedostatky musíte nahlásit okamžitě po vybalení výrobku. Po uplynutí záruční doby musíte uhradit náklady za provedené opravy.

Rozsah záruky

Přístroj byl precizně vyroben podle přísných jakostních směrnic a před dodáním byl svědomitě zkontrolován.
Záruční oprava se vztahuje na materiálové nebo výrobní vady. Tato záruka se netýká dílů výrobku, které jsou vystaveny normálnímu opotřebení, a lze je považovat za spotřební materiál (např. brusný kotouč, upínací příruba), nebo poškození křehkých dílů (např. spínače).
Tato záruka neplatí, je-li výrobek poškozen z důvodu neodborného používání, nebo pokud u něj nebyla prováděna údržba.
Pro odborné používání výrobku musí být přesně dodržovány všechny pokyny uvedené v návodu k obsluze. Bezpodmínečně je třeba zabránit používání a manipulacím s výrobkem, které nejsou v návodu k obsluze doporučeny, nebo je před nimi varováno.
Výrobek je určen jen pro soukromé účely a ne pro komerční využití. Záruka zaniká v případě zneužívání a neodborné manipulace, používání nadměrné síly a při zásazích, které nebyly provedeny naším autorizovaným servisem.

Postup v případě uplatňování záruky

Pro zajištění rychlého zpracování vaší žádosti, prosím, postupujte podle následujících pokynů:

- Na důkaz, že jste výrobek zakoupili, mějte pro jakékoli případné dotazy připravenou pokladní stvrzenku a číslo výrobku (IAN 346212_2004).
- Číslo výrobku je uvedeno na typovém štítku.
- Pokud by došlo k funkční poruše nebo jiným závadám, nejdříve **telefonicky** nebo **e-mailem** kontaktujte níže uvedené servisní oddělení. Pak získáte další informace o vyřízení vaší reklamace.
- Výrobek označený jako vadný můžete po domluvě s naším zákaznickým servisem, s připojením dokladu o kou-

pi (pokladní stvrzenky) a po uvedení, v čem závada spočívá a kdy k ní došlo, přeposlat bez platby poštovného na vám sdělenou adresu příslušného servisu. Aby bylo zabráněno problémům s přijetím a dodatečnými náklady, bezpodmínečně použijte jen tu adresu, která vám bude sdělena. Zajistěte, aby zásilka nebyla odeslána nevyplaceně jako nadměrné zboží, expres nebo jiný, zvláštní druh zásilky. Přístroj zašlete včetně všech částí příslušenství dodaných při zakoupení a zajistěte dostatečně bezpečný přepravní obal.

Opravna

Opravy, **které nespadají do záruky**, můžete nechat udělat v našem servisu oproti zúčtování. Rádi vám připravíme předběžný odhad nákladů.
Můžeme zpracovávat jen ty přístroje, které byly dostatečně zabalené a odeslány vyplaceně.
Pozor: Prosím, přístroj zašlete našemu autorizovanému servisu vyčištěný a s upozorněním na závadu.
Nepřijmeme přístroje zaslané nevyplaceně jako nadměrné zboží, expres nebo jiný, zvláštní druh zásilky.
Likvidaci vašich poškozených zaslaných přístrojů provedeme bezplatně.

Service-Center

CZ **Servis Česko**
Tel.: 800143873
E-Mail: grizzly@lidl.cz
IAN 346212_2004

Dovozce

Prosím, respektujte, že následující adresa není adresou servisu. Nejdříve kontaktujte shora uvedené servisní středisko.

Grizzly Tools GmbH & Co. KG
Stockstädter Straße 20
63762 Großostheim
Německo
www.grizzlytools-service.eu

Obsah

Úvod.....65
Použitie.....66
Všeobecný popis.....66
Objem dodávky.....66
Popis funkcie 66
Prehľad.....66
Technické údaje.....67
Bezpečnostné pokyny 67
Symboly a grafické znaky 68
Všeobecné bezpečnostné pokyny pre elektrické nástroje.....68
Bezpečnostné pokyny pre všetky použitia 70
Ďalšie bezpečnostné pokyny pre všetky použitia 72
Spätný náraz a príslušné bezpečnostné pokyny.....72
Dôležité bezpečnostné pokyny pre brúsenie a rozbrusovanie.....72
Ďalšie bezpečnostné pokyny pre rozbrusovanie.....73
Ďalšie bezpečnostné pokyny pre práce s drôtenými kefami.....74
Ďalšie bezpečnostné pokyny 74
Zvyškové riziká.....75
Pokyny pre prácu 75
Hrubovanie.....75
Brúsenie s drôtenou kefou 76
Rozbrusovanie.....76
Montáž 76
Montáž držadla.....76
Ochranný kryt montáž/nastavenie/demontáž.....76
Montáž/demontáž nadstavca na ochranný kryt 77
Kotúč montáž/výmena.....77
Montáž/výmena drôtenej kefy 78
Obsluha.....78
Zapnutie a vypnutie.....79
Trvalá prevádzka 79
Čistenie a údržba 80
Čistenie 80
Údržba.....80
Uskladnenie.....80
Odstránenie a ochrana životného prostredia.....81
Zisťovanie závad 81
Náhradné diely / Príslušenstvo .82
Záruka 83
Servisná oprava 84
Service-Center.....84
Dovozca.....84
Preklad originálneho prehlásenia o zhode CE..... 111
Rozvinuté náčrtky..... 113

Úvod

Gratulujeme Vám k zakúpeniu Vášho nového prístroja. Tým ste sa rozhodli pre kvalitný produkt.
Tento prístroj bol počas výroby testovaný na kvalitu a podrobený výstupnej kontrole. Tým je zabezpečená funkčnosť vášho prístroja.

Návod na obsluhu je súčasťou tohto produktu. Obsahuje dôležité upozornenia ohľadom bezpečnosti, obsluhy a likvidácie. Pred používaním produktu sa oboznámte so všetkými pokynmi pre obsluhu a bezpečnosť. Používajte produkt len predpísaným spôsobom a len v uvedených oblastiach použitia. Návod na obsluhu uschovajte a v prípade odovzdania produktu tretím osobám odovzdajte aj všetky podklady.

Použitie

Uhlová brúska je zariadenie na delenie, obrábanie na hrubo a leštenie kovov, betónu alebo dlaždíc bez použitia vody. Prístroj je na používanie opatrený drôtenou kefou.
Pre všetky ostatné použitia (napr. brúsenie s nevhodnými brúsnymi nástrojmi, brúsenie s chladiacou kvapalinou, brúsenie alebo delenie materiálov ohrozujúcich zdravie ako azbest) zariadenie nie je určené.
Zariadenie je určené pre domácich majstrov. Nie je konštruované pre trvalú priemyselnú prevádzku.
Zariadenie je určené pre dospelých. Mladiství nad 16 rokov môžu zariadenie používať len pod dohľadom.
Výrobca neručí za škody, ktoré vzniknú iným používaním než podľa určenia alebo nesprávnou obsluhou.

Všeobecný popis

Obrázky nájdete na prednej a zadnej výklopnej strane..

Objem dodávky

Vybaľte nástroj a skontrolujte, či je kompletný. Baliaci materiál zlikvidujte podľa predpisov.

- zariadenie
- držadlo
- ochranný kryt
- upínací kľúč
- rozbrusovací kotúč
- 2 náhradné uhlíkové kefky
- návod na obsluhu

Popis funkcie

Uhlová brúska je vhodná na delenie, obrábanie na hrubo a kefovanie kovov. Pre každé použitie sú vždy určené špeciálne kotúče. Dodržiavajte pokyny výrobcu kotúčov.
Funkcia jednotlivých prvkov obsluhy je uvedená v nasledujúcich popisoch.

Prehľad

A
1 držadlo
2 závit držadla
3 regulátor otáčok
4 vypínač zap/vyp s blokovaním zapnutia
5 kryt pre údržbu
6 skrutka
7 závit držadla
8 rozbrusovací kotúč
9 ochranný kryt
9.1 Nadstavec, ochranný kryt
10 aretačné tlačidlo vretena
11 sieťová zástrčka
12 náhradné uhlíkové kefky
13 upínací kľúč

B
14 upínacia príruba
15 upínacia matica
16 upínacie vreteno

C
17 prítlačná pružina
18 uhlíková kefka
19 drážka pre prítlačnú pružinu
20 prípojka
21 kontaktná pätica
22 kontaktná zástrčka

D
23 Drôtený krúžok, upevnenie ochranných krytov

E
24 Západka

Technické údaje

Uhlová brúska .....PWS 125 G6
Menovité vstupné napätie . 230 V~, 50 Hz
Príkon ..... 1200 W
Počet otáčok vo
voľnobehu (n) .....3000-12000 min^{-1}
Rozmery rozbrusovacích/hrubovacích
brúsnych kotúčov .....Ø 125 x 22,23 mm
Hrúbka rozbrusovacích/
hrubovacích brúsnych kotúčov .. max. 6 mm
Závit vretena brúsneho kotúča M14
Dĺžka vretena brúsky ..... max. 12 mm
Ochranná trieda ..... ⧈ II
Druh ochrany.....IPX0
Hladina akustického tlaku
(L_{pA}) ..... 90,2 dB(A); K_{pA}= 3 dB
Hladina akustického výkonu (L_{WA})
nameraná..... 101,2 dB(A); K_{WA}= 3 dB
zaručená ..... 107 dB(A)
Vibrácie(a_h)..... 6,95 m/s^2; K= 1,5 m/s^2

U hodnôt kmitania jedná sa o maximálne hodnoty, ktoré boli stanovené pre dodaný rozbrusovací kotúč. Skutočné hodnoty kmitania sa môžu meniť v závislosti na použitom príslušenstve.
Hodnoty kmitania sú ďalej ovplyvnené zaobchádzaním používateľa.

Deliaci kotúč:
Rýchlosť pri chode
naprázdno n_0 ..... max.12200 min^{-1}
Rýchlosť kotúča ..... max. 80 m/s*
Vonkajší priemer ..... Ø 125 mm
Otvor ..... Ø 22,23 mm
Hrúbka ..... 1,2 mm

* Brúsny kotúč musí odolať obvodovej rýchlosti 80 m/s.

Hodnoty hluku a vibrácií boli stanovené podľa noriem a ustanovení uvedených vo vyhlásení o zhode.

Uvedená hodnota emisií vibrácii sa merala podľa normovaného skúšobného postupu a môže sa použiť pre vzájomné porovnanie elektrického náradia.
Uvedená hodnota emisií vibrácii sa môže tiež použiť pre odhad počiatočného pozastavenia.

Výstraha:
Hodnota emisií vibrácii sa môže odlišovať od skutočnej hodnoty pri používaní elektrického náradia v závislosti od druhu a spôsobe jeho používania. Zaťaženie spôsobené vibráciami sa pokúste udržať tak malé, ako je to možné. Príkladné opatrenia na zníženie zaťaženia vibráciami je nosenie rukavíc pri používaní nástroja a obmedzenie pracovného času. Pritom sa zohľadnia všetky podiely cyklu prevádzky (napríklad časy, kedy je elektrické zariadenie vypnuté a také, kedy je zapnuté, ale bez zaťaženia).

Bezpečnostné pokyny

POZOR! Pri používaní elektrických prístrojov treba kvôli ochrane proti zásahu elektrickým prúdom, nebezpečenstvu poranenia a požiaru dodržiavať nasledovné zásadné bezpečnostné opatrenia.
Predtým než začnete používať toto elektrické zariadenie, prečítajte si všetky tieto pokyny a bezpečnostné pokyny si dobre uschovajte.

Symboly a grafické znaky

Symboly na prístroji:

Pozor!

Ohrozenie otáčajúcim náradím! Nesiahať rukami

Pozor! Nebezpečenstvo úrazu elektrickým prúdom! Pred začatím akýchkoľvek prác na prístroji vytiahnite sieťovú zástrčku

Prečítajte si návod na obsluhu!

Noste ochranu očí

Noste sluchu

Noste ochranu dýchania

Nebezpečenstvo porezania! Nosenie ochranných rukavíc

Ochranná trieda II (Dvojitá izolácia)

Elektrické prístroje nepatria do domového odpadu

Priebeh zapnutia

Ďalšie znaky na rozbrusovacom kotúči:

Nie je povolené brúsenie bokom kotúča

Nie je povolené mokré brúsenie

Nepoužívať poškodené kotúče

Vhodnosť pre kov

Nosiť ochranné rukavice

Symboly v návode:

Výstražné značky s údajmi pre zabránenie škodám na zdraví alebo vecným škodám.

Príkazové značky s údajmi pre prevenciu škôd.

Vytiahnuť sieťovú zástrčku.

Batériové články

Informačné značky s informáciami pre lepšie zaobchádzanie s nástrojom.

Všeobecné bezpečnostné pokyny pre elektrické nástroje

VAROVANIE! Prečítajte si všetky bezpečnostné pokyny a nariadenia. Zanedbanie dodržiavania bezpečnostných pokynov a nariadení môže zapríčiniť zásah elektrickým prúdom, požiar a/alebo ťažké poranenia.

Všetky bezpečnostné pokyny a nariadenia si uschovajte pre budúcnosť.

Pojem „elektrický nástroj" použitý v bezpečnostných pokynoch sa vzťahuje na elektrické nástroje napájané zo siete (so sieťovým káblom) a na elektrické nástroje napájané z akumulátora (bez sieťového kábla).

Bezpečnosť pracoviska:

- **Udržujte svoj pracovný úsek čistý a dobre osvetlený.** Neporiadok alebo neosvetlené pracovné oblasti môžu viesť k nehodám.
- **Nepracujte s elektrickým nástrojom v okolí ohrozenom výbuchom, v ktorom sa nachádzajú horľavé tekutiny, plyny alebo prachy**. Elektrické stroje vytvárajú iskry, ktoré môžu zapáliť prach alebo pary.
- **Behom používania elektrického nástroja udržujte deti a iné osoby vzdialene od seba.** Pri nepozornosti môžete stratiť kontrolu nad nástrojom.

Elektrická bezpečnosť:

- **Prípojná zástrčka elektrického nástroja sa musí hodiť do zásuvky. Zástrčka sa nesmie žiadnym spôsobom zmeniť. Nepoužívajte žiadne adaptérové zástrčky v spojení s elektrickými nástrojmi s ochranným uzemnením.** Nezmenené zástrčky a zásuvky zmenšujú riziko elektrického úderu.
- **Vyvarujte sa telesnému kontaktu s uzemnenými povrchmi ako sú rúry, vyhrievacie telesá, sporáky a chladničky.** Existuje zvýšené riziko skrz elektrický úder, keď je Vaše telo uzemnené.
- **Nevystavujte elektrický nástroj dažďu alebo mokrosti.** Vniknutie vody do elektrického nástroja zvyšuje riziko elektrického úderu.
- **Nepoužívajte kábel na iný účel, ako je nosenie alebo zavesenie elektrického nástroja alebo vytiahnutie zástrčky zo zásuvky. Udržujte kábel vzdialene od horúčavy, od oleja, od ostrých hrán alebo od pohybujúcich sa častí nástrojov.** Poškodené alebo zamotané káble zvyšujú riziko elektrického úderu.
- **Keď pracujete s elektrickým nástrojom pod širym nebom, potom používajte iba predlžovacie káble, ktoré sú vhodné aj pre vonkajšiu oblasť.** Použitie predlžovacieho kábla vhodného pre vonkajšiu oblasť, zmenšuje riziko elektrického úderu.
- **Keď nie je možné zabrániť prevádzke elektrického náradia vo vlhkom prostredí, použite prúdový chránič.** Použitie prúdového chrániča znižuje riziko zásahu elektrickým prúdom.

Bezpečnosť osôb:

- **Buďte pozorní, dbajte na to, čo robíte a pustite sa s elektrickým nástrojom rozumne do práce. Nepoužívajte elektrický nástroj, keď ste unavení alebo pod vplyvom drog, alkoholu alebo liekov.** Jediný okamžik nepozornosti pri používaní elektrického nástroja môže viesť k vážnym poraneniam.
- **Noste osobný ochranný výstroj a vždy ochranné okuliare.** Nosenie osobného ochranného výstroja, ako je protišmyková obuv, ochranná prilba a ochrana sluchu, znižuje riziko poranenia.
- **Vyvarujte sa nezámernému uvedeniu do prevádzky. Presvedčte sa o tom, že je elektrický nástroj vypnutý predtým, než ho pripojíte na napájanie elektrickým prúdom, než ho zdvihnete alebo nesiete.** Keď pri nosení elektrického nástroja držíte prst na spínači alebo keď tento nástroj v zapnutom stave pripojíte na napájanie elektrickým prúdom, potom toto môže viesť k nehodám.
- **Odstráňte nastavovacie náradie alebo skrutkovače predtým, než zapnete elektrický nástroj.** Náradie alebo kľúč, ktorý sa nachádza v otáčajúcej sa časti nástroja, môže viesť k poraneniam.
- **Vyvarujte sa abnormálnemu držaniu tela. Postarajte sa o bezpečný postoj a udržujte vždy rovnováhu.** Týmto môžete

pri neočakávaných situáciách lepšie kontrolovať elektrický nástroj.

- **Noste vhodný odev. Nenoste žiadne voľné oblečenie alebo šperky. Udržujte vlasy, odev a rukavice vzdialene od pohybujúcich sa častí.** Voľné oblečenie, šperky alebo dlhé vlasy môžu byť zachytené pohybujúcimi sa časťami.
- **Ak sa inštalujú zariadenia na odsávania prachu a záchytné zariadenia, presvedčte sa, či sú pripojené a či sa správne používajú.** Používanie odsávania prachu môže znížiť ohrozenia prachom.

Používanie a ošetrovanie elektrického nástroja:

- **Nepreťažujte tento nástroj. Použite pre svoju prácu elektrické náradie, určené pre tento účel.** S vhodným elektrickým nástrojom pracujete v udanom výkonovom rozsahu lepšie a bezpečnejšie.
- **Nepoužívajte žiadne elektrické náradie, ktorého spínač je defektný.** Elektrické náradie, ktoré sa už nedá za- alebo vypnúť, je nebezpečné a musí byť opravené.
- **Vytiahnite zástrčku zo zásuvky predtým, než vykonáte nastavovania na nástroji, než vymeníte časti príslušenstva alebo než nástroj odložíte.** Toto preventívne bezpečnostné opatrenie zabráni neúmyselnému štartu elektrického nástroja.
- **Uložte nepoužívanú elektrický nástroj mimo dosahu detí. Neprenechávajte používanie tejto píly osobám, ktoré nie sú oboznámené s týmto nástrojom alebo tieto pokyny nečítali.** Elektrické nástroje sú nebezpečné, keď ich používajú neskúsené osoby.
- **Starostlivo ošetrujte tento elektrický nástroj. Kontrolujte, či pohyblivé diely bezchybne fungujú a neviaznu, či sú časti zlomené alebo natoľko poškodené, že je funkcia elektrického nástroja narušená. Nechajte poškodené časti pred použitím nástroja opraviť.** Príčiny mnohých nehôd spočívajú v zle udržovaných elektrických nástrojoch.
- **Udržujte rezné nástroje ostré a čisté.** Starostlivo ošetrované rezné nástroje s ostrými reznými hranami sa menej zasekn ú a lepšie sa vedú.
- **Používajte tento elektrický nástroj, jeho príslušenstvo, vložné nástroje atď. v súlade s týmito inštrukciami. Zohľadnite pritom pracovné podmienky a činnosť, ktorá sa má vykonávať.** Používanie elektrického nástroja pre iné účely, než pre ktoré je určený, môže viesť k nebezpečným situáciám.

Servis:

- **Svoje elektrické náradie nechajte opraviť iba kvalifikovaným odborným personálom a iba pomocou originálnych náhradných dielov.** Týmto sa zaistí to, že bezpečnosť elektrického náradia zostane zachovaná.

Bezpečnostné pokyny pre všetky použitia

Spoločné bezpečnostné pokyny pre brúsenie, práce s drôtenými kefami a rozbrusovanie:

- **Toto elektrické náradie sa používa ako brúska, drôtená kefa a rozbrusovačka. Dodržiavajte všetky bezpečnostné pokyny, návody, zobrazenia a údaje, ktoré sa dodávajú so zariadením.** Ak uvedené pokyny nedodržíte, môže dôjsť k elektrickému úrazu, požiaru a/alebo ťažkým úrazom.
- **Toto elektrické náradie nie je vhodné na brúsenie brúsnym papierom a leštenie.**

Použitia, pre ktoré elektrické náradie nie je určené, môžu spôsobiť ohrozenia a úrazy.

- **Nepoužívajte žiadne príslušenstvo, ktoré nebolo výrobcom pre toto elektrické náradie zvlášť určené a odporučené.** Pokiaľ len upevníte príslušenstvo na vaše elektrické náradie, nezaručuje to ešte bezpečné používanie.
- **Dovolené otáčky použitého nástroja musia byť minimálne tak vysoké, ako sú na elektrickom náradí uvedené maximálne otáčky.** Príslušenstvo, ktoré sa rýchlejšie otáča ako je dovolené, môže sa rozlomiť a lietať dookola.
- **Vonkajší priemer a hrúbka použitého nástroja musia odpovedať údajom vášho elektrického náradia.** Nesprávne dimenzované elektrické náradie nie je možné dostatočne zakryť alebo kontrolovať.
- **Závit závitovej časti nástrojov sa musí presne zhodovať so závitom vretena. V prípade použitých nástrojov, ktoré sa upevňujú pomocou príruby, musí sa priemer otvoru nástroja zhodovať s priemerom upínacej príruby.** Použité nástroje, ktoré nie sú presne uchytené na elektrickom náradí, sa nepravidelne otáčajú, veľmi vibrujú a môže sa nad nimi stratiť kontrola.
- **Nepoužívajte poškodené elektrické náradie. Pred každým použitím elektrického náradia skontrolujte brúsne kotúče na odlupovanie a trhliny, brúsne taniere na trhliny, oter alebo silne opotrebovanie, drôtené kefy na uvolnené alebo zlomené drôty. Ak elektrické náradie alebo použitý nástroj spadnú, skontrolujte, či sú poškodené alebo použite nepoškodený nástroj. Ak ste elektrické náradie skontrolovali a použili, zdržujte sa a v blízkosti sa nachádzajúce osoby mimo rovinu otáčajúceho sa nástroja a zariadenie nechajte otáčať sa minimálne 1 minútu na najvyšších otáčkach.** Poškodené nástroje sa väčšinou zlomia počas tejto skúšky.
- **Noste osobné ochranné prostriedky. Podľa použitia noste úplnú ochranu tváre, ochranu zraku alebo ochranné okuliare. Pokiaľ je to potrebné, noste protiprachovú masku, ochranu sluchu, ochranné rukavice alebo špeciálnu zásteru, ktoré vás chránia pred malými časticami brúsenia a materiálu.** Oči sa majú chrániť pred okolo letiacimi cudzími časticami, ktoré vznikajú pri rôznom použití. Protiprachová maska alebo ochranná dýchacia maska musia počas používania stále filtrovať vzniknutý prach. Keď ste dlhodobo vystavený silnému hluku, môže nastať strata sluchu.
- **Ak sa v blízkosti zdržujú iné osoby, dávajte pozor na bezpečnú vzdialenosť k vášmu pracovisku.** Každý kto vstúpi na pracovisko, musí nosiť osobné ochranné pomôcky. Úlomky nástroja alebo zlomené nástroje môžu odletieť a spôsobiť úrazy tiež mimo skutočného pracoviska.
- **Elektrické náradie držte len na izolovaných držadlách, keď vykonávate práce, pri ktorých použitý nástroj sa môže dostať do styku s elektrickým vedením alebo vlastnou sieťovou šnúrou.** Dotyk na elektrické vedenie pod napätím môže spojiť s napätím tiež kovové časti náradia a tak môže nastať úraz elektrickým prúdom.
- **Sieťový kábel nesmie byť v blízkosti otáčajúceho sa elektrického náradia.** Ak stratíte kontrolu nad zariadením, môže sa sieťový kábel pretrhnúť alebo zachytiť a vaše ruky alebo rameno sa dostane do otáčajúceho sa nástroja.
- **Elektrické náradie nikdy neodkladajte, pokiaľ sa použitý nástroj úplne nezastaví.** Otáčajúci použitý nástroj sa môže dostať do kontaktu s odkladacou plochou, tak

môžete nad ním stratiť kontrolu.

- **Nenechávajte elektrické náradie v prevádzke, pokiaľ ho prenášate.** Váš odev môže byť zachytený náhodným kontaktom s otáčajúcim sa nástrojom a nástroj sa môže zavŕtať do vášho tela.
- **Pravidelne čistite vetracie otvory vášho elektrického náradia.** Ventilátor motora nasáva prach a hrubý nános kovového prachu môže spôsobiť elektrické ohrozenie.
- **Elektrické náradie nepoužívajte v blízkosti horľavých materiálov.** Iskry môžu zapáliť tento materiál.
- **Nepoužívajte nástroje, pre ktoré sú potrebné kvapalné chladiace prostriedky.** Použitie vody alebo iných kvapalných chladiacich prostriedkov môže spôsobiť elektrický úraz.

Ďalšie bezpečnostné pokyny pre všetky použitia

Spätný náraz a príslušné bezpečnostné pokyny

Spätný úder je náhla reakcia v dôsledku zadrhnutia alebo zablokovania otáčajúceho sa nástroja, ako brúsneho kotúča, brúsneho taniera, drôtenej kefy a pod. Zadrhnutie a zablokovanie spôsobí náhle zastavenie otáčajúceho sa nástroja. Tým sa nekontrolované elektrické náradie v mieste zablokovania zrýchli proti smeru otáčania nastroja. Ak sa napríklad brúsny kotúč zadrhne alebo zablokuje v obrábanom predmete, môže sa hrana brúseného kotúča, ktorá je v ňom ponorená, zaseknúť a tým polámať brúsny kotúč alebo spôsobiť spätný úder. Brúsny kotúč sa potom pohybuje k obsluhujúcej osobe alebo od nej, podľa smeru otáčania kotúča v mieste zablokovania. Pritom sa tiež môže brúsny kotúč polámať. Spätný úder je dôsledkom nesprávneho alebo chybného používania elektrického náradia. Môže sa mu zabrániť vhodnými opatreniami, ako je nižšie popísané.

a) **Elektrické náradie držte dostatočne pevne a svoje telo a ramená majte v polohe, v ktorej môžete zachytiť spätné sily. Vždy používajte prídavné držadlo, ak existuje, aby ste pri rozbehu mali čo najväčšiu kontrolu nad spätnými silami alebo reakciami.** Obsluhujúca osoba môže vhodnými opatreniami ovládať spätné sily a reakcie.
b) **Vaše ruky nemajte nikdy v blízkosti otáčajúceho sa nástroja.** Nástroj sa môže pri spätnom údere pohybovať po vašich rukách.
c) **Vyhnite sa tomu, aby vaše telo bolo v priestore, do ktorého sa elektrické náradie pohybuje pri spätnom údere.** Spätný úder poháňa elektrické náradie v mieste zablokovania proti smeru pohybu brúsneho kotúča.
d) **Pracujte zvlášť opatrne v priestoroch rohov, ostrých hrán atď. Zabráňte, aby sa nástroj odrazil od obrábaného predmetu a vzpriečil. Otáčajúci sa nástroj má sklon sa vzpriečiť v rohoch, ostrých hranách alebo pri náraze na ne.** To spôsobí stratu kontroly alebo spätný úder.
e) **Nepoužívajte reťazový alebo ozubený pílový list.** Takéto nástroje často spôsobia spätný úder alebo stratu kontroly nad elektrickým náradím.

Dôležité bezpečnostné pokyny pre brúsenie a rozbrusovanie

a) **Používajte výlučne brúsne kotúče, ktoré sú určené pre vaše elektrické náradie a pre ne určené ochranné kryty.** Brúsne kotúče, ktoré nie sú určené pre elektrické náradie, nemôžu sa dostatočne zakryť a nie sú bezpečné.

b) **Zalomené brúsne kotúče musia byť predmontované tak, aby ich brúsna plocha neprečnievala cez úroveň okraja ochranného krytu.** Neodborne namontovaný brúsny kotúč prečnievajúci cez úroveň ochranného krytu nemôže byť dostatočne odclonený.

c) **Ochranný kryt musí byť na elektrickom náradí bezpečne upevnený a nastavený tak, aby sa dosiahla najvyššia miera bezpečnosti, to znamená, aby čo možno najmenšia časť brúsneho kotúča bola odkrytá smerom k obsluhujúcej osobe.** Ochranný kryt má chrániť obsluhujúcu osobu pre úlomkami a náhodným kontaktom s brúsnym kotúčom.

d) **Brúsne kotúče sa môžu používať len pre odporúčané použitia. Napríklad: Nikdy nebrúste bočnou plochou rozbrusovacieho kotúča.** Rozbrusovacie kotúče sú určené pre uberanie materiálu čelom kotúča. Bočné pôsobenie síl na brúsny kotúč môže spôsobiť jeho zlomenie.

e) **Pre vami vybratý brúsny kotúč vždy používajte nepoškodené upínacie príruby správnej veľkosti a tvaru.** Vhodné príruby podopierajú brúsny kotúč a tak znižujú nebezpečenstvo jeho zlomenia. Príruby pre rozbrusovacie kotúče sa majú odlišovať od ostatných brúsnych kotúčov.

f) **Nepoužívajte opotrebované brúsne kotúče väčšieho elektrického náradia.** Brúsne kotúče pre väčšie elektrické náradie nie sú dimenzované pre vyššie otáčky menšieho elektrického náradia a môžu sa zlomiť.

Ďalšie bezpečnostné pokyny pre rozbrusovanie

a) **Vyhnite sa zablokovaniu rozbrusovacieho kotúča alebo silnému pritláčaniu. Nevykonávajte neprimerane hlboké rezy.** Preťaženie rozbrusovacieho kotúča zvýši jeho namáhanie a náchylnosť na spriečenie alebo zablokovanie a tým vyvolá možnosť spätného úderu alebo zlomenia brúsneho kotúča.

b) **Nezdržujte sa v priestore pred a za otáčajúcim sa rozbrusovacím kotúčom.** Ak rozbrusovací kotúč pohybujete v obrábanom predmete od seba, môže sa elektrické náradie v prípade spätného úderu zrýchliť spolu s otáčajúcim sa kotúčom priamo na vás.

c) **Ak sa rozbrusovací kotúč vzprieči alebo prerušíte prácu, zariadenie vypnite a nechajte ho v pokoji, kým sa kotúč nezastaví.** Nikdy neskúšajte ešte otáčajúci sa rozbrusovací kotúč vytiahnuť z rezu, pretože môže nastať spätný úder. Zistite a odstráňte príčinu vzpriečenia.

d) **Nikdy nezapínajte opätovne elektrické náradie, pokiaľ je ešte v obrábanom predmete. Najskôr nechajte rozbrusovací kotúč dosiahnuť plné otáčky a potom opatrne pokračujte v rezaní.** V opačnom prípade sa kotúč môže zakliesniť, vyskočiť z obrábaného predmetu alebo spôsobiť spätný úder.

e) **Platne alebo obrábané predmety podoprite, aby ste zabránili riziku spätného úderu vzpriečeným rozbrusovacím kotúčom. Veľké obrábané predmety sa môžu pod svojou vlastnou hmotnosťou prehnúť.** Obrábaný predmet sa musí na oboch stranách kotúča podoprieť a to v blízkosti rozbrusovacieho kotúča a tiež na hrane.

f) **Buďte zvlášť opatrný pri „taškových rezoch" v existujúcich stenách alebo v iných neviditeľných miestach.** Rozrezávací kotúč v zábere môže pri rezaní plynových alebo vodovodných vedení, elektrických vedení alebo iných objektov spôsobiť spätný úder.

Ďalšie bezpečnostné pokyny pre práce s drôtenými kefami

Dôležité bezpečnostné pokyny pre práce s drôtenými kefami:

- **Nezabudnite, že drôtené kefy strácajú drôtené časti tiež počas bežného používania. Drôty nepreťažujte silným pritláčaním.** Odlietajúce časti drôtu môžu ľahko preniknúť cez tenký odev a/alebo pokožku.
- **Ak sa odporúča ochranný kryt, dávajte pozor na to, aby sa kryt a drôtená kefa nedotýkali.** Tanierové a miskové kefy môžu pritláčaním a odstredivými silami zväčšiť svoj priemer.

Ďalšie bezpečnostné pokyny

- Prístroj zapojte do napájacej zásuvky len s ochranným zariadením proti chybovému prúdu (FI spínač) s menovitým chybovým prúdom nie väčším ako 30 mA.
- Sieťový kábel a predlžovací kábel nenechávajte v blízkosti kotúča. V prípade poškodenia alebo prerušenia ihneď vytiahnite sieťovú zástrčku zo zásuvky. Nedotýkajte sa vedenia pred jeho odpojením zo siete.
  Je nebezpečenstvo úrazu elektrickým prúdom.
- Výmenu zástrčky alebo prívodného vedenia vykoná vždy výrobca elektrického náradia alebo služba zákazníkom, aby sa zabránilo ohrozeniu.
- Používajte len brúsne kotúče, na ktorých vytlačené otáčky sú minimálne tak veľké, ako tie čo sú uvedené na typovom štítku zariadenia.
- Pred použitím vizuálne skontrolujte brúsny kotúč. Nepoužívajte poškodené alebo zdeformované brúsne kotúče. Opotrebovaný brúsny kotúč vymeňte.
- Dávajte pozor na to, aby pri brúsení vzniknuté iskry nevyvolali nebezpečenstvo, napr. nepadali na ľudí alebo do zápalných materiálov.
- Pri brúsení, kefovaní a delení vždy používajte ochranné okuliare, ochranné rukavice, ochranu dýchania a ochranu sluchu.
- Nikdy nemajte prsty medzi brúsnym kotúčom a ochranou pred iskrami alebo v blízkosti ochranných krytov. Je nebezpečenstvo pomliaždenia.
- Otáčajúce časti zariadenia sa nemôžu s funkčných dôvodov zakryť. Preto postupujte s rozvahou a obrábaný predmet držte pevne, aby sa zabránilo zošmyknutiu, pričom by vaše ruky mohli prísť do kontaktu s brúsnym kotúčom.
- Obrábaný predmet sa pri brúsení zohreje. Nikdy obrábaný predmet nechytajte na opracovanom mieste, nechajte ho vychladnúť. Je nebezpečenstvo popálenia. Nepoužívajte chladiacu kvapalinu alebo podobné.
- Nepracujte so zariadením, keď ste unavený alebo po použití alkoholu alebo liekov. Vždy si včas vložte prestávku v práci.
- Vypnite zariadenie a vytiahnite sieťovú zástrčku
  - pre uvoľnenie zaseknutého vloženého nástroja,
  - keď prívodné vedenie je poškodené alebo zamotané,
  - pri neobvyklých zvukoch.
  - ak sa prípojné vedenie tohto nástroja poškodí, musí byť nahradené zvláštnym prípojným vedením, ktoré možno získať od výrobcu alebo od jeho servisnej služby zákazníkom.

ZVYŠKOVÉ RIZIKÁ

Aj pri používaní elektrického prístroja podľa predpisov vždy existujú zvyškové riziká. Nasledujúce nebezpečenstvá môžu vzniknúť v súvislosti s konštrukciou a prevedenia tohto elektrického prístroja:

a) Poškodenia pľúc, ak sa nenosí vhodná ochranu dýchania.
b) Poškodenia sluchu, ak sa nenosí vhodná ochranu sluchu.
c) Poškodenia zdravia spôsobené
   - Dotykom na brúsne nástroje v nezakrytom mieste;
   - Vymrštením častí z obrábaných predmetov alebo poškodených brúsnych kotúčov.
d) Poškodenia zdravia, ktoré sú spôsobené vibráciami na rameno - ruku, ak sa zariadenie používa dlhší čas alebo riadne nepoužíva alebo neudržiava.

Upozornenie! Tento elektrický prístroj počas prevádzky vytvára elektromagnetické pole. Toto pole môže za určitých okolností ovplyvniť aktívne alebo pasívne lekárske implantáty. Aby sa zabránilo nebezpečenstvu vážnych alebo smrteľných zranení, odporúčame, aby osoby s lekárskymi implantátmi konzultovali svojho lekára alebo výrobcu lekárskeho implantátu pred samotnou obsluhou prístroja.

Pokyny pre prácu

Pri výbere nástroja dávajte pozor na to, aby boli jeho dovolené otáčky boli minimálne tak vysoké ako uvedené maximálne otáčky uhlovej brúsky.
Pri výbere kotúča dávajte pozor na maximálne dovolený priemer a maximálne dovolenú hrúbku.
Pri výbere kefy dávajte pozor na veľkosť závitu M14.

J Hrubovanie

Pre hrubovanie nikdy nepoužívajte rozbrusovacie kotúče !

Zariadenie sa môže prevádzkovať s hrubovacím kotúčom len so založeným ochranným krytom.

Na hrubovanie namontujte ochranný kryt (9), pozri „Montáž/nastavenie/demontáž ochranného krytu“.

Na obrábaný predmet tlačte len primerane. Zariadenie pohybujte rovnomerne sem a tam.

Najlepší výsledok pri hrubovaní dosiahnete pri pracovnom uhle 30° až 40°.

H Brúsenie s drôtenou kefou

Pri výbere drôtenej kefy dávajte bezpodmienečne pozor na dovolené otáčky. Dovolené otáčky drôtenej kefy musia byť minimálne tak vysoké, ako sú uvedené maximálne otáčky uhlovej brúsky.

Noste ochranné okuliare, môžu sa uvoľniť drôty!

Vhodné na hrubé odstraňovanie výronkov, čistenie zvarov a odstraňovanie laku.

Drôtenú kefu pritlačte strednou silou na obrábaný obrobok.
Drôtenú kefu nepreťažujte príliš silným prítlačným tlakom.

I Rozbrusovanie

Pre rozbrusovaie nikdy nepoužívajte hrubovacie kotúče!

Zariadenie sa môže prevádzkovať s rozbrusovacím kotúčom len so založeným ochranným krytom.

Na hrubovanie namontujte ochranný kryt (9) s nadstavcom (9.1), pozri „Montáž/ nastavenie/demontáž ochranného krytu“ a „Montáž/demontáž nadstavca na ochranný kryt“.

Smú sa používať len odskúšané, vláknami zosilnené robrusovacie alebo brúsne kotúče.

Zásadne pracujte len s malým posuvom.
Na obrábaný predmet tlačte len primerane.

Pracujte vždy v protismere. Tak sa zariadenie nevytlačí nekontrolovane z rezu.

Uloženie upínacieho kľúča

Upínací kľúč (13) sa môže uložiť v rukoväti (1), pozri detailný obrázok A .

Montáž

Pozor! Nebezpečenstvo zranenia!

- Dbajte na to, aby ste pri práci mali dostatok miesta a aby ste neohrozili iné osoby.
- Pred uvedením do prevádzky musia byť riadne zabudované všetky kryty a ochranné vybavenie.
- Pred tým než zariadenie nastavíte, vytiahnite zo zásuvky sieťovú zástrčku.

A Montáž držadla

Zariadenie sa môže prevádzkovať len so založeným držadlom.

Zaskrutkujte držadlo (1) na zariadenie podľa návodu do závitu pre držadlo vľavo (7), vpravo (pozri obrázok A) alebo hore (2) na zariadenie.

D Ochranný kryt montáž/ nastavenie/ demontáž

Ak ochranný kryt (9) zaskočí v polohe zobrazenej na D ①, celý ochranný kryt zatlačte proti prístroju a súčasne ho otočte.

Ochranný kryt nastavte tak, aby iskry ani

žiadne uvoľnené diely nemohli trafiť používateľa ani okolostojace osoby.

Nastavenie ochranného krytu musí prebehnúť tak, aby odletujúce iskry nezapálili horľavé diely ani v okolí.

Demontáž brúsneho kotúča:

1. Stlačte aretačné tlačidlo vretena (A 10).
2. Upínacie vreteno (16) otáčajte, kým ho nezafixuje jeho aretácia. Držte aretačné tlačidlo vretena (A 10) ďalej stlačené.
3. Uvoľnite upínaciu maticu (B 15) s upínacím kľúčom (A 13). Môžete uvoľniť aretačné tlačidlo vretena (A 10).
4. Odoberte upínaciu maticu (B 15) a upínaciu prírubu (B 14) z upínacieho vretena (16).

Montáž ochranného krytu:

5. Nasaďte ochranný kryt (9) na prístroj tak, aby otvorená strana ukazovala smerom k prístroju.
   Ozubenie ochranného krytu a prístroja musia siahať do seba. Pozri detailný obrázok ①.
6. Zatlačte ochranný kryt (9) do smeru prístroja, aby ste ho otočili.
   Pozri detailný obrázok ②.
7. Upevnite drôtený krúžok (23) na upevnení ochranného krytu tak, že ho zatlačíte do drážky na ozubení prístroja.
8. Ochranný kryt (9) natočte do pracovnej polohy. Zatvorená strana ochranného krytu musí stále smerovať k obsluhujúcej osobe.
9. Nastavte polohu ochranného krytu, ak počas používania zistíte, že kryt nechráni optimálne.

Demontáž ochranného krytu:

10. Demontujte ochranný kryt (9) tak, že odstránite drôtený krúžok (23) pomocou predmetu (napr. malý skrutkovač).
    Pozri detailný obrázok ③.
    Kvôli jednoduchej demontáži otočte ochranný kryt (9) až po odstránení drôteného krúžku (23) do polohy z detailného obrázku ①.

E Montáž/demontáž nadstavca na ochranný kryt

Montáž nadstavca

1. Nasaďte nadstavec (9.1), so stranou na ochrannom kryte (9), na ktorej je uvedený smer chodu pomocou šípky.
2. Nasuňte nadstavec (9.1) na ochranný kryt (9), až počuteľne zaskočí.

Demontáž nadstavca

1. Odblokujte nadstavec (9.1) tak, že západku (24) posuniete z ochranného krytu (9).
2. Odtočte nadstavec (9.1) z ochranného krytu (9).

F Kotúč montáž/výmena

1. Stlačte aretačné tlačidlo vretena (10).
2. Upínacie vreteno (16) otáčajte, kým ho nezafixuje jeho aretácia. Držte aretačné tlačidlo vretena (10) ďalej stlačené.
3. Uvoľnite upínaciu maticu (15) s upínacím kľúčom (13). Môžete uvoľniť aretačné tlačidlo vretena (10).
4. Požadovaný kotúč založte na upínaciu prírubu (B 14). Popis kotúča zásadne smeruje k zariadeniu.

Ak je na vašom kotúči označený smer otáčania, pri montáži dávajte pozor na to, aby sa zhodoval so smerom chodu uhlovej brúsky. Tento je uvedený na prístroji vedľa aretačného tlačidla vretena (10) ( ).

Dávajte pozor na to (B 14), aby bola príruba nasadená na prístroj tak, aby výrezy v prírube siahali do hrany na prístroji. Upínacie vreteno (16) sa musí otáčať súčasne, keď otáčate prírubou.

5. Opäť založte upínaciu maticu (15) na upínacie vreteno (16). Plochá strana upínacej matice ukazuje zásadne k použitému nástroju, keď je hrúbka uchytenia kotúča < 5 mm.
   Ak je hrúbka uchytenia kotúča ≥ 5 mm, otočte upínaciu maticu.
   Pozri obrázok B .
6. Stlačte aretačné tlačidlo vretena (10) a otáčajte upínacie vreteno (17), kým ho nezafixuje jeho aretácia. Opäť dotiahnite napínaciu maticu (15) s napínacím kľúčom (13). Môžete uvoľniť aretačné tlačidlo vretena (10)

G Montáž/výmena drôtenej kefy

1. Stlačte aretačné tlačidlo vretena (10).
2. Upínacie vreteno (16) otáčajte, kým ho nezafixuje jeho aretácia. Držte aretačné tlačidlo vretena (10) ďalej stlačené.
3. Uvoľnite drôtenú kefu pomocou vidlicového kľúča (nie je súčasťou dodávky). Môžete uvoľniť aretačné tlačidlo vretena (10).
4. Na upínacie vreteno nasaďte želanú drôtenú kefu.
5. Stlačte aretačné tlačidlo vretena (10) a zatočte drôtenú kefu na upínacie vreteno (16). Drôtenú kefu pevne utiahnite pomocou vidlicového kľúča. Môžete uvoľniť aretačné tlačidlo vretena (10).

Obsluha

Pozor! Nebezpečenstvo zranenia!

- Pred všetkými prácami na zariadení vytiahnite zo sieťovej zásuvky zástrčku.
- Používajte len výrobcom odporučené brúsne kotúče a časti príslušenstva. Používanie iných nástrojov a iného príslušenstva môže znamenať nebezpečenstvo zranenia.
- Používajte iba diely príslušenstva, ktoré majú údaje o výrobcovi, spôsobe upnutia, rozmer a dovolené otáčky.
- Používajte iba diely príslušenstva, na ktorých vytlačené otáčky sú minimálne tak veľké, ako otáčky uvedené na typovom štítku prístroja.
- Nepoužívajte nalomené, naštrbené alebo inak poškodené brúsne kotúče.
- Nikdy nepracujte so zariadením bez ochranných zariadení.
- **Platne alebo obrábané predmety podoprite, aby ste zabránili riziku spätného úderu vzpriečeným rozbrusovacím kotúčom.** Veľké obrábané predmety sa môžu pod svojou vlastnou hmotnosťou prehnúť. Obrábaný predmet sa musí na oboch stranách kotúča podoprieť a to v blízkosti rozbrusovacieho kotúča a tiež na hrane.

Keď zariadenie je v prevádzke, nemajte ruky na kotúči. Je nebezpečenstvo poranenia.

Pokyny pre výmenu:

- Nikdy neprevádzkujte zariadenie bez ochranného vybavenia.
- Uistite sa, že otáčky, uvedené na nástroji sú rovnaké alebo väčšie ako menovité otáčky naprázdno prístroja.
- Uistite sa, že rozmery nástroja sú vhodné pre prístroj.
- Používajte len bezchybné kotúče (zvuková skúška: pri údere plastovým kladivom zaznie čistý zvuk).
- Nevŕtajte dodatočne do malého otvoru brúsneho kotúča.
- Nepoužívajte žiadne redukčné vložky alebo adaptéry, aby ste prispôsobili veľký otvor brúsnych kotúčov.
- Nepoužívajte pílové listy.
- Pre upnutie brúsnych nástrojov sa smú používať len dodané upínacie príruby. Vložky medzi upínaciu prírubu a brúsny kotúč musia byť z elastických materiálov napr. gumy, mäkkej lepenky a pod.
- Po výmene nástroja prístroj znova úplne zmontujte.

Vypnite zariadenie a vytiahnite sieťovú zástrčku. Zariadenie nechajte ochladiť.

Pri výmene nástroja noste ochranné rukavice, aby ste zabránili rezným poraneniam.

Upínacia matica sa nesmie pevne dotiahnuť, aby sa zabránilo zlomeniu kotúča a matice.

Zapnutie a vypnutie

Skontrolujte, či sieťové napätie súhlasí s napätím na typovom štítku zariadenia.

Zariadenie pripojte na sieťové napätie.

1. Po zapnutí zatlačte vypínač zap/vyp (A 4) smerom dopredu do smeru prístroja a následne ho zatlačte do smeru úchopnej plochy na prístroji.
2. Na vypnutie vypínač zap/vyp pustite. Prístroj sa vypne.

Po zapnutí počkajte, kým zariadenie nedosiahne svoje maximálne otáčky. Až potom začnite pracovať.

Po vypnutí prístroja nástroj dobieha. Je nebezpečenstvo poranenia.

Skúšobná prevádzka:
Pred prvými prácami a po každej výmene nástroja vykonajte skúšobný chod bez zaťaženia. Ihneď vypnite prístroj, keď má nástroj nepravidelný chod, vyskytne sa značné kmitanie alebo je počuť abnormálne zvuky.

Trvalá prevádzka

1. Zapnite prístroj.
   Zapnutie trvalej prevádzky:
2. Vypínač zap/vyp (A 4) zaveste vo zapnutom stave tak, že ho zatlačíte smerom dopredu do smeru prístroja.
   Vypnutie trvalej prevádzky:
3. Zatlačte vypínač zap/vyp (A 4) krátko do smeru úchopnej plochy na prístroji. Prístroj sa vypne.

Čistenie a údržba

Pred každým nastavením, údržbe alebo oprave vytiahnite sieťovú zástrčku zo siete.

Práce, ktoré nie sú uvedené v tomto návode na prevádzku, nechajte vykonať odbornému servisu. Používajte len originálne náhradné diely. Pred všetkými údržbárskymi a čistiacimi prácami, nechajte zariadenie vychladnúť. Je nebezpečenstvo popálenia!

Pred každým použitím skontrolujte, či zariadenie nemá viditeľné chyby ako uvoľnené, opotrebované alebo poškodené časti, či má správne uložené skrutky alebo iné častí. Zvlášť skontrolujte brúsny kotúč. Poškodené časti vymeňte.

Čistenie

Nepoužívajte žiadne čistiace alebo rozpúšťacie prostriedky. Chemické látky môžu napadnúť plastové časti zariadenia. Zariadenie nikdy nečistite pod tečúcou vodou.

- Po každom použití zariadenie dôkladne vyčistite.
- Čistite vetracie otvory a povrch zariadenia s mäkkou kefou, štetcom alebo textíliou.

C Údržba

Výmena uhlíkových kefiek

Vypnite zariadenie a vytiahnite sieťovú zástrčku.
Zariadenie nechajte ochladiť.

1. Uvoľnite skrutku (A 6) krytu pre údržbu (A 5).
2. Odoberte kryt pre údržbu (A 5).
3. Zodvihnite prítlačnú pružinu (17), z drážky prítlačnej pružiny (19) uhlíkovej kefky (18).
4. Vytiahnite kontaktnú zástrčku (22) z kontaktnej pätice (21).
5. Vytiahnite uhlíkovú kefku (18) z vedenia.
6. Do vedenia zasuňte novú uhlíkovú kefku (18).
7. Položte prípojku (20) v oblúku okolo drážky pre prítlačnú pružinu (19). Pritom veďte prípojku (20) cez bočný otvor vedenia.
8. Nasuňte kontaktnú zástrčka (22) na kontaktnú päticu (21).
9. Opäť založte prítlačnú pružinu (17) do drážky prítlačnej pružiny (19) uhlíkovej kefky (18).
10. Opäť upevnite kryt pre údržbu (A 5) so skrutkou (A 6).
11. Opakujte postup 1 až 10 na druhej strane náradia. Uhlíkové kefky sa zásadne vymieňajú v pároch.

Uskladnenie

- Prístroj uschovávajte na suchom a bezprašnom mieste a mimo dosahu detí.
- Brúsne kotúče sa musia skladovať suché a na výšku a nesmú sa skladať na seba.

Odstránenie a ochrana životného prostredia

Prístroj, príslušenstvo a obal odovzdajte v súlade s požiadavkami na ochranu životného prostredia do recyklačnej zberne.

Elektrické prístroje nepatria do domového odpadu.

- Odovzdajte prístroj do recyklačnej zberne. Použité umelohmotné a kovové časti sa môžu podľa druhu materiálu roztriediť a tak odovzdať do recyklačnej zberne. V prípade otázok sa obráťte na naše servisné stredisko.
- Likvidáciu vašich chybných zaslaných prístrojov uskutočníme bezplatne.

Zisťovanie závad

Pozor! Nebezpečenstvo úrazu elektrickým prúdom! Pred začatím akýchkoľvek prác na prístroji vytiahnite sieťovú zástrčku!

Problém	Možná príčina	Odstránenie poruchy
Zariadenie sa nespustí	Nie je sieťové napätie Reagovala domová poistka	Skontroluje sa sieťová zásuvka, sieťový kábel, vedenie, sieťová zástrčka, v prípade potreby elektrikár,skontroluje domovú poistku
	Porucha spínača zap/vyp r (A 4)	Oprava službou zákazníkom
	Porucha motora	
Brúsny nástroj sa nepohybuje, aj keď motor beží	Uvoľnená matica brúsneho kotúča	Dotiahnite maticu brúsneho kotúča (viď „Kotúč výmena“)
	Obrábaný predmet, zvyšky obrábaného predmetu alebo zvyšky brúsneho nástroja bloku-jú pohon	Odstráňte blokovanie
Motor je pomalý a zostane stáť	Zariadenie preťažené obrá-baným predmetom	Znížte tlak na brúsny nástroj
		Obrábaný predmet nie je vhodný
Brúsny kotúč sa otáča nerovnomer-ne, je počuť abnor-málne zvuky	Uvoľnená matica brúsneho kotúča	Dotiahnite maticu brúsneho kotúča (viď „Kotúč výmena“)
	Brúsny kotúč chybný	Výmena brúsneho kotúča

Náhradné diely / Príslušenstvo

Náhradné diely a príslušenstvo nájdete na strane www.grizzlytools-service.eu

Ak by sa mali vyskytnúť problémy s procesom objednávky, použite, prosím, kontaktný formulár. V prípade ďalších otázok sa obráťte na „Servisné centrum“ (pozri stranu 84).

Rozbrusovací kotúč
Č. Artiklu: 91103229

Rýchlosť pri chode naprázdno n_0
..... max.12200 min^{-1}
Rýchlosť kotúča ..... max. 80 m/s
Vonkajší priemer ..... Ø 125 mm
Otvor..... Ø 22,23 mm
Hrúbka ..... max. 6 mm

Misková kefa, spletaný drôt
Č. Artiklu: 91103214

Rýchlosť pri chode naprázdno n_0
..... max.12500 min^{-1}
Rýchlosť kotúča ..... max. 50 m/s
Závit vretena M14

Misková kefa, zvlnený drôt
Č. Artiklu: 91103213

Rýchlosť pri chode naprázdno n_0
..... max.12500 min^{-1}
Rýchlosť kotúča ..... max. 52 m/s
Závit vretena M14

Záruka

Vážená zákazníčka, vážený zákazník,
Pre tento prístroj platí záruka 3 roky od dátumu zakúpenia.
Ak je prístroj poškodený, podľa zákona máte právo ho reklamovať u výrobcu produktu. Tieto práva vyplývajúce zo zákona nie sú našou následne opísanou zárukou obmedzené.

Záručné podmienky

Záručná lehota začína dňom zakúpenia. Pokladničný doklad ako originál prosím starostlivo uschovajte. Je potrebný ako dôkaz o zakúpení.
Ak sa počas troch rokov od dátumu zakúpenia tohto produktu vyskytne materiálna alebo výrobná chyba, produkt - podľa nášho rozhodnutia - bezplatne opravíme alebo nahradíme. Predpokladom záruky je, že v priebehu trojročnej lehoty bude predložený poškodený prístroj a pokladničný doklad a stručne opísaná chyba a kedy sa vyskytla.
Ak sa v rámci našej záruky chyba pokryje, obdržíte späť opravený alebo nový prístroj. S opravou alebo výmenou produktu sa nezačína nová záručná doba.

Záručná doba a nárok na odstránenie vady

Záručná doba sa poskytnutím záruky nepredlžuje. To platí aj pre nahradené a opravené diely. Prípadné škody a nedostatky vzniknuté už pri zakúpení sa musia ihneď po vybalení ohlásiť. Opravy vykonané po uplynutí záručnej doby sú spoplatnené.

Rozsah záruky

Prístroj bol vyrobený podľa prísnych smerníc kvality a pred dodaním bol svedomite kontrolovaný.
Záruka sa týka materiálových alebo výrobných chýb. Táto záruka sa nevzťahuje na diely produktu, ktoré sú vystavené normálnemu opotrebeniu a preto sa môžu považovať za opotrebované diely (napr. brúsny kotúč, upínacie príruby) alebo na poškodenia na krehkých dieloch (napr. vypínač).
Táto záruka zaniká, ak bol produkt používaný poškodený, neodborne alebo nebola vykonávaná údržba. Pre odborné používanie produktu je nutné presne dodržiavať všetky návody uvedené v návode na obsluhu. Bezpodmienečne sa vyhnite používaniu, ktoré sa v návode na obsluhu neodporúča alebo pred ktorým ste boli vystríhaní.
Produkt je určený len pre súkromné použitie a nie v oblasti podnikania. Záruka zaniká pri nesprávnom a neodbornom používaní, pri násilnom používaní a pri zásahoch, ktoré neboli vykonané v našej servisnej pobočke.

Postup v prípade reklamácie

Pre zabezpečenie rýchleho spracovania vašej žiadosti postupujte prosím podľa nasledujúcich pokynov:

- Pri všetkých požiadavkách predložte pokladničný doklad a číslo artiklu (IAN 346212_2004) ako dôkaz o zakúpení.
- Číslo artiklu nájdete na typovom štítku.
- Ak sa vyskytnú chyby funkcie alebo iné nedostatky, kontaktujte najskôr následne uvedené servisné oddelenie **telefonicky** alebo **emailom**. Následne obdržíte ďalšie informácie o priebehu vašej reklamácie.
- Produkt evidovaný ako poškodený môžete po dohode s našim zákazníckym servisom, s priloženým dokladom o zakúpení (pokladničný doklad) a s údaj-

mi, v čom chyba spočíva a kedy vznikla, zaslať bez poštovného na adresu servisu, ktorá vám bude oznámená. Pre zabránenie dodatočných nákladov a problémov pri prevzatí použite len tú adresu, ktorá vám bude oznámená. Nezasielajte prístroj ako nadmerný tovar na náklady príjemcu, expresne alebo s iným špeciálnym nákladom. Prístroj zašlite so všetkými časťami príslušenstva dodanými pri zakúpení a zabezpečte dostatočne bezpečné prepravné balenie.

Servisná oprava

Opravy, **ktoré nepodliehajú záruke**, môžeme nechať vykonať v našej servisnej pobočke za úhradu. Radi vám poskytneme predbežnú kalkuláciu nákladov.
Môžeme spracovať len prístroje, ktoré boli doručené dostatočne zabalené a so zaplateným poštovným.
Pozor: Prístroj zašlite do našej servisnej pobočky vyčistený a s informáciami o chybe. Neprevezmeme prístroje zaslané ako nadmerný tovar na náklady príjemcu, expresne alebo s iným špeciálnym nákladom. Likvidáciu vašich poškodených zaslaných prístrojov vykonáme bezplatne.

Service-Center

SK **Servis Slovensko**
Tel.: 0850 232001
E-Mail: grizzly@lidl.sk
IAN 346212_2004

Dovozca

Nasledujúca adresa nie je adresa servisu. Najskôr kontaktujte hore uvedené servisné centrum.

Grizzly Tools GmbH & Co. KG
Stockstädter Straße 20
63762 Großostheim
Nemecko
www.grizzlytools-service.eu

Inhalt

Einleitung 85
Bestimmungsgemäße Verwendung 86
Allgemeine Beschreibung 86
Lieferumfang 86
Funktionsbeschreibung 86
Übersicht 86
Technische Daten 87
Sicherheitshinweise 87
Symbole und Bildzeichen 88
Allgemeine Sicherheitshinweise für Elektrowerkzeuge 88
Sicherheitshinweise für alle Anwendungen 91
Weitere Sicherheitshinweise für alle Anwendungen 93
Rückschlag und entsprechende Sicherheitshinweise 93
Besondere Sicherheitshinweise zum Schleifen und Trennschleifen 94
Weitere besondere Sicherheitshinweise zum Trennschleifen 94
Zusätzliche Sicherheitshinweise zum Arbeiten mit Drahtbürsten 95
Weiterführende Sicherheitshinweise . 95
Restrisiken 96
Arbeitshinweise 96
Schruppschleifen 97
Schleifen mit Drahtbürste 97
Trennschleifen 97
Aufbewahrung Spannschlüssel 97
Montage 97
Handgriff montieren 98
Schutzhaube montieren/einstellen/demontieren 98
Aufsatz auf Schutzhaube montieren/demontieren 99
Scheibe montieren/wechseln 99
Drahtbürste montieren/wechseln 99
Bedienung 100
Ein- und Ausschalten 101
Dauerbetrieb 101
Reinigung und Wartung 101
Reinigung 102
Wartung 102
Lagerung 102
Entsorgung/Umweltschutz 102
Fehlersuche 103
Ersatzteile/Zubehör 104
Garantie 105
Reparatur-Service 106
Service-Center 106
Importeur 106
Original-EG-Konformitätserklärung 112
Explosionszeichnung 113

Einleitung

Herzlichen Glückwunsch zum Kauf Ihres neuen Gerätes. Sie haben sich damit für ein hochwertiges Gerät entschieden. Dieses Gerät wurde während der Produktion auf Qualität geprüft und einer Endkontrolle unterzogen. Die Funktionsfähigkeit Ihres Gerätes ist somit sichergestellt.

Die Betriebsanleitung ist Bestandteil dieses Gerätes. Sie enthält wichtige Hinweise für Sicherheit, Gebrauch und Entsorgung. Machen Sie sich vor der Benutzung des Gerätes mit allen Bedien- und Sicherheitshinweisen vertraut. Benutzen Sie das Gerät nur wie beschrieben und für die angegebenen Einsatzbereiche. Bewahren Sie die Betriebsanleitung gut auf und händigen Sie alle Unterlagen bei Weitergabe des Gerätes an Dritte mit aus.

Bestimmungsgemäße Verwendung

Der Winkelschleifer ist ein Gerät zum Trennen, Schruppen und Bürsten von Metall, Beton oder Fliesen ohne Verwendung von Wasser. Das Gerät ist zur Verwendung mit Drahtbürste vorgesehen.
Für alle anderen Anwendungsarten (z.B. Schleifen mit nicht geeigneten Schleifwerkzeugen, Schleifen mit einer Kühlflüssigkeit, Schleifen oder Trennen gesundheitsgefährdender Materialien wie Asbest) ist das Gerät nicht vorgesehen.
Das Gerät ist für den Einsatz im Heimwerkerbereich bestimmt. Es wurde nicht für den gewerblichen Dauereinsatz konzipiert.
Das Gerät ist zum Gebrauch durch Erwachsene bestimmt. Jugendliche über 16 Jahre dürfen das Gerät nur unter Aufsicht benutzen.
Der Hersteller haftet nicht für Schäden, die durch bestimmungswidrigen Gebrauch oder falsche Bedienung verursacht wurden.

Allgemeine Beschreibung

Die Abbildung der wichtigsten Funktionsteile finden Sie auf der vorderen und hinteren Ausklappseite.

Lieferumfang

Packen Sie das Gerät aus und kontrollieren Sie, ob es vollständig ist. Entsorgen Sie das Verpackungsmaterial ordnungsgemäß.

- Gerät
- Handgriff
- Schutzhaube
- Spannschlüssel
- Trennscheibe
- 2 Ersatzkohlebürsten
- Betriebsanleitung

Funktionsbeschreibung

Der Winkelschleifer ist zum Trennen, Schruppen oder Bürsten von Metall geeignet. Für die einzelne Anwendung sind jeweils spezielle Scheiben vorgesehen. Beachten Sie die Angaben der Scheibenhersteller.
Die Funktion der Bedienteile entnehmen Sie bitte den nachfolgenden Beschreibungen.

Übersicht

A	1	Handgriff
	2	Gewinde für Handgriff
	3	Drehzahlregler
	4	Ein-/Ausschalter mit Einschaltsperre
	5	Wartungsabdeckung
	6	Schraube
	7	Gewinde für Handgriff
	8	Trennscheibe
	9	Schutzhaube
	9.1	Aufsatz, Schutzhaube
	10	Spindel-Arretiertaste
	11	Netzstecker
	12	Ersatzkohlebürsten
	13	Spannschlüssel
B	14	Aufnahmeflansch
	15	Spannmutter
	16	Aufnahmespindel
C	17	Andruckfeder
	18	Kohlebürste
	19	Nut für Andruckfeder
	20	Anschluss
	21	Kontaktschuh
	22	Kontaktstecker
D	23	Drahtring, Schutzhauben Befestigung
E	24	Raste

Technische Daten

Winkelschleifer .....PWS 125 G6

Nenneingangs-
spannung..... 230 V~, 50 Hz
Leistungsaufnahme ..... 1200 W
Bemessungsdrehzahl (n) 3000-12000 min^{-1}
Abmessungen Trenn-/
Schruppscheiben ..... Ø 125 x 22,23 mm
Stärke Trenn-/Schruppscheiben max. 6 mm
Schleifspindelgewinde M14
Gewindelänge
der Schleifspindel ..... max. 12 mm
Schutzklasse..... ⧈ II
Schutzart IPX0
Schalldruckpegel
(L_{pA}) ..... 90,2 dB(A); K_{pA}= 3 dB
Schallleistungspegel (L_{WA})
gemessen..... 101,2 dB(A); K_{WA}= 3 dB
garantiert..... 107 dB(A)
Schwingungswert
(a_h) ..... 6,95 m/s^2 K= 1,5 m/s^2

Es handelt sich bei den Schwingungswerten um Maximalwerte, die mit der mitgelieferten Trennscheibe ermittelt wurden. Die tatsächlichen Schwingungswerte können abhängig von dem eingesetzten Zubehör variieren.
Die Schwingungswerte werden weiterhin durch die Handhabung des Anwenders beeinflusst.

Trennscheibe (aus Lieferumfang):

Leerlaufgeschwindigkeit n_0
..... max.12200 min^{-1}
Scheibengeschwindigkeit .... max. 80 m/s*
Außendurchmesser..... Ø 125 mm
Bohrung..... Ø 22,23 mm
Dicke..... 1,2 mm

* *Die Schleifscheibe muss einer Umlaufgeschwindigkeit von 80 m/s standhalten.*

Lärm- und Vibrationswerte wurden entsprechend den in der Konformitätserklärung genannten Normen und Bestimmungen ermittelt.

Der angegebene Schwingungsemissionswert ist nach einem genormten Prüfverfahren gemessen worden und kann zum Vergleich eines Elektrowerkzeugs mit einem anderen verwendet werden.
Der angegebene Schwingungsemissionswert kann auch zu einer einleitenden Einschätzung der Aussetzung verwendet werden.

Warnung: Der Schwingungsemissionswert kann sich während der tatsächlichen Benutzung des Elektrowerkzeugs von dem Angabewert unterscheiden, abhängig von der Art und Weise, in der das Elektrowerkzeug verwendet wird.
Versuchen Sie, die Belastung durch Vibrationen so gering wie möglich zu halten. Beispielhafte Maßnahmen zur Verringerung der Vibrationsbelastung sind das Tragen von Handschuhen beim Gebrauch des Werkzeugs und die Begrenzung der Arbeitszeit. Dabei sind alle Anteile des Betriebszyklus zu berücksichtigen (beispielsweise Zeiten, in denen das Elektrowerkzeug abgeschaltet ist, und solche, in denen es zwar eingeschaltet ist, aber ohne Belastung läuft).

Sicherheitshinweise

ACHTUNG! Beim Gebrauch von Elektrowerkzeugen sind zum Schutz gegen elektrischen Schlag, Verletzungs- und Brandgefahr folgende grundsätzliche Sicherheitsmaßnahmen zu beachten.
Lesen Sie alle diese Hinweise,

bevor Sie dieses Elektrowerkzeug benutzen, und bewahren Sie die Sicherheitshinweise gut auf.

Symbole und Bildzeichen

Bildzeichen auf dem Gerät:

Achtung!

Verletzungsgefahr durch sich drehendes Werkzeug! Halten Sie Ihre Hände fern

Gefahr durch elektrischen Schlag! Ziehen Sie vor Wartungs- und Reparaturarbeiten den Netzstecker aus der Steckdose

Betriebsanleitung lesen!

Tragen Sie Gehörschutz

Tragen Sie Augenschutz

Tragen Sie einen Atemschutz

Gefahr durch Schnittverletzungen! Tragen Sie schnittsichere Handschuhe

Schutzklasse II (Doppelisolierung)

Elektrogeräte gehören nicht in den Hausmüll

Einschalt-Ablauf

Weitere Bildzeichen auf der Trennscheibe:

Nicht zulässig für Seitenschleifen

Nicht zulässig für Nassschleifen

Keine defekte Scheibe verwenden

Eignung für Metall

Sicherheitsschuhe tragen

Symbole in der Betriebsanleitung:

Gefahrenzeichen mit Angaben zur Verhütung von Personen- oder Sachschäden.

Gebotszeichen mit Angaben zur Verhütung von Schäden.

Netzstecker ziehen

Netzstecker einstecken

Hinweiszeichen mit Informationen zum besseren Umgang mit dem Gerät.

Allgemeine Sicherheitshinweise für Elektrowerkzeuge

WARNUNG! Lesen Sie alle Sicherheitshinweise und Anweisungen. Versäumnisse bei der Einhaltung der Sicherheitshinweise und Anweisungen können elektrischen Schlag, Brand und/oder schwere Verletzungen verursachen.

Bewahren Sie alle Sicherheitshinweise und Anweisungen für die Zukunft auf.
Der in den Sicherheitshinweisen verwendete Begriff „Elektrowerkzeug" bezieht sich auf netzbetriebene Elektrowerkzeuge (mit Netzkabel) und auf akkubetriebene Elektrowerkzeuge (ohne Netzkabel).

Arbeitsplatzsicherheit:

- **Halten Sie Ihren Arbeitsbereich sauber und gut beleuchtet**. Unordnung oder unbeleuchtete Arbeitsbereiche können zu Unfällen führen.
- **Arbeiten Sie mit dem Elektrowerkzeug nicht in explosionsgefährdeter Umgebung, in der sich brennbare Flüssigkeiten, Gase oder Stäube befinden.** Elektrowerkzeuge erzeugen Funken, die den Staub oder die Dämpfe entzünden können.
- **Halten Sie Kinder und andere Personen während der Benutzung des Elektrowerkzeuges fern.** Bei Ablenkung können Sie die Kontrolle über das Gerät verlieren.

Elektrische Sicherheit:

- **Der Anschlussstecker des Elektrowerkzeuges muss in die Steckdose passen. Der Stecker darf in keiner Weise verändert werden. Verwenden Sie keine Adapterstecker gemeinsam mit schutzgeerdeten Elektrowerkzeugen.** Unveränderte Stecker und passende Steckdosen verringern das Risiko eines elektrischen Schlages.
- **Vermeiden Sie Körperkontakt mit geerdeten Oberflächen wie von Rohren, Heizungen, Herden und Kühlschränken.** Es besteht ein erhöhtes Risiko durch elektrischen Schlag, wenn Ihr Körper geerdet ist.
- **Halten Sie das Elektrowerkzeug von Regen oder Nässe fern.** Das Eindringen von Wasser in ein Elektrowerkzeug erhöht das Risiko eines elektrischen Schlages.
- **Zweckentfremden Sie das Kabel nicht, um das Elektrowerkzeug zu tragen, aufzuhängen oder um den Stecker aus der Steckdose zu ziehen. Halten Sie das Kabel fern von Hitze, Öl, scharfen Kanten oder sich bewegenden Geräteteilen.** Beschädigte oder verwickelte Kabel erhöhen das Risiko eines elektrischen Schlages.
- **Wenn Sie mit dem Elektrowerkzeug im Freien arbeiten, verwenden Sie nur Verlängerungskabel, die auch für den Außenbereich geeignet sind.** Die Anwendung eines für den Außenbereich geeigneten Verlängerungskabels verringert das Risiko eines elektrischen Schlages.
- **Wenn der Betrieb des Elektrowerkzeuges in feuchter Umgebung nicht vermeidbar ist, verwenden Sie einen Fehlerstromschutzschalter.** Der Einsatz eines Fehlerstromschutzschalters vermindert das Risiko eines elektrischen Schlages.

Sicherheit von Personen:

- **Seien Sie aufmerksam, achten Sie darauf, was Sie tun, und gehen Sie mit Vernunft an die Arbeit mit dem Elektrowerkzeug. Benutzen Sie das Elektrowerkzeug nicht, wenn Sie müde sind oder unter Einfluss von Drogen, Alkohol oder Medikamenten stehen.** Ein Moment der Unachtsamkeit beim Gebrauch des Elektrowerkzeugs kann zu ernsthaften Verletzungen führen.
- **Tragen Sie persönliche Schutzausrüstung und immer eine Schutzbrille**. Das Tragen persönlicher

Schutzausrüstung, wie Staubmaske, rutschfeste Sicherheitsschuhe, Schutzhelm oder Gehörschutz, je nach Art und Einsatz des Elektrowerkzeugs, verringert das Risiko von Verletzungen.

- **Vermeiden Sie eine unbeabsichtigte Inbetriebnahme. Vergewissern Sie sich, dass das Elektrowerkzeug ausgeschaltet ist, bevor Sie es an die Stromversorgung und/oder den Akku anschließen, es aufnehmen oder tragen.** Wenn Sie beim Tragen des Elektrowerkzeugs den Finger am Schalter haben oder das Gerät eingeschaltet an die Stromversorgung anschließen, kann dies zu Unfällen führen.
- **Entfernen Sie Einstellwerkzeuge oder Schraubenschlüssel, bevor Sie das Elektrowerkzeug einschalten.** Ein Werkzeug oder Schlüssel, der sich in einem drehenden Geräteteil befindet, kann zu Verletzungen führen.
- **Vermeiden Sie eine abnormale Körperhaltung. Sorgen Sie für einen sicheren Stand und halten Sie jederzeit das Gleichgewicht.** Dadurch können Sie das Elektrowerkzeug in unerwarteten Situationen besser kontrollieren.
- **Tragen Sie geeignete Kleidung. Tragen Sie keine weite Kleidung oder Schmuck. Halten Sie Haare, Kleidung und Handschuhe fern von sich bewegenden Teilen.** Lockere Kleidung, Schmuck oder lange Haare können von sich bewegenden Teilen erfasst werden.
- **Wenn Staubabsaug- und -auffangeinrichtungen montiert werden können, vergewissern Sie sich, dass diese angeschlossen sind und richtig verwendet werden.** Verwendung einer Staubabsaugung kann Gefährdungen durch Staub verringern.

Verwendung und Behandlung des Elektrowerkzeuges:

- **Überlasten Sie das Gerät nicht. Verwenden Sie für Ihre Arbeit das dafür bestimmte Elektrowerkzeug.** Mit dem passenden Elektrowerkzeug arbeiten Sie besser und sicherer im angegebenen Leistungsbereich.
- **Benutzen Sie kein Elektrowerkzeug, dessen Schalter defekt ist.** Ein Elektrowerkzeug, das sich nicht mehr ein- oder ausschalten lässt, ist gefährlich und muss repariert werden.
- **Ziehen Sie den Stecker aus der Steckdose und/oder entfernen Sie den Akku, bevor Sie Geräteeinstellungen vornehmen, Zubehörteile wechseln oder das Gerät weglegen.** Diese Vorsichtsmaßnahme verhindert den unbeabsichtigten Start des Elektrowerkzeugs.
- **Bewahren Sie das unbenutzte Elektrowerkzeug außerhalb der Reichweite von Kindern auf. Lassen Sie Personen das Gerät nicht benutzen, die mit diesem nicht vertraut sind oder diese Anweisungen nicht gelesen haben.** Elektrowerkzeuge sind gefährlich, wenn sie von unerfahrenen Personen benutzt werden.
- **Pflegen Sie das Elektrowerkzeug mit Sorgfalt. Kontrollieren Sie, ob bewegliche Teile einwandfrei funktionieren und nicht klemmen, ob Teile gebrochen oder so beschädigt sind, dass die Funktion des Gerätes**

beeinträchtigt ist. Lassen Sie beschädigte Teile vor dem Einsatz des Gerätes reparieren. Viele Unfälle haben ihre Ursache in schlecht gewarteten Elektrowerkzeugen.

- **Halten Sie Schneidwerkzeuge scharf und sauber.** Sorgfältig gepflegte Schneidwerkzeuge mit scharfen Schneidkanten verklemmen sich weniger und sind leichter zu führen.
- **Verwenden Sie das Elektrowerkzeug, Zubehör, Einsatzwerkzeuge usw. entsprechend diesen Anweisungen. Berücksichtigen Sie dabei die Arbeitsbedingungen und die auszuführende Tätigkeit.** Der Gebrauch des Elektrowerkzeuges für andere als die vorgesehenen Anwendungen kann zu gefährlichen Situationen führen.

Service:

- **Lassen Sie Ihr Elektrowerkzeug nur von qualifiziertem Fachpersonal und nur mit Original-Ersatzteilen reparieren.** Damit wird sichergestellt, dass die Sicherheit des Elektrowerkzeuges erhalten bleibt.

Sicherheitshinweise für alle Anwendungen

Gemeinsame Sicherheitshinweise zum Schleifen, Arbeiten mit Drahtbürsten und Trennschleifen:

- **Dieses Elektrowerkzeug ist zu verwenden als Schleifer, Drahtbürste und Trennschleifmaschine. Beachten Sie alle Sicherheitshinweise, Anweisungen, Darstellungen und Daten, die Sie mit dem Gerät erhalten.** Wenn Sie die folgenden Anweisungen nicht beachten, kann es zu elektrischem Schlag, Feuer und/oder schweren Verletzungen kommen.
- **Dieses Elektrowerkzeug ist nicht geeignet zum Sandpapierschleifen und Polieren.** Verwendungen, für die das elektrowerkzeug nicht vorgesehen ist, können Gefährdungen und Verletzungen verursachen.
- **Verwenden Sie kein Zubehör, das vom Hersteller nicht speziell für dieses Elektrowerkzeug vorgesehen und empfohlen wurde.** Nur weil Sie das Zubehör an Ihrem Elektrowerkzeug befestigen können, garantiert das keine sichere Verwendung.
- **Die zulässige Drehzahl des Einsatzwerkzeugs muss mindestens so hoch sein wie die auf dem Elektrowerkzeug angegebene Höchstdrehzahl.** Zubehör, das sich schneller als zulässig dreht, kann zerbrechen und umherfliegen.
- **Außendurchmesser und Dicke des Einsatzwerkzeugs müssen den Maßangaben Ihres Elektrowerkzeuges entsprechen.** Falsch bemessene Einsatzwerkzeuge können nicht ausreichend abgeschirmt oder kontrolliert werden.
- **Einsatzwerkzeuge mit Gewindeeinsatz müssen genau auf das Gewinde der Schleifspindel passen. Bei Einsatzwerkzeugen, die mittels Flansch montiert werden, muss der Lochdurchmesser des Einsatzwerkzeuges zum Aufnahmedurchmesser des Flansches passen.** Einsatzwerkzeuge, die nicht genau am Elektrowerkzeug befestigt werden, drehen sich ungleichmäßig, vibrieren sehr stark und können zum Verlust der Kontrolle führen.

- **Verwenden Sie keine beschädigten Einsatzwerkzeuge. Kontrollieren Sie vor jeder Verwendung Einsatzwerkzeuge wie Schleifscheiben auf Absplitterungen und Risse, Schleifteller auf Risse, Verschleiß oder starke Abnutzung, Drahtbürsten auf lose oder gebrochene Drähte. Wenn das Elektrowerkzeug oder das Einsatzwerkzeug herunterfällt, überprüfen Sie, ob es beschädigt ist oder verwenden Sie ein unbeschädigtes Einsatzwerkzeug. Wenn Sie das Einsatzwerkzeug kontrolliert und eingesetzt haben, halten Sie und in der Nähe befindliche Personen sich außerhalb der Ebene des rotierenden Einsatzwerkzeugs auf und lassen Sie das Gerät 1 Minute lang mit Höchstdrehzahl laufen.** Beschädigte Einsatzwerkzeuge brechen meist in dieser Testzeit.
- **Tragen Sie persönliche Schutzausrüstung. Verwenden Sie je nach Anwendung Vollgesichtsschutz, Augenschutz oder Schutzbrille. Soweit angemessen, tragen Sie Staubmaske, Gehörschutz, Schutzhandschuhe oder Spezialschürze, die kleine Schleif- und Materialpartikel von Ihnen fernhalten.** Die Augen sollen vor herumfliegenden Fremdkörpern geschützt werden, die bei verschiedenen Anwendungen entstehen. Staub- oder Atemschutzmaske müssen den bei der Anwendung entstehenden Staub filtern. Wenn Sie lange lautem Lärm ausgesetzt sind, können Sie einen Hörverlust erleiden.
- **Achten Sie bei anderen Personen auf sicheren Abstand zu Ihrem Arbeitsbereich. Jeder, der den Arbeitsbereich betritt, muss persönliche Schutzausrüstung tragen.** Bruchstücke des Werkstücks oder gebrochener Einsatzwerkzeuge können wegfliegen und Verletzungen auch außerhalb des direkten Arbeitsbereichs verursachen.
- **Halten Sie das Elektrowerkzeug nur an den isolierten Griffflächen, wenn Sie Arbeiten ausführen, bei denen das Einsatzwerkzeug verborgene Stromleitungen oder das eigene Netzkabel treffen kann.** Der Kontakt mit einer spannungsführenden Leitung kann auch metallene Geräteteile unter Spannung setzen und zu einem elektrischen Schlag führen.
- **Halten Sie das Netzkabel von sich drehenden Einsatzwerkzeugen fern.** Wenn Sie die Kontrolle über das Gerät verlieren, kann das Netzkabel durchtrennt oder erfasst werden und Ihre Hand oder Ihr Arm in das sich drehende Einsatzwerkzeug geraten.
- **Legen Sie das Elektrowerkzeug niemals ab, bevor das Einsatzwerkzeug völlig zum Stillstand gekommen ist.** Das sich drehende Einsatzwerkzeug kann in Kontakt mit der Ablagefläche geraten, wodurch Sie die Kontrolle über das Elektrowerkzeug verlieren können.
- **Lassen Sie das Elektrowerkzeug nicht laufen, während Sie es tragen.** Ihre Kleidung kann durch zufälligen Kontakt mit dem sich drehenden Einsatzwerkzeug erfasst werden und das Einsatzwerkzeug sich in Ihren Körper bohren.
- **Reinigen Sie regelmäßig die Lüftungsschlitze Ihres Elektrowerkzeugs.** Das Motorgebläse zieht Staub in das Gehäuse, und eine starke

Ansammlung von Metallstaub kann elektrische Gefahren verursachen.

- **Verwenden Sie das Elektrowerkzeug nicht in der Nähe brennbarer Materialien.** Funken können diese Materialien entzünden.
- **Verwenden Sie keine Einsatzwerkzeuge, die flüssige Kühlmittel erfordern.** Die Verwendung von Wasser oder anderen flüssigen Kühlmitteln kann zu einem elektrischen Schlag führen.

Weitere Sicherheitshinweise für alle Anwendungen

Rückschlag und entsprechende Sicherheitshinweise

Rückschlag ist die plötzliche Reaktion infolge eines hakenden oder blockierten drehenden Einsatzwerkzeuges, wie Schleifscheibe, Schleifteller, Drahtbürste usw. Verhaken oder Blockieren führt zu einem abrupten Stopp des rotierenden Einsatzwerkzeugs. Dadurch wird ein unkontrolliertes Elektrowerkzeug gegen die Drehrichtung des Einsatzwerkzeugs an die Blockierstelle beschleunigt. Wenn z.B. eine Schleifscheibe im Werkstück hakt oder blockiert, kann sich die Kante der Schleifscheibe, die in das Werkstück eintaucht, verfangen und dadurch die Schleifscheibe ausbrechen oder einen Rückschlag verursachen. Die Schleifscheibe bewegt sich dann auf die Bedienperson zu oder von ihr weg, je nach Drehrichtung der Scheibe an der Blockierstelle. Hierbei können Schleifscheiben auch brechen. Ein Rückschlag ist die Folge eines falschen oder fehlerhaften Gebrauchs des Elektrowerkzeugs. Er kann durch geeignete Vorsichtsmaßnahmen, wie nachfolgend beschrieben, verhindert werden.

a) **Halten Sie das Elektrowerkzeug gut fest und bringen Sie Ihren Körper und Ihre Arme in eine Position, in der Sie die Rückschlagkräfte abfangen können. Verwenden Sie immer den Zusatzgriff, falls vorhanden, um die größtmögliche Kontrolle über Rückschlagkräfte oder Reaktionsmomente beim Hochlauf zu haben.** Die Bedienperson kann durch geeignete Vorsichtsmaßnahmen die Rückschlag- und Reaktionskräfte beherrschen.
b) **Bringen Sie Ihre Hand nie in die Nähe sich drehender Einsatzwerkzeuge.** Das Einsatzwerkzeug kann sich beim Rückschlag über Ihre Hand bewegen.
c) **Meiden Sie mit Ihrem Körper den Bereich, in den das Elektrowerkzeug bei einem Rückschlag bewegt wird.** Der Rückschlag treibt das Elektrowerkzeug in die Richtung entgegengesetzt zur Bewegung der Schleifscheibe an der Blockierstelle.
d) **Arbeiten Sie besonders vorsichtig im Bereich von Ecken, scharfen Kanten usw. Verhindern Sie, dass Einsatzwerkzeuge vom Werkstück zurückprallen und verklemmen. Das rotierende Einsatzwerkzeug neigt bei Ecken, scharfen Kanten oder wenn es abprallt dazu, sich zu verklemmen.** Dies verursacht einen Kontrollverlust oder Rückschlag.
e) **Verwenden Sie kein Ketten- oder gezähntes Sägeblatt.** Solche Einsatzwerkzeuge verursachen häufig einen Rückschlag oder den Verlust der Kontrolle über das Elektrowerkzeug.

Besondere Sicherheitshinweise zum Schleifen und Trennschleifen

a) **Verwenden Sie ausschließlich die für Ihr Elektrowerkzeug zugelassenen Schleifkörper und die für diese Schleifkörper vorgesehene Schutzhaube.** Schleifkörper, die nicht für das Elektrowerkzeug vorgesehen sind, können nicht ausreichend abgeschirmt werden und sind unsicher.

b) **Gekröpfte Schleifscheiben müssen so vormontiert werden, dass ihre Schleiffläche nicht über der Ebene des Schutzhaubenrandes hervorsteht.** Eine unsachgemäß montierte Schleifscheibe, die über die Ebene des Schutzhaubenrandes hinausragt, kann nicht ausreichend abgeschirmt werden.

c) **Die Schutzhaube muss sicher am Elektrowerkzeug angebracht und für ein Höchstmaß an Sicherheit so eingestellt sein, dass der kleinstmögliche Teil des Schleifkörpers offen zum Bediener zeigt.** Die Schutzhaube hilft, die Bedienperson vor Bruchstücken, zufälligem Kontakt mit dem Schleifkörper sowie Funken, die Kleidung entzünden könnten, zu schützen.

d) **Schleifkörper dürfen nur für die empfohlenen Einsatzmöglichkeiten verwendet werden. Zum Beispiel: Schleifen Sie nie mit der Seitenfläche einer Trennscheibe.** Trennscheiben sind zum Materialabtrag mit der Kante der Scheibe bestimmt. Seitliche Krafteinwirkung auf diese Schleifkörper kann sie zerbrechen.

e) **Verwenden Sie immer unbeschädigte Spannflansche in der richtigen Größe und Form für die von Ihnen gewählte Schleifscheibe.** Geeignete Flansche stützen die Schleifscheibe und verringern so die Gefahr eines Schleifscheibenbruchs. Flansche für Trennscheiben können sich von den Flanschen für andere Schleifscheiben unterscheiden.

f) **Verwenden Sie keine abgenutzten Schleifscheiben von größeren Elektrowerkzeugen.** Schleifscheiben für größere Elektrowerkzeuge sind nicht für die höheren Drehzahlen von kleineren Elektrowerkzeugen ausgelegt und können brechen.

Weitere besondere Sicherheitshinweise zum Trennschleifen

a) **Vermeiden Sie ein Blockieren der Trennscheibe oder zu hohen Anpressdruck. Führen Sie keine übermäßig tiefen Schnitte aus.** Eine Überlastung der Trennscheibe erhöht deren Beanspruchung und die Anfälligkeit zum Verkanten oder Blockieren und damit die Möglichkeit eines Rückschlags oder Schleifkörperbruchs.

b) **Meiden Sie den Bereich vor und hinter der rotierenden Trennscheibe.** Wenn Sie die Trennscheibe im Werkstück von sich wegbewegen, kann im Falle eines Rückschlags das Elektrowerkzeug mit der sich drehenden Scheibe direkt auf Sie zugeschleudert werden.

c) **Falls die Trennscheibe verklemmt oder Sie die Arbeit unterbrechen, schalten Sie das Gerät aus und halten Sie es ruhig, bis die Scheibe zum Stillstand gekommen ist. Versuchen Sie nie, die noch laufende Trennscheibe aus dem Schnitt zu ziehen, sonst kann ein Rückschlag erfolgen.** Ermitteln und beheben Sie die Ursache für das Verklemmen.

d) **Schalten Sie das Elektrowerkzeug nicht wieder ein, solange es sich im Werkstück befindet. Lassen Sie die Trennscheibe erst ihre volle Drehzahl erreichen, bevor Sie den Schnitt vorsichtig fortsetzen.** Andernfalls kann die Scheibe verhaken, aus dem Werkstück springen oder einen Rückschlag verursachen.

e) **Stützen Sie Platten oder große Werkstücke ab, um das Risiko eines Rückschlags durch eine eingeklemmte Trennscheibe zu vermindern.** Große Werkstücke können sich unter ihrem eigenen Gewicht durchbiegen. Das Werkstück muss auf beiden Seiten der Scheibe abgestützt werden, und zwar sowohl in der Nähe der Trennscheibe als auch an der Kante.

f) **Seien Sie besonders vorsichtig bei „Tauchschnitten" in bestehende Wände oder andere nicht einsehbare Bereiche.** Die eintauchende Trennscheibe kann beim Schneiden in Gas- oder Wasserleitungen, elektrische Leitungen oder andere Objekte einen Rückschlag verursachen.

Zusätzliche Sicherheitshinweise zum Arbeiten mit Drahtbürsten

Besondere Sicherheitshinweise zum Arbeiten mit Drahtbürsten:

- **Beachten Sie, dass die Drahtbürste auch während des üblichen Gebrauchs Drahtstücke verliert. Überlasten Sie die Drähte nicht durch zu hohen Anpressdruck.** Wegfliegende Drahtstücke können sehr leicht durch dünne Kleidung und/oder die Haut dringen.
- **Wird eine Schutzhaube empfohlen, verhindern Sie, dass sich Schutzhaube und Drahtbürste berühren können.** Teller- und Topfbürsten können durch Anpressdruck und Zentrifugalkräfte ihren Durchmesser vergrößern.

Weiterführende Sicherheitshinweise

- Schließen Sie das Gerät nur an eine Steckdose mit Fehlerstrom-Schutzeinrichtung (FI-Schalter) mit einem Bemessungsfehlerstrom von nicht mehr als 30 mA an.
- Halten Sie Netzkabel und Verlängerungskabel von der Scheibe fern. Ziehen Sie bei Beschädigung oder Durchschneiden sofort den Netzstecker aus der Steckdose. Berühren Sie die Leitung nicht, bevor sie vom Netz getrennt ist. Es besteht Gefahr durch elektrischen Schlag.
- Wenn ein Ersatz der Anschlussleitung erforderlich ist, dann ist dies vom Hersteller oder seinem Vertreter auszuführen, um Sicherheitsgefährdungen zu vermeiden.
- Verwenden Sie nur Schleifscheiben, deren aufgedruckte Drehzahl mindestens so hoch ist wie die auf dem Typenschild des Gerätes angegebene.
- Unterziehen Sie die Schleifscheibe vor dem Gebrauch einer Sichtprüfung. Verwenden Sie keine beschädigten oder verformten Schleifscheiben. Wechseln Sie eine abgenutzte Schleifscheibe aus.
- Achten Sie darauf, dass beim Schleifen entstehende Funken keine Gefahr hervorrufen, z. B. Personen treffen oder entflammbare Substanzen entzünden.
- Tragen Sie beim Schleifen, Bürsten und Trennen stets eine Schutzbrille, Sicherheitshandschuhe, einen Atemschutz und einen Gehörschutz.

- Halten Sie nie die Finger zwischen Schleifscheibe und Funkenschutz oder in die Nähe der Schutzhauben. Es besteht Gefahr durch Quetschen.
- Die rotierenden Teile des Gerätes können aus funktionellen Gründen nicht abgedeckt werden. Gehen Sie daher mit Bedacht vor und sichern Sie das Werkstück gut, um ein Verrutschen zu vermeiden, wodurch Ihre Hände mit der Schleifscheibe in Berührung kommen könnten.
- Das Werkstück wird beim Schleifen heiß. Nicht an der bearbeiteten Stelle anfassen, lassen Sie es abkühlen. Es besteht Verbrennungsgefahr. Verwenden Sie kein Kühlmittel oder ähnliches.
- Arbeiten Sie mit dem Gerät nicht, wenn Sie müde sind oder nach der Einnahme von Alkohol oder Tabletten. Legen Sie immer rechtzeitig eine Arbeitspause ein.
- Schalten Sie das Gerät aus und ziehen Sie den Netzstecker
  - zum Lösen eines blockierten Einsatzwerkzeuges,
  - wenn die Anschlussleitung beschädigt oder verheddert ist,
  - bei ungewöhnlichen Geräuschen.
  - wenn die Netzanschlussleitung dieses Gerätes beschädigt wird, muss sie durch eine besondere Anschlussleitung ersetzt werden, die vom Hersteller oder seinem Kundendienst erhältlich ist.

Restrisiken

Auch wenn Sie dieses Elektrowerkzeug vorschriftsmäßig bedienen, bleiben immer Restrisiken bestehen. Folgende Gefahren können im Zusammenhang mit der Bauweise und Ausführung dieses Elektrowerkzeugs auftreten:

a) Lungenschäden, falls kein geeigneter Atemschutz getragen wird.
b) Gehörschäden, falls kein geeigneter Gehörschutz getragen wird.
c) Gesundheitsschäden durch
   - Berührung der Schleifwerkzeuge im nicht abgedeckten Bereich;
   - Herausschleudern von Teilen aus Werkstücken oder beschädigten Schleifscheiben.
d) Gesundheitsschäden, die aus Hand-Arm-Schwingungen resultieren, falls das Gerät über einen längeren Zeitraum verwendet wird oder nicht ordnungsgemäß geführt und gewartet wird.

⚠ Warnung! Dieses Elektrowerkzeug erzeugt während des Betriebs ein elektromagnetisches Feld. Dieses Feld kann unter bestimmten Umständen aktive oder passive medizinische Implantate beeinträchtigen. Um die Gefahr von ernsthaften oder tödlichen Verletzungen zu verringern, empfehlen wir Personen mit medizinischen Implantaten ihren Arzt und den Hersteller des medizinischen Implantats zu konsultieren, bevor die Maschine bedient wird.

Arbeitshinweise

⚠ **Achten Sie bei der Wahl des Werkzeugs darauf, dass dessen zulässige Drehzahl mindestens so hoch ist, wie die angegebene Höchstdrehzahl des Winkelschleifers.**
Achten Sie bei der Wahl der Scheibe auf den maximal zugelassenen Durchmesser und die maximal zugelassene Stärke.
Achten Sie bei der Wahl der Bürste auf die Gewindegröße M14.

J Schruppschleifen

Verwenden Sie niemals Trennscheiben zum Schruppen!

Das Gerät darf mit Schruppscheibe nur mit montierter Schutzhaube betrieben werden.

Montieren Sie zum Schruppschleifen die Schutzhaube (9), siehe „Schutzhaube montieren/einstellen/demontieren“.

Üben Sie nur mäßigen Druck auf das Werkstück aus. Bewegen Sie das Gerät gleichmäßig hin und her.

Bei einem Arbeitswinkel von 30° bis 40° erzielen Sie beim Schruppschleifen das beste Ergebnis.

H Schleifen mit Drahtbürste

Achten Sie bei der Auswahl der Drahtbürste unbedingt auf die zulässige Drehzahl. Die zulässige Drehzahl der Drahtbürste muss mindestens so hoch sein wie die angegebene Höchstdrehzahl des Winkelschleifers.

Schutzbrille tragen, es könnten sich Drähte lösen!

Geeignet zum Grobentrosten, Reinigen von Schweißnähten und Entfernen von Lack.

Drücken Sie die Drahtbürste mit mittlerer Kraft an das zu bearbeitende Werkstück. Überlasten Sie die Drahtbürste nicht durch zu hohen Anpressdruck.

I Trennschleifen

Verwenden Sie niemals Schruppscheiben zum Trennen!

Das Gerät darf mit Trennscheibe nur mit montierter Schutzhaube betrieben werden.

Montieren Sie zum Trennschleifen die Schutzhaube (9) mit Aufsatz (9.1), siehe „Schutzhaube montieren/einstellen/demontieren“ und „Aufsatz auf Schutzhaube montieren/demontieren“.

Es dürfen nur geprüfte, faserstoffverstärkte Trenn- oder Schleifscheiben verwendet werden.
Arbeiten Sie grundsätzlich mit geringem Vorschub. Üben Sie nur mäßigen Druck auf das Werkstück aus.
Arbeiten Sie stets im Gegenlauf. So wird das Gerät nicht unkontrolliert aus dem Schnitt gedrückt.

Aufbewahrung Spannschlüssel

Der Spannschlüssel (13) kann im Handgriff (1) verstaut werden, siehe Detail-Bild A .

Montage

Achtung! Verletzungsgefahr!

- Achten Sie darauf, zum Arbeiten genügend Platz zu haben und andere Personen nicht zu gefährden.
- Vor Inbetriebnahme müssen alle Abdeckungen und Schutzvorrichtungen ordnungsgemäß montiert sein.
- Ziehen Sie den Netzstecker, bevor Sie Einstellungen am Gerät vornehmen.

A Handgriff montieren

Das Gerät darf nur mit montiertem Handgriff betrieben werden.

Schrauben Sie den Handgriff (1) am Gewinde für den Handgriff fest. Wählen Sie je nach Arbeitsweise das Gewinde für Handgriff links (7), rechts oder oben (2) am Gerät. Siehe Abbildung A.

D Schutzhaube montieren/ einstellen/demontieren

Ist die Schutzhaube (9) in der auf D ① abgebildeten Position eingerastet, drücken Sie die gesamte Schutzhaube gegen das Gerät und drehen Sie sie zeitgleich.

Stellen Sie die Schutzhaube so ein, dass ein Funkenflug oder abgelöste Teile weder den Anwender noch umstehende Personen treffen können.

Die Stellung der Schutzhaube hat ebenfalls so zu erfolgen, dass der Funkenflug brennbare Teile, auch umliegend, nicht entzündet.

Schleifscheibe demontieren:

1. Drücken Sie die Spindel-Arretiertaste (A 10).
2. Drehen Sie die Aufnahmespindel (16), bis die Spindel-Arretierung die Aufnahmespindel fixiert. Halten Sie die Spindel-Arretiertaste (A 10) weiter gedrückt.
3. Lösen Sie die Spannmutter (B 15) mit dem Spannschlüssel (A 13). Sie können die Spindel-Arretiertaste (A 10) loslassen.
4. Nehmen Sie die Spannmutter (B 15) und den Aufnahmeflansch (B 14) und die Trenn- oder Schleifscheibe von der Aufnahmespindel (16) ab.

Schutzhaube montieren:

5. Setzen Sie die Schutzhaube (9) so auf das Gerät auf, dass die offene Seite zum Gerät hin zeigt.
   Die Zahnung von Schutzhaube und Gerät muss ineinander greifen. Siehe Detailbild ①.
6. Drücken Sie die Schutzhaube (9) in Richtung Gerät, um sie zu drehen. Siehe Detailbild ②.
7. Befestigen Sie den Drahtring (23) zur Schutzhaubenbefestigung, indem Sie ihn in die Nut an der Zahnung des Geräts drücken.
8. Drehen Sie die Schutzhaube (9) in Arbeitsposition. Die geschlossene Seite der Schutzhaube muss stets zum Bediener zeigen.
9. Justieren Sie die Position der Schutzhaube nach, wenn Sie beim Gebrauch feststellen, dass die Schutzhaube nicht optimal abschirmt.

Schutzhaube demontieren:

10. Demontieren Sie die Schutzhaube (9), indem Sie den Drahtring (23) mit Hilfe eines Gegenstands (z. B. kleiner Schraubendreher) entfernen. Siehe Detailbild ③.
    Zur einfacheren Demontage drehen Sie die Schutzhaube (9) erst nach entfernen des Drahtrings (23) in die Position von Detailbild ①.

E Aufsatz auf Schutzhaube montieren/ demontieren

Aufsatz montieren

1. Setzen Sie den Aufsatz (9.1), mit der Seite auf der die Laufrichtung mit einem Pfeil angegeben ist, an der Schutzhaube (9) an.
2. Schieben Sie den Aufsatz (9.1) auf die Schutzhaube (9) auf bis sie hörbar einrastet.

Aufsatz demontieren

1. Entriegeln Sie den Aufsatz (9.1), indem Sie die Raste (24) von der Schutzhaube (9) schieben.
2. Drehen Sie den Aufsatz (9.1) von der Schutzhaube (9) ab.

F Scheibe montieren/ wechseln

1. Drücken Sie die Spindel-Arretiertaste (10).
2. Drehen Sie die Aufnahmespindel (16), bis die Spindel-Arretierung die Aufnahmespindel fixiert. Halten Sie die Spindel-Arretiertaste (10) weiter gedrückt.
3. Lösen Sie die Spannmutter (15) mit dem Spannschlüssel (13). Sie können die Spindel-Arretiertaste (10) loslassen.
4. Setzen Sie die gewünschte Scheibe auf den Aufnahmeflansch (B 14). Die Beschriftung der Scheibe zeigt grundsätzlich zum Gerät.

Ist auf Ihrer Scheibe die Drehrichtung gekennzeichnet, achten Sie bei der Montage darauf, dass Sie mit der Laufrichtung des Winkelschleifers übereinstimmt. Diese ist am Gerät neben der Spindel-Arretiertaste (10) angegeben ( ).

Achten Sie darauf, dass der Aufnahmeflansch (B 14) so auf das Gerät aufgesetzt ist, dass die Aussparungen im Aufnahmeflansch in die Kante am Gerät greifen. Die Aufnahmespindel (16) muss sich mitdrehen, wenn Sie den Aufnahmeflansch drehen.

5. Setzen Sie die Spannmutter (15) wieder auf die Aufnahmespindel (16) auf. Die flache Seite der Spannmutter zeigt zum Einsatzwerkzeug, wenn die Stärke der Scheibenaufnahme < 5 mm ist. Ist die Stärke der Scheibenaufnahme ≥ 5 mm drehen Sie die Spannmutter. Siehe Bild B .
6. Drücken Sie die Spindel-Arretiertaste (10) und drehen Sie die Aufnahmespindel (16), bis die Spindel-Arretierung die Aufnahmespindel fixiert. Ziehen Sie die Spannmutter (15) mit dem Spannschlüssel (13) wieder fest. Sie können die Spindel-Arretiertaste (10) loslassen.

G Drahtbürste montieren/ wechseln

1. Drücken Sie die Spindel-Arretiertaste (10).
2. Drehen Sie die Aufnahmespindel (16), bis die Spindel-Arretierung die Aufnahmespindel fixiert. Halten Sie die Spindel-Arretiertaste (10) weiter gedrückt.
3. Lösen Sie die Drahtbürste mit einem Maulschlüssel (nicht im Lieferumfang enthalten). Sie können die Spindel-Arretiertaste (10) loslassen.
4. Setzen Sie die gewünschte Drahtbürste auf die Aufnahmespindel.
5. Drücken Sie die Spindel-Arretiertaste (10) und drehen Sie die Drahtbürste auf die Aufnahmespindel (16). Ziehen Sie die Drahtbürste mit dem Maulschlüssel fest. Sie können die Spindel-Arretiertaste (10) loslassen.

Bedienung

Achtung! Verletzungsgefahr!

- Ziehen Sie vor allen Arbeiten an dem Gerät den Netzstecker.
- Verwenden Sie nur vom Hersteller empfohlene Schleifscheiben und Zubehörteile. Der Gebrauch anderer Einsatzwerkzeuge und anderen Zubehörs kann eine Verletzungsgefahr für Sie bedeuten.
- Verwenden Sie nur Zubehörteile, die Angaben tragen über Hersteller, Art der Bindung, Abmessung und zulässige Umdrehungszahl.
- Verwenden Sie nur Zubehörteile, deren aufgedruckte Drehzahl mindestens so hoch ist wie die auf dem Typenschild des Gerätes angegebene.
- Verwenden Sie keine abgebrochenen, gesprungenen oder anderweitig beschädigten Schleifscheiben.
- Betreiben Sie das Gerät niemals ohne Schutzeinrichtungen.
- **Stützen Sie Platten oder Werkstücke ab, um das Risiko eines Rückschlags durch eine eingeklemmte Trennscheibe zu vermindern.** Große Werkstücke können sich unter ihrem eigenen Gewicht durchbiegen. Das Werkstück muss auf beiden Seiten der Scheibe abgestützt werden, und zwar sowohl in der Nähe der Trennscheibe als auch an der Kante.

Halten Sie Ihre Hände von der Scheibe fern, wenn das Gerät in Betrieb ist. Es besteht Verletzungsgefahr.

Hinweise zum Wechseln:

- Betreiben Sie das Gerät niemals ohne Schutzeinrichtungen.
- Vergewissern Sie sich, dass die auf dem Werkzeug angegebene Drehzahl gleich oder größer als die Bemessungsleerlaufdrehzahl des Gerätes ist.
- Vergewissern Sie sich, dass die Maße des Werkzeugs zum Gerät passen.
- Benutzen Sie nur einwandfreie Scheiben (Klangprobe: sie haben beim Anschlagen mit Plastikhammer einen klaren Klang).
- Bohren Sie eine zu kleine Aufnahmebohrung der Schleifscheibe nicht nachträglich auf.
- Verwenden Sie keine getrennten Reduzierbuchsen oder Adapter, um Schleifscheiben mit großem Loch passend zu machen.
- Verwenden Sie keine Sägeblätter.
- Zum Aufspannen der Schleifwerkzeuge dürfen nur die mitgelieferten Spannflansche verwendet werden. Die Zwischenlagen zwischen Spannflansch und Schleifwerkzeuge müssen aus elastischen Stoffen z.B. Gummi, weicher Pappe usw., bestehen.
- Montieren Sie das Gerät nach dem Werkzeugwechsel wieder vollständig.

Schalten Sie das Gerät aus und ziehen Sie den Netzstecker. Lassen Sie das Gerät abkühlen.

Tragen Sie beim Werkzeugwechsel Schutzhandschuhe, um Schnittverletzungen zu vermeiden.

Die Spannmutter darf nicht zu fest angezogen werden, um ein Brechen von Scheibe und Mutter zu vermeiden.

Ein- und Ausschalten

Achten Sie darauf, dass die Spannung des Netzanschlusses mit dem Typenschild am Gerät übereinstimmt.

Schließen Sie das Gerät an die Netzspannung an.

1. Zum Einschalten drücken Sie den Ein-/Ausschalter (A 4) nach vorne in Richtung Gerät und drücken Sie ihn anschließend Richtung Griffläche am Gerät.
2. Zum Ausschalten lassen Sie den Ein-/Ausschalter los. Das Gerät schaltet ab.

Warten Sie nach dem Einschalten ab, bis das Gerät seine max. Drehzahl erreicht hat. Beginnen Sie erst dann mit dem Arbeiten.

Das Werkzeug läuft nach, nachdem das Gerät abgeschaltet wurde. Es besteht Verletzungsgefahr.

Probelauf:
Führen Sie vor dem ersten Arbeiten und nach jedem Werkzeugwechsel einen Probelauf ohne Belastung durch. Schalten Sie das Gerät sofort aus, wenn das Werkzeug unrund läuft, beträchtliche Schwingungen auftreten oder abnorme Geräusche zu hören sind.

Dauerbetrieb

1. Schalten Sie das Gerät ein.
   Dauerbetrieb einschalten:
2. Hängen Sie den Ein-/Ausschalter (A 4) im angeschalteten Zustand ein, indem Sie ihn nach vorne in Richtung Gerät drücken.
   Dauerbetrieb ausschalten:
3. Drücken Sie den Ein-/Ausschalter (A 4) kurz in Richtung Griffläche am Gerät. Das Gerät schaltet ab.

Reinigung und Wartung

Ziehen Sie vor jeglicher Einstellung, Instandhaltung oder Instandsetzung den Netzstecker.

Lassen Sie Arbeiten, die nicht in dieser Betriebsanleitung beschrieben sind, von einer Fachwerkstatt durchführen. Verwenden Sie nur Originalteile. Lassen Sie das Gerät vor allen Wartungs- und Reinigungsarbeiten abkühlen. Es besteht Verbrennungsgefahr!

Kontrollieren Sie das Gerät vor jedem Gebrauch auf offensichtliche Mängel wie lose, abgenutzte oder beschädigte Teile, korrekten Sitz von Schrauben oder anderer Teile. Prüfen Sie insbesondere die Schleifscheibe. Tauschen Sie beschädigte Teile aus.

Reinigung

Verwenden Sie keine Reinigungs- bzw. Lösungsmittel. Chemische Substanzen können die Kunststoffteile des Gerätes angreifen. Reinigen Sie das Gerät niemals unter fließendem Wasser.

- Reinigen Sie das Gerät nach jedem Gebrauch gründlich.
- Reinigen Sie die Lüftungsöffnungen und die Oberfläche des Gerätes mit einer weichen Bürste, einem Pinsel oder einem Tuch.

C Wartung

Kohlebürsten austauschen

Schalten Sie das Gerät aus und ziehen Sie den Netzstecker. Lassen Sie das Gerät abkühlen.

1. Lösen Sie die Schraube (A 6) der Wartungsabdeckung (A 5).
2. Nehmen Sie die Wartungsabdeckung (A 5) ab.
3. Heben Sie die Andruckfeder (17) aus der Nut für die Andruckfeder (19) der Kohlebürste (18).
4. Ziehen Sie den Kontaktstecker (22) vom Kontaktschuh (21) ab.
5. Ziehen Sie die Kohlebürste (18) aus der Führung heraus.
6. Schieben Sie eine neue Kohlebürste (18) in die Führung ein.
7. Legen Sie den Anschluss (20) in einem Bogen an der Nut für die Andruckfeder (19) vorbei. Führen Sie den Anschluss (20) dabei durch die seitliche Öffnung der Führung.
8. Schieben Sie den Kontaktstecker (22) auf den Kontaktschuh (21) auf.
9. Setzen Sie die Andruckfeder (17) wieder auf die Nut für die Andruckfeder (19) der Kohlebürste (18) auf.
10. Befestigen Sie die Wartungsabdeckung (A 5) wieder mit der Schraube (A 6).
11. Wiederholen Sie den Vorgang 1 bis 10 auf der anderen Seite des Gerätes. Die Kohlebürsten sind grundsätzlich paarweise auszutauschen.

Lagerung

- Bewahren Sie das Gerät an einem trockenen und staubgeschützten Ort auf, und außerhalb der Reichweite von Kindern.
- Schleifscheiben müssen trocken und hochkant aufbewahrt werden und dürfen nicht gestapelt werden.

Entsorgung/ Umweltschutz

Führen Sie Gerät, Zubehör und Verpackung einer umweltgerechten Wiederverwertung zu.

Elektrogeräte gehören nicht in den Hausmüll.

- Geben Sie das Gerät an einer Verwertungsstelle ab. Die verwendeten Kunststoff- und Metallteile können sortenrein getrennt werden und so einer Wiederverwertung zugeführt werden. Fragen Sie hierzu unser Service-Center.
- Die Entsorgung Ihrer defekten, eingesendeten Geräte führen wir kostenlos durch.

Fehlersuche

Ziehen Sie vor allen Arbeiten an dem Gerät den Netzstecker.
Gefahr durch elektrischen Schlag!

Problem	Mögliche Ursache	Fehlerbehebung
Gerät startet nicht	Netzspannung fehlt Haussicherung spricht an	Steckdose, Netzkabel, Leitung, Netzstecker prüfen, ggf. Reparatur durch Elektrofachmann, Haussicherung prüfen.
	Ein-/Ausschalter (A 4) defekt	Reparatur durch Kundendienst
	Motor defekt	
Schleifwerkzeug bewegt sich nicht, obwohl Motor läuft	Spannmutter locker	Spannmutter anziehen (siehe „Scheibe wechseln“)
	Werkstück, Werkstückreste oder Reste der Schleifwerkzeuge blockieren Antrieb	Blockaden entfernen
Motor wird langsamer und bleibt stehen	Gerät wird durch Werkstück überlastet	Druck auf Schleifwerkzeug verringern
		Werkstück ungeeignet
Schleifscheibe läuft unrund, abnorme Geräusche sind zu hören	Spannmutter locker	Spannmutter anziehen (siehe „Scheibe wechseln“)
	Schleifscheibe defekt	Schleifscheibe wechseln

Ersatzteile/Zubehör

Ersatzteile und Zubehör erhalten Sie unter
www.grizzlytools-service.eu

Sollten Sie Probleme mit dem Bestellvorgang haben, verwenden Sie bitte das Kontaktformular. Bei weiteren Fragen wenden Sie sich an das „Service-Center“ (siehe Seite 106).

Trennscheibe
Art.-Nr.:91103229

Leerlaufgeschwindigkeit n_0
..... max.12200 min^{-1}
Scheibengeschwindigkeit ..... max. 80 m/s
Außendurchmesser ..... Ø 125 mm
Bohrung ..... Ø 22,23 mm
Stärke Trenn-/Schruppscheiben max. 6 mm

Topfbürste, gezopfter Draht
Art.-Nr.:91103214

Leerlaufgeschwindigkeit n_0
..... max.12500 min^{-1}
Scheibengeschwindigkeit ..... max. 50 m/s
Spindelgewinde M14

Topfbürste, gewellter Draht
Art.-Nr.:91103213

Leerlaufgeschwindigkeit n_0
..... max.12500 min^{-1}
Scheibengeschwindigkeit ..... max. 52 m/s
Spindelgewinde M14

Garantie

Sehr geehrte Kundin, sehr geehrter Kunde, Sie erhalten auf dieses Gerät 3 Jahre Garantie ab Kaufdatum.
Im Falle von Mängeln dieses Gerätes stehen Ihnen gegen den Verkäufer des Gerätes gesetzliche Rechte zu. Diese gesetzlichen Rechte werden durch unsere im Folgenden dargestellte Garantie nicht eingeschränkt.

Garantiebedingungen

Die Garantiefrist beginnt mit dem Kaufdatum. Bitte bewahren Sie den Original-Kassenbon gut auf. Diese Unterlage wird als Nachweis für den Kauf benötigt.
Tritt innerhalb von drei Jahren ab dem Kaufdatum dieses Gerätes ein Material- oder Fabrikationsfehler auf, wird das Gerät von uns – nach unserer Wahl – für Sie kostenlos repariert oder ersetzt. Diese Garantieleistung setzt voraus, dass innerhalb der Drei-Jahres-Frist das defekte Gerät und der Kaufbeleg (Kassenbon) vorgelegt und schriftlich kurz beschrieben wird, worin der Mangel besteht und wann er aufgetreten ist.
Wenn der Defekt von unserer Garantie gedeckt ist, erhalten Sie das reparierte oder ein neues Gerät zurück. Mit Reparatur oder Austausch des Gerätes beginnt kein neuer Garantiezeitraum.

Garantiezeit und gesetzliche Mängelansprüche

Die Garantiezeit wird durch die Gewährleistung nicht verlängert. Dies gilt auch für ersetzte und reparierte Teile. Eventuell schon beim Kauf vorhandene Schäden und Mängel müssen sofort nach dem Auspacken gemeldet werden. Nach Ablauf der Garantiezeit anfallende Reparaturen sind kostenpflichtig.

Garantieumfang

Das Gerät wurde nach strengen Qualitätsrichtlinien sorgfältig produziert und vor Anlieferung gewissenhaft geprüft.

Die Garantieleistung gilt für Material- oder Fabrikationsfehler. Diese Garantie erstreckt sich nicht auf Geräteteile, die normaler Abnutzung ausgesetzt sind und daher als Verschleißteile angesehen werden können (z.B. Schleifscheibe, Spannflansche) oder für Beschädigungen an zerbrechlichen Teilen (z.B. Schalter).
Diese Garantie verfällt, wenn das Gerät beschädigt, nicht sachgemäß benutzt oder nicht gewartet wurde. Für eine sachgemäße Benutzung des Gerätes sind alle in der Betriebsanleitung aufgeführten Anweisungen genau einzuhalten. Verwendungszwecke und Handlungen, von denen in der Betriebsanleitung abgeraten oder vor denen gewarnt wird, sind unbedingt zu vermeiden.
Das Gerät ist lediglich für den privaten und nicht für den gewerblichen Gebrauch bestimmt. Bei missbräuchlicher und unsachgemäßer Behandlung, Gewaltanwendung und bei Eingriffen, die nicht von unserer autorisierten Service-Niederlassung vorgenommen wurden, erlischt die Garantie.

Abwicklung im Garantiefall

Um eine schnelle Bearbeitung Ihres Anliegens zu gewährleisten, folgen Sie bitte den folgenden Hinweisen:

- Bitte halten Sie für alle Anfragen den Kassenbon und die Identifikationsnummer (IAN 346212_2004) als Nachweis für den Kauf bereit.
- Die Artikelnummer entnehmen Sie bitte dem Typenschild.
- Sollten Funktionsfehler oder sonstige Mängel auftreten kontaktieren Sie zunächst die nachfolgend benannte

Serviceabteilung **telefonisch** oder per **E-Mail**. Sie erhalten dann weitere Informationen über die Abwicklung Ihrer Reklamation.

- Ein als defekt erfasstes Gerät können Sie, nach Rücksprache mit unserem Kundenservice, unter Beifügung des Kaufbelegs (Kassenbons) und der Angabe, worin der Mangel besteht und wann er aufgetreten ist, für Sie portofrei an die Ihnen mitgeteilte Service-Anschrift übersenden. Um Annahmeprobleme und Zusatzkosten zu vermeiden, benutzen Sie unbedingt nur die Adresse, die Ihnen mitgeteilt wird. Stellen Sie sicher, dass der Versand nicht unfrei, per Sperrgut, Express oder sonstiger Sonderfracht erfolgt. Senden Sie das Gerät bitte inkl. aller beim Kauf mitgelieferten Zubehörteile ein und sorgen Sie für eine ausreichend sichere Transportverpackung.

Reparatur-Service

Sie können Reparaturen, **die nicht der Garantie unterliegen**, gegen Berechnung von unserer Service-Niederlassung durchführen lassen. Sie erstellt Ihnen gerne einen Kostenvoranschlag.
Wir können nur Geräte bearbeiten, die ausreichend verpackt und frankiert eingesandt wurden.
Achtung: Bitte senden Sie Ihr Gerät gereinigt und mit Hinweis auf den Defekt an unsere Service-Niederlassung.
Nicht angenommen werden unfrei - per Sperrgut, Express oder mit sonstiger Sonderfracht - eingeschickte Geräte.
Die Entsorgung Ihrer defekten, eingesendeten Geräte führen wir kostenlos durch.

Service-Center

DE **Service Deutschland**
Tel.: 0800 54 35 111
E-Mail: grizzly@lidl.de
IAN 346212_2004

AT **Service Österreich**
Tel.: 0820 201 222
(0,15 EUR/Min.)
E-Mail: grizzly@lidl.at
IAN 346212_2004

CH **Service Schweiz**
Tel.: 0842 665566
(0,08 CHF/Min.,
Mobilfunk max. 0,40 CHF/Min.)
E-Mail: grizzly@lidl.ch
IAN 346212_2004

Importeur

Bitte beachten Sie, dass die folgende Anschrift keine Serviceanschrift ist. Kontaktieren Sie zunächst das oben genannte Service-Center.

Grizzly Tools GmbH & Co. KG
Stockstädter Straße 20
63762 Großostheim
Deutschland
www.grizzlytools-service.eu

HU

Az eredeti CE megfelelőségi nyilatkozat fordítása

Ezennel igazoljuk, hogy a
Sarokcsiszoló
PWS 125 G6
Sorozatszám
000001 - 528500

kezdve a következő vonatkozó EU irányelveknek felel meg a mindenkor érvényes megfogalmazásban:

2006/42/EC • 2014/30/EU • 2011/65/EU* • (EU)2015/863

A megegyezés biztosítása érdekében a következő harmonizált szabványokat, valamint nemzeti szabványokat és rendelkezéseket alkalmaztuk:

EN 60745-1:2009/A11:2010 • EN 60745-2-3:2011/A13:2015
EN 55014-1:2017 • EN 55014-2:2015 • EN IEC 63000:2018
EN IEC 61000-3-2:2019 • EN 61000-3-3:2013/A1:2019

Jelen megfelelőségi nyilatkozat kiállításáért kizárólag a gyártó a felelős:

CE

Grizzly Tools GmbH & Co. KG
Stockstädter Straße 20
63762 Großostheim
Germany
20.11.2020

Christian Frank
(Dokumentációs megbízott)

** A nyilatkozat fent ismertetett tárgya összhangban van az Európai Parlament és a Tanács 2011/65/EU (2011. június 8.) egyes veszélyes anyagok elektromos és elektronikus berendezésekben való alkalmazásának korlátozásáról szóló irányelv előírásaival*

SI

Prevod originalne izjave o skladnosti CE

S tem potrjujemo, da
Kotni brusilnik
serije PWS 125 G6
Serijska številka
000001 - 528500

ustreza veljavnim verzijam zadevnih smernic Evropske unije.

2006/42/EC • 2014/30/EU • 2011/65/EU* • (EU)2015/863

Za zagotavljanje skladnosti so bile navedene sledeče usklajene norme, kot tudi nacionalne norme in določila:

EN 60745-1:2009/A11:2010 • EN 60745-2-3:2011/A13:2015
EN 55014-1:2017 • EN 55014-2:2015 • EN IEC 63000:2018
EN IEC 61000-3-2:2019 • EN 61000-3-3:2013/A1:2019

Za izdajo te izjave o skladnosti je odgovoren izključno proizvajalec :

Grizzly Tools GmbH & Co. KG
Stockstädter Straße 20
63762 Großostheim
Germany
20.11.2020

Christian Frank
(Oseba za dokumentacijo)

** Zgoraj opisani predmet izjave izpolnjuje predpise direktive 2011/65/EU Evropskega parlamenta in Sveta z dne 8. junija 2011 o omejevanju uporabe določenih nevarnih snovi v električni in elektronski opremi*

CZ

Překlad originálního prohlášení o shodě CE

Tímto potvrzujeme, že
Úhlová bruska
konstrukční řady PWS 125 G6
Pořadové číslo
000001 - 528500

odpovídá následujícím příslušným směrnicím EÚ v jejich právě platném znění:

2006/42/EC • 2014/30/EU • 2011/65/EU* • (EU)2015/863

Aby byl zaručen souhlas, byly použity následující harmonizované normy, národní normy a ustanovení:

EN 60745-1:2009/A11:2010 • EN 60745-2-3:2011/A13:2015
EN 55014-1:2017 • EN 55014-2:2015 • EN IEC 63000:2018
EN IEC 61000-3-2:2019 • EN 61000-3-3:2013/A1:2019

Výhradní odpovědnost za vystavení tohoto prohlášení o shodě nese výrobce

CE

Grizzly Tools GmbH & Co. KG
Stockstädter Straße 20
63762 Großostheim
Germany
20.11.2020

Christian Frank
(Osoba zplnomocněná k sestavení dokumentace)

** Výše popsaný předmět prohlášení splňuje předpisy směrnice 2011/65/EU Evropského parlamentu a Rady z 8. června 2011 o omezení používání některých nebezpečných látek v elektrických a elektronických zařízeních.*

SK

Preklad originálneho prehlásenia o zhode CE

Týmto potvrdzujeme, že
Uhlová brúska
PWS 125 G6
Poradové číslo
000001 - 528500

zodpovedá nasledujúcim príslušným smerniciam EÚ v ich práve platnom znení:

2006/42/EC • 2014/30/EU • 2011/65/EU* • (EU)2015/863

Aby bola zaručená zhoda, boli použité nasledovné harmonizované normy ako i národné normy a predpisy:

EN 60745-1:2009/A11:2010 • EN 60745-2-3:2011/A13:2015
EN 55014-1:2017 • EN 55014-2:2015 • EN IEC 63000:2018
EN IEC 61000-3-2:2019 • EN 61000-3-3:2013/A1:2019

Jediný zodpovedný za vystavenie tohto vyhlásenia o zhode je výrobca

CE

Grizzly Tools GmbH & Co. KG
Stockstädter Straße 20
63762 Großostheim
Germany
20.11.2020

Christian Frank
(Osoba splnomocnená na zostavenie dokumentácie)

** Vyššie popísaný predmet vyhlásenia spĺňa predpisy smernice 2011/65/EU Európskeho parlamentu a Rady z 8. júna 2011 pre obmedzenie používania určitých nebezpečných látok v elektrických a elektronických prístrojoch*

DE
AT
CH

Original
EG-Konformitätserklärung

Hiermit bestätigen wir, dass der
Winkelschleifer
Modell PWS 125 G6
Seriennummer
000001 - 528500

folgenden einschlägigen EU-Richtlinien in ihrer jeweils gültigen Fassung entspricht:

2006/42/EG • 2014/30/EU • 2011/65/EU* • (EU)2015/863

Um die Übereinstimmung zu gewährleisten, wurden folgende harmonisierte Normen sowie nationale Normen und Bestimmungen angewendet:

EN 60745-1:2009/A11:2010 • EN 60745-2-3:2011/A13:2015
EN 55014-1:2017 • EN 55014-2:2015 • EN IEC 63000:2018
EN IEC 61000-3-2:2019 • EN 61000-3-3:2013/A1:2019

Die alleinige Verantwortung für die Ausstellung dieser Konformitätserklärung trägt der Hersteller:

CE

Grizzly Tools GmbH & Co. KG
Stockstädter Straße 20
63762 Großostheim
Germany
20.11.2020

Christian Frank
(Dokumentationsbevollmächtigter)

** Der oben beschriebene Gegenstand der Erklärung erfüllt die Vorschriften der Richtlinie 2011/65/EU des Europäischen Parlaments und des Rates vom 8. Juni 2011 zur Beschränkung der Verwendung bestimmter gefährlicher Stoffe in Elektro- und Elektronikgeräten.*

Robbantott ábra • Eksplozijska risba
Nákresy explózií • Rozvinuté náčrtky
Explosionszeichnung

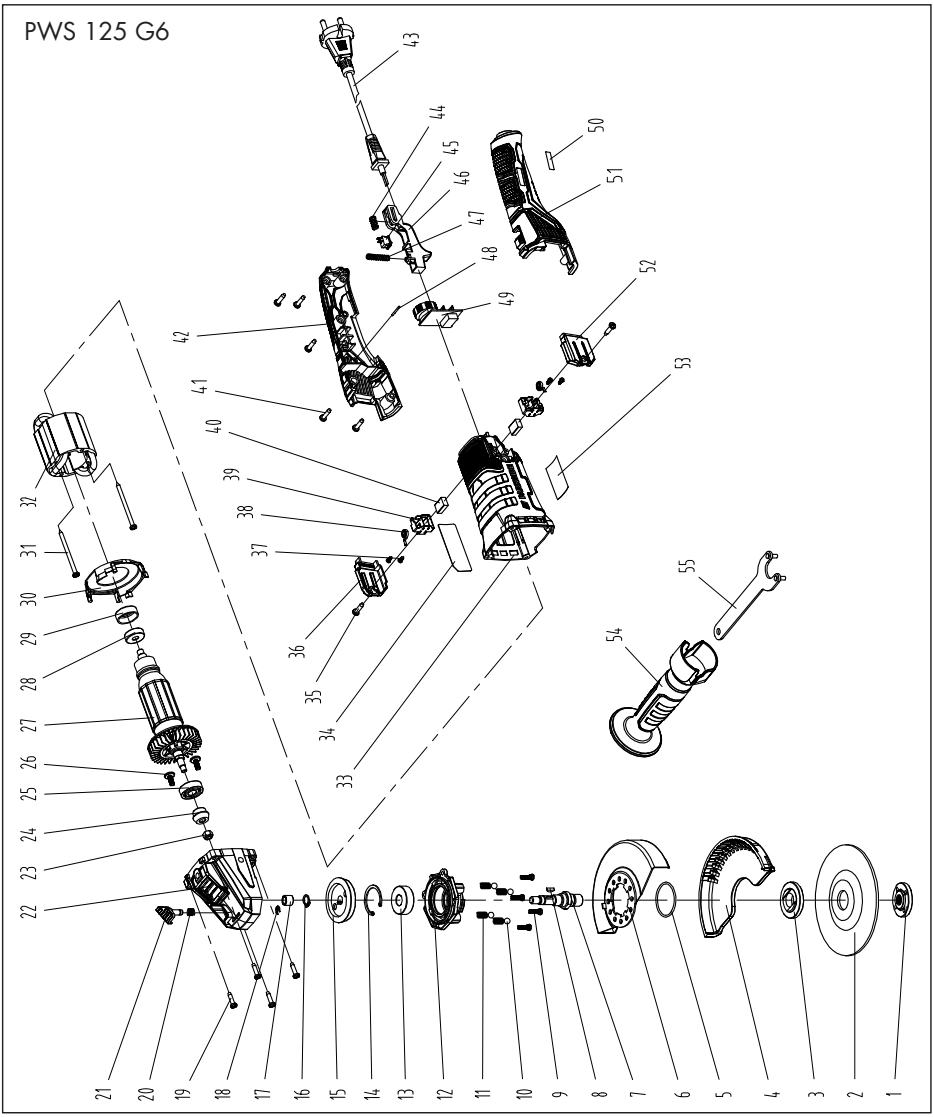

informativen, informatív, informativ, informační, informatívny

20200925_rev02_ks

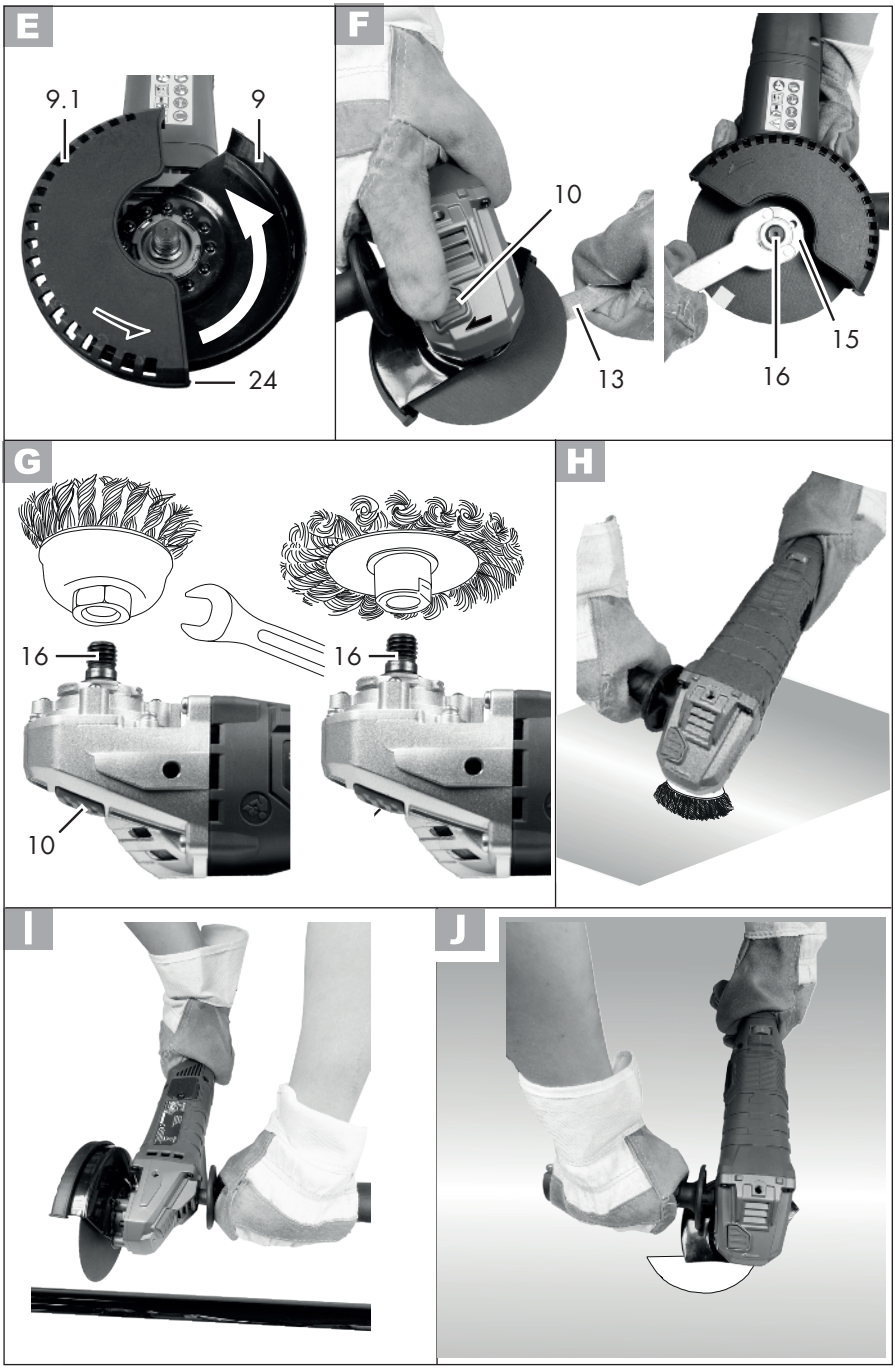
E
9.1
9
24
F
10
13
15
16
G
16
16
10
H
I
J

GRIZZLY TOOLS GMBH & CO. KG
Stockstädter Straße 20
DE-63762 Großostheim
GERMANY

Információk állása · Stanje informacij
Stav informací · Stav informácií
Stand der Informationen: 10/2020
Ident.-No.: 72037171102020-4

FSC
www.fsc.org
RECYCLED
Made from recycled material
FSC® C142442

IAN 346212_2004