SILVERCREST®

(NL) (BE)
ELEKTRISCHE PEPER- EN ZOUTMOLEN
Bedienings- en veiligheidsinstructies

(PL)
ELEKTRYCZNY MŁYNEK DO SOLI LUB PIEPRZU
Wskazówki dotyczące obsługi i bezpieczeństwa

(CZ)
ELEKTRICKÝ MLÝNEK NA SŮL A PEPŘ
Pokyny pro obsluhu a bezpečnostní pokyny

(SK)
ELEKTRICKÝ MLYNČEK NA SOĽ A KORENIE
Pokyny pre obsluhu a bezpečnostné pokyny

(ES)
MOLINILLO ELÉCTRICO DE SAL O PIMIENTA
Instrucciones de utilización y de seguridad

(DK)
ELEKTRISK SALT- ELLER PEBERKVÆRN
Brugs- og sikkerhedsanvisninger

(IT)
MACINASALE/PEPE ELETTRICO
Indicazioni per l'uso e per la sicurezza

(HU)
ELEKTROMOS SÓ-/BORSÖRLŐ
Kezelési és biztonsági utalások

(SI)
ELEKTRIČNI MLINČEK ZA SOL ALI POPER
Navodila za upravljanje in varnostna opozorila

ELEKTRISCHE SALZ- ODER PFEFFERMÜHLE/ELECTRIC SALT OR PEPPER MILL/MOULIN À SEL/POIVRE ÉLECTRIQUE

(DE) (AT) (CH)
ELEKTRISCHE SALZ- ODER PFEFFERMÜHLE
Bedienungs- und Sicherheitshinweise

(GB) (IE)
ELECTRIC SALT OR PEPPER MILL
Operation and safety notes

(FR) (BE)
MOULIN À SEL/POIVRE ÉLECTRIQUE
Instructions d'utilisation et consignes de sécurité

IAN 385827_2107

(DE) (NL) (BE) (PL) (CZ) (SK)

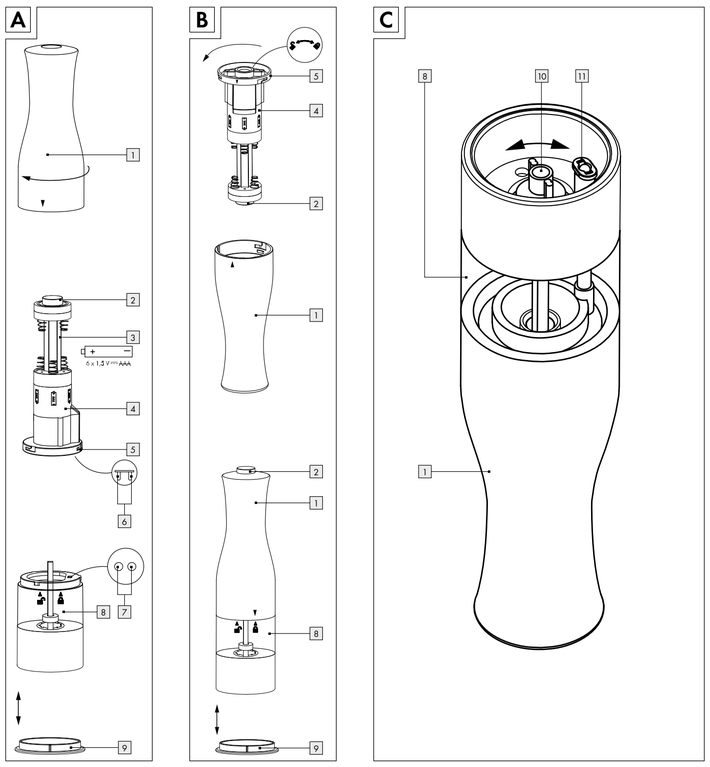

Legende der verwendeten Piktogramme	
⎓	Gleichstrom/-spannung
	Lebensmittelecht!
CE	Das CE-Zeichen bestätigt die Konformität mit den für das Produkt zutreffenden EU-Richtlinien.

Elektrische Salz- oder Pfeffermühle

Einleitung

Wir beglückwünschen Sie zum Kauf Ihres neuen Produkts. Sie haben sich damit für ein hochwertiges Produkt entschieden. Die Bedienungsanleitung ist Teil dieses Produkts. Sie enthält wichtige Hinweise für Sicherheit, Gebrauch und Entsorgung. Machen Sie sich vor der Benutzung des Produkts mit allen Bedien- und Sicherheitshinweisen vertraut. Benutzen Sie das Produkt nur wie beschrieben und für die angegebenen Einsatzbereiche. Händigen Sie alle Unterlagen bei Weitergabe des Produkts an Dritte mit aus.

Bestimmungsgemäße Verwendung

Das Produkt ist nur zum Mahlen von Salz/Pfeffer vorgesehen. Das Produkt ist nur für den privaten Haushalt bestimmt und darf nicht in gewerblichen Bereichen eingesetzt werden. Alle Veränderungen des Produkts sind nicht bestimmungsgemäß und können erhebliche Unfallgefahren bedeuten. Der Hersteller übernimmt für aus bestimmungswidriger Verwendung entstandene Schäden keine Haftung.

Technische Daten

Batterien: 6 x 1,5 V⎓ AAA (LR03), im Lieferumfang enthalten
Nennspannung: 9 V⎓
Nennstrom: 1 A

Teilebeschreibung

1 Oberteil
2 Schalter
3 Batteriefach
4 Motor
5 Getriebedeckel
6 Kontakt 1
7 Kontakt 2
8 Unterteil mit Behälter
9 Aromaschutzdeckel
10 Justierschraube
11 Leuchtmittel

Sicherheitshinweise

LEBENS- UND UNFALLGEFAHR FÜR KLEINKINDER UND KINDER! Lassen Sie Kinder niemals unbeaufsichtigt mit dem Verpackungsmaterial. Es besteht Erstickungsgefahr durch Verpackungsmaterial. Kinder unterschätzen häufig die Gefahren. Halten Sie Kinder stets vom Produkt fern.

WARNUNG! LEBENSGEFAHR! Batterien können verschluckt werden, was lebensgefährlich sein kann. Ist eine Batterie verschluckt worden, muss sofort medizinische Hilfe in Anspruch genommen werden.

- Dieses Produkt kann von Kindern ab 8 Jahren und darüber sowie von Personen mit verringerten physischen, sensorischen oder mentalen Fähigkeiten oder Mangel an Erfahrung und Wissen benutzt werden, wenn sie beaufsichtigt oder bezüglich des sicheren Gebrauchs des Produktes unterwiesen wurden und die daraus resultierenden Gefahren verstehen. Kinder dürfen nicht mit dem Produkt spielen. Reinigung und Benutzerwartung dürfen nicht von Kindern ohne Beaufsichtigung durchgeführt werden.
- Nehmen Sie das Produkt nicht in Betrieb, wenn es beschädigt ist. Beschädigte Produkte bedeuten Lebensgefahr durch elektrischen Schlag!
- Setzen Sie das Produkt
  – keinen extremen Temperaturen,
  – keinen starken Vibrationen,
  – keinen starken mechanischen Beanspruchungen,
  – keiner direkten Sonneneinstrahlung,
  – keiner Feuchtigkeit aus.
  Andernfalls droht eine Beschädigung des Produktes.
- Beachten Sie, dass Beschädigungen durch unsachgemäße Handhabung, Nichtbeachtung der Bedienungsanleitung oder Eingriff durch nicht autorisierte Personen von der Garantie ausgeschlossen sind.
- Nehmen Sie das Produkt keinesfalls auseinander. Durch unsachgemäße Reparaturen können erhebliche Gefahren für den Benutzer entstehen. Lassen Sie Reparaturen nur von Fachkräften durchführen.
- Halten Sie das Produkt stets sauber.
- Befüllen Sie das Produkt nur mit Pfefferkörnern oder grobkörnigem Salz.
- **LEBENSMITTELECHT!** Geschmacks- und Geruchseigenschaften werden durch dieses Produkt nicht beeinträchtigt.

Sicherheitshinweise für Batterien/Akkus

- **LEBENSGEFAHR!** Halten Sie Batterien/Akkus außer Reichweite von Kindern. Suchen Sie im Falle eines Verschluckens sofort einen Arzt auf!
- Verschlucken kann zu Verbrennungen, Perforation von Weichgewebe und Tod führen. Schwere Verbrennungen können innerhalb von 2 Stunden nach dem Verschlucken auftreten.
- **EXPLOSIONSGEFAHR!** Laden Sie nicht aufladbare Batterien niemals wieder auf. Schließen Sie Batterien/Akkus nicht kurz und/oder öffnen Sie diese nicht. Überhitzung, Brandgefahr oder Platzen können die Folge sein.
- Werfen Sie Batterien/Akkus niemals in Feuer oder Wasser.
- Setzen Sie Batterien/Akkus keiner mechanischen Belastung aus.

Risiko des Auslaufens von Batterien/Akkus

- Vermeiden Sie extreme Bedingungen und Temperaturen, die auf Batterien/Akkus einwirken können z. B. auf Heizkörpern/direkte Sonneneinstrahlung.
- Wenn Batterien/Akkus ausgelaufen sind, vermeiden Sie den Kontakt von Haut, Augen und Schleimhäuten mit den Chemikalien! Spülen Sie die betroffenen Stellen sofort mit klarem Wasser und suchen Sie einen Arzt auf!
- **SCHUTZHANDSCHUHE TRAGEN!** Ausgelaufene oder beschädigte Batterien/Akkus können bei Berührung mit der Haut Verätzungen verursachen. Tragen Sie deshalb in diesem Fall geeignete Schutzhandschuhe.
- Im Falle eines Auslaufens der Batterien/Akkus entfernen Sie diese sofort aus dem Produkt, um Beschädigungen zu vermeiden.
- Verwenden Sie nur Batterien/Akkus des gleichen Typs. Mischen Sie nicht alte Batterien/Akkus mit neuen!
- Entfernen Sie die Batterien/Akkus, wenn das Produkt längere Zeit nicht verwendet wird.

Risiko der Beschädigung des Produkts

- Verwenden Sie ausschließlich den angegebenen Batterietyp/Akkutyp!
- Setzen Sie Batterien/Akkus gemäß der Polaritätskennzeichnung (+) und (-) an Batterie/Akku und des Produkts ein.
- Reinigen Sie Kontakte an Batterie/Akku und im Batteriefach vor dem Einlegen mit einem trockenen, fusselfreien Tuch oder Wattestäbchen!
- Entfernen Sie erschöpfte Batterien/Akkus umgehend aus dem Produkt.

Gebrauch

Vor dem ersten Gebrauch

Hinweis: Entfernen Sie sämtliches Verpackungsmaterial vom Produkt.

Batterien einsetzen/Produkt auffüllen

Hinweis: Das Produkt eignet sich für Pfefferkörner oder grobkörniges Salz.

Gehen Sie wie folgt vor:

1. Halten Sie das Unterteil mit Behälter 8 fest und drehen Sie das Oberteil 1 im Uhrzeigersinn (siehe Abb. A), bis der Pfeil auf dem Oberteil 1 auf das Symbol 🔓 des Unterteils mit Behälter 8 zeigt.
2. Entfernen Sie dann das Oberteil 1 vom Unterteil mit Behälter 8.
3. Drehen Sie den Getriebedeckel 5 gegen den Uhrzeigersinn und entfernen Sie den Motor 4 vom Oberteil 1 (siehe Abb. B).
4. Legen Sie 6 neue Batterien vom Typ AAA 1,5 V ⎓ (LR03) ein.

Hinweis: Achten Sie dabei auf die richtige Polarität. Diese wird auf dem Motor 4 angezeigt, wie in Abb. A dargestellt.

5. Setzen Sie den Motor 4 wieder in das Oberteil 1 ein. Drehen Sie anschließend den Getriebedeckel 5 im Uhrzeigersinn. Achten Sie darauf, dass der Pfeil auf dem Getriebedeckel 5 entsprechend dem Pfeil auf dem Oberteil 1 ausgerichtet ist (siehe Abb. B).
6. Befüllen Sie das Unterteil mit Behälter 8 mit Pfefferkörnern oder grobkörnigem Salz. Ein optimales Ergebnis erzielen Sie, wenn Sie das Unterteil mit Behälter 8 bis zu 75 % befüllen.
7. Setzen Sie das Oberteil 1 wieder auf das Unterteil mit Behälter 8.
8. Halten Sie das Unterteil mit Behälter 8 fest und drehen Sie das Oberteil 1 gegen den Uhrzeigersinn fest (siehe Abb. B), bis der Pfeil auf dem Oberteil 1 auf das Symbol 🔒 des Unterteils mit Behälter 8 zeigt.

Produkt benutzen

- Entfernen Sie vor der Benutzung des Produktes den Aromaschutzdeckel 9 an der Unterseite des Unterteils mit Behälter 8 (siehe Abb. B).
- Halten Sie den Schalter 2 gedrückt, um das Produkt einzuschalten. Gleichzeitig wird das Leuchtmittel 11 an der Unterseite des Produkts aktiviert.

Mahlgrad einstellen

- Drehen Sie die Justierschraube 10 im Uhrzeigersinn, um einen feineren Mahlgrad einzustellen (siehe Abb. C).
- Drehen Sie die Justierschraube 10 gegen den Uhrzeigersinn, um einen gröberen Mahlgrad einzustellen (siehe Abb. C).

Hinweis: Wenn sich das Mahlwerk bei sehr feiner Einstellung nicht mehr dreht, müssen Sie eine gröbere Einstellung wählen. Sollte sich das Mahlwerk noch immer nicht drehen, ist es eventuell verstopft. Lösen Sie die Justierschraube 10 und lockern Sie das Mahlwerk. Lösen Sie die festsitzenden Teile durch Schütteln des Mahlwerks, schrauben Sie dann die Justierschraube 10 wieder fest.

Reinigung und Pflege

- Verwenden Sie in keinem Fall Flüssigkeiten und keine Reinigungsmittel, da diese das Produkt beschädigen.
- Reinigen Sie das Produkt nur äußerlich mit einem weichen trockenen Tuch.

Entsorgung

Die Verpackung besteht aus umweltfreundlichen Materialien, die Sie über die örtlichen Recyclingstellen entsorgen können.

Beachten Sie die Kennzeichnung der Verpackungsmaterialien bei der Abfalltrennung, diese sind gekennzeichnet mit Abkürzungen (a) und Nummern (b) mit folgender Bedeutung: 1–7: Kunststoffe/20–22: Papier und Pappe/80–98: Verbundstoffe.

Das Produkt und die Verpackungsmaterialien sind recycelbar, entsorgen Sie diese getrennt für eine bessere Abfallbehandlung. Das Triman-Logo gilt nur für Frankreich.

Möglichkeiten zur Entsorgung des ausgedienten Produkts erfahren Sie bei Ihrer Gemeinde- oder Stadtverwaltung.

Werfen Sie Ihr Produkt, wenn es ausgedient hat, im Interesse des Umweltschutzes nicht in den Hausmüll, sondern führen Sie es einer fachgerechten Entsorgung zu. Über Sammelstellen und deren Öffnungszeiten können Sie sich bei Ihrer zuständigen Verwaltung informieren.

Defekte oder verbrauchte Batterien/Akkus müssen gemäß Richtlinie 2006/66/EG und deren Änderungen recycelt werden. Geben Sie Batterien/Akkus und/oder das Produkt über die angebotenen Sammeleinrichtungen zurück.

Umweltschäden durch falsche Entsorgung der Batterien/Akkus!

Batterien/Akkus dürfen nicht über den Hausmüll entsorgt werden. Sie können giftige Schwermetalle enthalten und unterliegen der Sondermüllbehandlung. Die chemischen Symbole der Schwermetalle sind wie folgt: Cd = Cadmium, Hg = Quecksilber, Pb = Blei. Geben Sie deshalb verbrauchte Batterien/Akkus bei einer kommunalen Sammelstelle ab.

Garantie

Das Produkt wurde nach strengen Qualitätsrichtlinien sorgfältig produziert und vor Auslieferung gewissenhaft geprüft. Im Falle von Mängeln dieses Produkts stehen Ihnen gegen den Verkäufer des Produkts gesetzliche Rechte zu. Diese gesetzlichen Rechte werden durch unsere im Folgenden dargestellte Garantie nicht eingeschränkt.

Sie erhalten auf dieses Produkt 3 Jahre Garantie ab Kaufdatum. Die Garantiefrist beginnt mit dem Kaufdatum. Bitte bewahren Sie den Original-Kassenbon gut auf. Diese Unterlage wird als Nachweis für den Kauf benötigt.

Tritt innerhalb von 3 Jahren ab dem Kaufdatum dieses Produkts ein Material- oder Fabrikationsfehler auf, wird das Produkt von uns – nach unserer Wahl – für Sie kostenlos repariert oder ersetzt. Diese Garantie verfällt, wenn das Produkt beschädigt, nicht sachgemäß benutzt oder gewartet wurde.

Die Garantieleistung gilt für Material- oder Fabrikationsfehler. Diese Garantie erstreckt sich nicht auf Produktteile, die normaler Abnutzung ausgesetzt sind (z. B. Batterien) und daher als Verschleißteile angesehen werden können oder Beschädigungen an zerbrechlichen Teilen, z. B. Schalter, Akkus oder die aus Glas gefertigt sind.

Abwicklung im Garantiefall

Um eine schnelle Bearbeitung Ihres Anliegens zu gewährleisten, folgen Sie bitte den folgenden Hinweisen:

Bitte halten Sie für alle Anfragen den Kassenbon und die Artikelnummer (IAN 385827_2107) als Nachweis für den Kauf bereit.
Die Artikelnummer entnehmen Sie bitte dem Typenschild, einer Gravur, auf dem Titelblatt Ihrer Bedienungsanleitung (unten links) oder als Aufkleber auf der Rück- oder Unterseite des Produkts.
Sollten Funktionsfehler oder sonstige Mängel auftreten, kontaktieren Sie zunächst die nachfolgend benannte Serviceabteilung telefonisch oder per E-Mail.
Ein als defekt erfasstes Produkt können Sie dann unter Beifügung des Kaufbelegs (Kassenbon) und der Angabe, worin der Mangel besteht und wann er aufgetreten ist, für Sie portofrei an die Ihnen mitgeteilte Service-Anschrift übersenden.

Service

(DE) **Service Deutschland**
Tel.: 0800 5435 111
E-Mail: owim@lidl.de

(AT) **Service Österreich**
Tel.: 0800 292726
E-Mail: owim@lidl.at

(CH) **Service Schweiz**
Tel.: 0800562153
E-Mail: owim@lidl.ch

List of pictograms used	
⎓	Direct current/voltage
	Food safe!
CE	CE mark indicates conformity with relevant EU directives applicable for this product.

Electric salt or pepper mill

Introduction

We congratulate you on the purchase of your new product. You have chosen a high quality product. The instructions for use are part of the product. They contain important information concerning safety, use and disposal. Before using the product, please familiarise yourself with all of the safety information and instructions for use. Only use the product as described and for the specified applications. If you pass the product on to anyone else, please ensure that you also pass on all the documentation with it.

Intended use

The product is only intended to grind salt/pepper. The product is designed for private household use only and must not be used in commercial areas. All modifications to this product are not intended and may cause considerable risk of accident. The manufacturer is not liable for damage caused by improper use.

Technical specifications

Batteries: 6 x 1.5 V⎓ AAA (LR03), included
Operating voltage: 9 V⎓
Rated current: 1 A

Parts description

1 Top
2 Switch
3 Battery compartment
4 Motor
5 Gear box cover
6 Contact 1
7 Contact 2
8 Base with container
9 Aroma seal cover
10 Adjustable screw
11 Bulb

Safety information

DANGER TO LIFE AND ACCIDENT HAZARD FOR TODDLERS AND SMALL CHILDREN! Never allow children to play unsupervised with the packaging material. There is a danger of suffocation from the packaging material. Children frequently underestimate the dangers. Children should be kept away from the product at all times.

WARNING! DANGER TO LIFE! Batteries can be swallowed, which may represent a danger to life. If a battery has been swallowed, medical help is required immediately.

- This product can be used by children aged from 8 years and above and persons with reduced physical, sensory or mental capabilities or lack of experience and knowledge if they have been given supervision or instruction concerning use of the product in a safe way and understand the hazards involved. Children shall not play with the product. Cleaning and user maintenance shall not be made by children without supervision.
- Do not use the product if it is damaged. Damaged products represent a danger of death from electric shock!
- Do not expose the product to
  – extreme temperatures,
  – strong vibrations,
  – strong mechanical stresses,
  – direct sunlight,
  – moisture.
  Otherwise the product may be damaged.
- Please note that the guarantee does not cover damage caused by incorrect handling, non-compliance with the operating instructions or interference with the product by unauthorised individuals.
- Under no circumstances should you take the product apart. Improper repairs may place the user in considerable danger. Repairs should only be carried out by specialist personnel.
- Please keep the product clean.
- Please fill the product only with peppercorns or coarse salt.
- **FOOD SAFE!** This product does not affect the taste and aroma properties of foodstuffs.

Safety instructions for batteries/rechargeable batteries

- **DANGER TO LIFE!** Keep batteries/rechargeable batteries out of reach of children. If accidentally swallowed seek immediate medical attention.
- Swallowing may lead to burns, perforation of soft tissue, and death. Severe burns can occur within 2 hours of ingestion.
- **DANGER OF EXPLOSION!** Never recharge non-rechargeable batteries. Do not short-circuit batteries/rechargeable batteries and/or open them. Overheating, fire or bursting can be the result.
- Never throw batteries/rechargeable batteries into fire or water.
- Do not exert mechanical loads to batteries/rechargeable batteries.

Risk of leakage of batteries/rechargeable batteries

- Avoid extreme environmental conditions and temperatures, which could affect batteries/rechargeable batteries, e.g. radiators/direct sunlight.
- If batteries/rechargeable batteries have leaked, avoid contact with skin, eyes and mucous membranes with the chemicals! Flush immediately the affected areas with fresh water and seek medical attention!
- **WEAR PROTECTIVE GLOVES!** Leaked or damaged batteries/rechargeable batteries can cause burns on contact with the skin. Wear suitable protective gloves at all times if such an event occurs.
- In the event of a leakage of batteries/rechargeable batteries, immediately remove them from the product to prevent damage.
- Only use the same type of batteries/rechargeable batteries. Do not mix used and new batteries/rechargeable batteries.
- Remove batteries/rechargeable batteries if the product will not be used for a longer period.

Risk of damage of the product

- Only use the specified type of battery/rechargeable battery!
- Insert batteries/rechargeable batteries according to polarity marks (+) and (-) on the battery/rechargeable battery and the product.
- Use a dry lint-free cloth or cotton swab to clean the contacts on the battery/rechargeable battery and in the battery compartment before inserting!
- Remove exhausted batteries/rechargeable batteries from the product immediately.

Use

Before first use

Note: Remove all packaging materials from the product.

Insert batteries/Filling of the product

Indication: The product is intended for peppercorns or coarse salt.

Proceed as follows:

1. Hold the base with the container 8 firmly and turn the top 1 clockwise (see fig. A) until the arrow on the top 1 is aligned with the symbol 🔓 on the base with container 8.
2. Then remove the top part 1 from the base with container 8.
3. Rotate the gear box cover 5 counterclockwise and remove motor 4 from the top 1 (see fig. B).
4. Insert 6 new batteries type AAA 1.5 V⎓ (LR03).
   Indication: Pay attention to the right polarity. This is shown on the motor 4 as described in fig. A.
5. Put the motor 4 back into the top 1. Then rotate the gear box cover 5 clockwise. Be sure that the arrow on the gear box cover 5 is aligned with the arrow on the top 1 (see fig. B).
6. Fill up the base with container 8 with peppercorns or coarse salt. The best result will be achieved when filling the base with container 8 up to 75%.
7. Put the top 1 back on the base with container 8.

8. Hold the base with container 8 firmly and turn the top 1 counterclockwise (see fig. B) until the arrow on the top 1 aligns with the symbol 🔒 on the base with container 8.

Using of the product

- Pull off the aroma seal cover 9 from the bottom of the base with container 8 before use (see fig. B).
- Please keep the switch 2 pushed to activate the product. The bulb 11 on the base of the product will then be simultaneously activated.

Adjusting the grinding level

- Turn the adjustable screw 10 clockwise to receive a finer grinding level (see fig. C).
- Turn the adjustable screw 10 anticlockwise to receive a coarser grinding level (see fig. C).

Note: Choose a coarser setting if the grinding mechanism stops rotating when you are using a very fine setting. If the grinding mechanism still refuses to rotate, then it may be choked or blocked. Unscrew the adjustable screw 10 and loosen the grinding mechanism. Release the stuck pieces by shaking the grinding mechanism, then tighten the adjustable screw 10 again.

Cleaning and maintenance

- Under no circumstances should you use liquids or detergents, as these will damage the product.
- The product should only be cleaned on the outside with a soft dry cloth.

Disposal

The packaging is made entirely of recyclable materials, which you may dispose of at local recycling facilities.

Observe the marking of the packaging materials for waste separation, which are marked with abbreviations (a) and numbers (b) with following meaning: 1–7: plastics/20–22: paper and fibreboard/80–98: composite materials.

The product and packaging materials are recyclable, dispose of it separately for better waste treatment. The Triman logo is valid in France only.

Contact your local refuse disposal authority for more details of how to dispose of your worn-out product.

To help protect the environment, please dispose of the product properly when it has reached the end of its useful life and not in the household waste. Information on collection points and their opening hours can be obtained from your local authority.

Faulty or used batteries/rechargeable batteries must be recycled in accordance with Directive 2006/66/EC and its amendments. Please return the batteries/rechargeable batteries and/or the product to the available collection points.

Environmental damage through incorrect disposal of the batteries/rechargeable batteries!

Batteries/rechargeable batteries may not be disposed of with the usual domestic waste. They may contain toxic heavy metals and are subject to hazardous waste treatment rules and regulations. The chemical symbols for heavy metals are as follows: Cd = cadmium, Hg = mercury, Pb = lead. That is why you should dispose of used batteries/rechargeable batteries at a local collection point.

Warranty

The product has been manufactured to strict quality guidelines and meticulously examined before delivery. In the event of product defects you have legal rights against the retailer of this product. Your legal rights are not limited in any way by our warranty detailed below.

The warranty for this product is 3 years from the date of purchase. The warranty period begins on the date of purchase. Please keep the original sales receipt in a safe location. This document is required as your proof of purchase.

Should this product show any fault in materials or manufacture within 3 years from the date of purchase, we will repair or replace it – at our choice – free of charge to you. This warranty becomes void if the product has been damaged, or used or maintained improperly.

The warranty applies to defects in material or manufacture. This warranty does not cover product parts subject to normal wear, thus possibly considered consumables (e.g. batteries) or for damage to fragile parts, e.g. switches, rechargeable batteries or glass parts.

Warranty claim procedure

To ensure quick processing of your case, please observe the following instructions:

Please have the till receipt and the item number (IAN 385827_2107) available as proof of purchase.
You will find the item number on the rating plate, an engraving on the front page of the instructions for use (bottom left), or as a sticker on the rear or bottom of the product.
If functional or other defects occur, please contact the service department listed either by telephone or by e-mail.
You can return a defective product to us free of charge to the service address that will be provided to you. Ensure that you enclose the proof of purchase (till receipt) and information about what the defect is and when it occurred.

Service

(GB) **Service Great Britain**
Tel.: 08000569216
E-Mail: owim@lidl.co.uk

(IE) **Service Ireland**
Tel.: 1800 200736
E-Mail: owim@lidl.ie

Légende des pictogrammes utilisés	
⎓	Courant continu/Tension continue
	Utilisation alimentaire !
CE	La marque CE indique la conformité aux directives européennes applicables à ce produit.

Moulin à sel/poivre électrique

Introduction

Nous vous félicitons pour l'achat de votre nouveau produit. Vous avez opté pour un produit de grande qualité. Le mode d'emploi fait partie intégrante de ce produit. Il contient des indications importantes pour la sécurité, l'utilisation et la mise au rebut. Veuillez lire consciencieusement toutes les indications d'utilisation et de sécurité du produit. Ce produit doit uniquement être utilisé conformément aux instructions et dans les domaines d'application spécifiés. Lors d'une cession à tiers, veuillez également remettre tous les documents.

Utilisation conforme

Ce produit est prévu pour moudre du sel ou du poivre. Le produit est uniquement destiné à un usage privé, et ne doit pas être utilisé dans un cadre commercial. Toute modification du produit est non conforme à l'usage prévu et peut engendrer des risques d'accidents considérables. Le fabricant n'endosse aucune responsabilité pour tout dommage survenant lors d'une utilisation de le produit en non conformité avec l'usage prévu.

Caractéristiques techniques

Piles : 6 x 1,5 V⎓ AAA (LR03), fournies
Tension nominale : 9 V⎓
Courant nominal : 1A

Descriptif des pièces

1 Partie supérieure
2 Interrupteur
3 Compartiment à piles
4 Moteur
5 Couvercle d'engrenage
6 Contact 1
7 Contact 2
8 Partie inférieure avec réceptacle
9 Couvercle de protection de l'arôme
10 Vis de réglage
11 Ampoule

Consignes de sécurité

DANGER DE MORT ET RISQUE D'ACCIDENT POUR LES ENFANTS EN BAS ÂGE ET LES ENFANTS ! Ne jamais laisser les enfants manipuler sans surveillance le matériel d'emballage. Risque d'étouffement dû au matériel d'emballage. Les enfants sous-estiment souvent les dangers. Toujours tenir le produit à l'écart des enfants.

AVERTISSEMENT ! DANGER DE MORT ! Les piles peuvent être avalées et ainsi représenter un danger mortel. Contactez immédiatement un médecin en cas d'ingestion d'une pile.

- Le produit peut être utilisé par des enfants âgés de 8 ans et plus ainsi que par des personnes ayant des capacités physiques, sensorielles ou mentales réduites ou manquant d'expérience ou de connaissances, s'ils sont surveillés ou s'ils ont été informés de l'utilisation sûre du produit et comprennent les risques liés à son utilisation. Les enfants ne peuvent pas jouer avec le produit. Le nettoyage et l'entretien du produit ne doivent pas être effectués par des enfants laissés sans surveillance.
- Ne pas faire fonctionner le produit s'il est endommagé. Des produits endommagés impliquent un danger de mort par électrocution !
- N'exposez pas le produit
  – à des températures extrêmes,
  – à de fortes vibrations,
  – à de fortes sollicitations mécaniques,
  – aux rayons directs du soleil,
  – à l'humidité.
  Dans le cas contraire, le produit risque d'être endommagé.
- N'oubliez pas que sont exclus de la garantie les endommagements résultant d'une manipulation incorrecte, du non respect du mode d'emploi ou de l'intervention sur le produit de personnes non autorisées.
- Ne démontez en aucun cas le produit. Toute réparation incorrecte peut exposer l'utilisateur à des dangers et des risques importants. Ne confiez les réparations qu'à des personnes qualifiées en la matière.
- Veillez à ce que le produit soit toujours propre.
- Remplissez uniquement le produit de poivre en grains ou de gros sel.
- **UTILISATION ALIMENTAIRE !** Les propriétés de goût et d'odeur ne sont pas influencées par ce produit.

Consignes de sécurité relatives aux piles/aux piles rechargeables

- **DANGER DE MORT !** Rangez les piles/piles rechargeables hors de la portée des enfants. En cas d'ingestion, consultez immédiatement un médecin !
- Une ingestion peut entraîner des brûlures, une perforation des tissus mous et la mort. Des brûlures graves peuvent apparaitre dans les 2 heures suivant l'ingestion.
- **RISQUE D'EXPLOSION !** Ne rechargez jamais des piles non rechargeables. Ne court-circuitez pas les piles/piles rechargeables et/ou ne les ouvrez pas ! Autrement, vous risquez de provoquer une surchauffe, un incendie ou une explosion.
- Ne jetez jamais des piles/piles rechargeables au feu ou dans l'eau.
- Ne pas soumettre les piles/piles rechargeables à une charge mécanique.

Risque de fuite des piles/piles rechargeables

- Évitez d'exposer les piles/piles rechargeables à des conditions et températures extrêmes susceptibles de les endommager, par ex. sur des radiateurs/exposition directe aux rayons du soleil.
- Lorsque les piles/piles rechargeables fuient, évitez tout contact du produit chimique avec la peau, les yeux ou les muqueuses ! Rincez les zones touchées à l'eau claire et consultez immédiatement un médecin !
- **PORTER DES GANTS DE PROTECTION !** Les piles/piles rechargeables endommagées ou sujettes à des fuites peuvent provoquer des brûlures au contact de la peau. Vous devez donc porter des gants adéquats pour les manipuler.
- En cas de fuite des piles/piles rechargeables, retirez-les aussitôt du produit pour éviter tout endommagement.
- Utilisez uniquement des piles/piles rechargeables du même type. Ne mélangez pas des piles/piles rechargeables usées et neuves !
- Retirez les piles/piles rechargeables, si vous ne comptez pas utiliser le produit pendant une période prolongée.

Risque d'endommagement du produit

- Exclusivement utiliser le type de pile/pile rechargeable spécifié.
- Insérez les piles/piles rechargeables conformément à l'indication de polarité (+) et (-) indiquée sur la pile/pile rechargeable et sur le produit.
- Avant l'insertion de la pile, nettoyez les contacts de la pile/de la pile rechargeable ainsi que ceux présents dans le compartiment à piles en vous servant d'un chiffon sec et non pelucheux ou d'un coton-tige !
- Retirez immédiatement les piles/piles rechargeables usées du produit.

Utilisation

Avant la première utilisation

Remarque : Veuillez retirer l'ensemble des matériaux composant l'emballage du produit.

Insérer les piles/ remplir le produit

Remarque : Le produit peut être utilisé pour du poivre en grains ou du gros sel.

Procédez de la manière suivante :

1. Saisissez fermement la partie inférieure avec réservoir 8 et tournez la partie supérieure 1 dans le horaire (voir Fig. A), jusqu'à ce que la flèche sur la partie supérieure 1 soit alignée sur le symbole 🔓 de la partie inférieure avec réservoir 8.
2. Enlevez ensuite la partie supérieure 1 de la partie inférieure avec réservoir 8.
3. Tournez le couvercle d'engrenage 5 dans le sens anti-horaire et retirez le moteur 4 de la partie supérieure 1 (voir Fig. B).
4. Insérez 6 piles neuves de type AAA 1,5 V ⎓ (LR03).
   Remarque : Vérifiez que la polarité est correcte. La polarité est indiquée sur le moteur 4, comme montré sur la Fig. A.
5. Replacez le moteur 4 sur la partie supérieure 1. Tournez ensuite le couvercle d'engrenage 5 dans le sens horaire. Veillez à ce que la flèche sur le couvercle d'engrenage 5 soit alignée sur la flèche de la partie supérieure 1 (voir Fig. B).
6. Remplissez de poivre en grains ou de gros sel la partie inférieure avec réservoir 8. Pour obtenir un résultat optimal, remplissez la partie inférieure avec réservoir 8 aux trois-quarts.
7. Replacez la partie supérieure 1 sur la partie inférieure avec réservoir 8.
8. Saisissez fermement la partie inférieure avec réservoir 8 et serrez la partie supérieure 1 en tournant dans le sens anti-horaire (voir Fig. B), jusqu'à ce que la flèche de la partie supérieure 1 soit alignée sur le symbole 🔒 de la partie inférieure avec réservoir 8.

Utilisation du produit

- Avant d'utiliser le produit, enlever le couvercle de protection de l'arôme 9 sur la face inférieure de la partie inférieure avec le réservoir 8 (voir Fig. B).
- Maintenez l'interrupteur 2 enfoncé pour mettre en marche le produit. L'ampoule 11 située sous le produit s'allume simultanément.

Régler la finesse de la mouture

- Tourner la vis de réglage 10 dans le sens des aiguilles d'une montre pour obtenir un grain plus fin (voir Fig. C).

- Tourner la vis de réglage 10 dans le sens inverse des aiguilles d'une montre pour obtenir un grain plus grossier (voir Fig. C).

Remarque : Si le mécanisme de broyage ne tourne plus avec un réglage très fin, il faut sélectionner un réglage plus grossier. Si le mécanisme de broyage persiste à ne plus tourner, il est éventuellement obturé. Dévisser la vis de réglage 10 et desserrer le mécanisme de broyage. Secouer le mécanisme de broyage pour débloquer les éléments faisant obturation et revisser la vis de réglage 10.

Nettoyage et entretien

- N'utilisez en aucun cas des liquides ou des produits nettoyants, ceux-ci endommageraient le produit.
- Nettoyez uniquement l'extérieur du produit à l'aide d'un chiffon doux et sec.

Mise au rebut

L'emballage se compose de matières recyclables pouvant être mises au rebut dans les décheteries locales.

Veuillez respecter l'identification des matériaux d'emballage pour le tri sélectif, ils sont identifiés avec des abbréviations (a) et des chiffres (b) ayant la signification suivante : 1–7 : plastiques/ 20–22 : papiers et cartons/80–98 : matériaux composite.

Le produit et les matériaux d'emballage sont recyclables, mettez-les au rebut séparément pour un meilleur traitement des déchets. Le logo Triman n'est valable qu'en France.

Votre mairie ou votre municipalité vous renseigneront sur les possibilités de mise au rebut des produits usagés.

Afin de contribuer à la protection de l'environnement, veuillez ne pas jeter votre produit usagé dans les ordures ménagères, mais éliminez-le de manière appropriée. Pour obtenir des renseignements concernant les points de collecte et leurs horaires d'ouverture, vous pouvez contacter votre municipalité.

Les piles/piles rechargeables défectueuses ou usagées doivent être recyclées conformément à la directive 2006/66/CE et ses modifications. Les piles et/ou piles rechargeables et/ou le produit doivent être retournés dans les centres de collecte proposés.

Pollution de l'environnement par la mise au rebut incorrecte des piles/piles rechargeables !

Les piles/piles rechargeables ne doivent pas être mises au rebut avec les ordures ménagères. Elles peuvent contenir des métaux lourds toxiques et doivent être considérées comme des déchets spéciaux. Les symboles chimiques des métaux lourds sont les suivants : Cd = cadmium, Hg = mercure, Pb = plomb. Pour cette raison, veuillez toujours déposer les piles/piles rechargeables usagées dans les conteneurs de recyclage communaux.

Garantie

Article L217-16 du Code de la consommation
Lorsque l'acheteur demande au vendeur, pendant le cours de la garantie commerciale qui lui a été consentie lors de l'acquisition ou de la réparation d'un bien meuble, une remise en état couverte par la garantie, toute période d'immobilisation d'au moins sept jours vient s'ajouter à la durée de la garantie qui restait à courir. Cette période court à compter de la demande d'intervention de l'acheteur ou de la mise à disposition pour réparation du bien en cause, si cette mise à disposition est postérieure à la demande d'intervention.

Indépendamment de la garantie commerciale souscrite, le vendeur reste tenu des défauts de conformité du bien et des vices rédhibitoires dans les conditions prévues aux articles L217-4 à L217-13 du Code de la consommation et aux articles 1641 à 1648 et 2232 du Code Civil.

Article L217-4 du Code de la consommation
Le vendeur livre un bien conforme au contrat et répond des défauts de conformité existant lors de la délivrance.

Il répond également des défauts de conformité résultant de l'emballage, des instructions de montage ou de l'installation lorsque celle-ci a été mise à sa charge par le contrat ou a été réalisée sous sa responsabilité.

Article L217-5 du Code de la consommation
Le bien est conforme au contrat :
1° S'il est propre à l'usage habituellement attendu d'un bien semblable et, le cas échéant :
- s'il correspond à la description donnée par le vendeur et posséder les qualités que celui-ci a présentées à l'acheteur sous forme d'échantillon ou de modèle ;
- s'il présente les qualités qu'un acheteur peut légitimement attendre eu égard aux déclarations publiques faites par le vendeur, par le producteur ou par son représentant, notamment dans la publicité ou l'étiquetage ;

2° Ou s'il présente les caractéristiques définies d'un commun accord par les parties ou être propre à tout usage spécial recherché par l'acheteur, porté à la connaissance du vendeur et que ce dernier a accepté.

Article L217-12 du Code de la consommation
L'action résultant du défaut de conformité se prescrit par deux ans à compter de la délivrance du bien.

Article 1641 du Code civil
Le vendeur est tenu de la garantie à raison des défauts cachés de la chose vendue qui la rendent impropre à l'usage auquel on la destine, ou qui diminuent tellement cet usage que l'acheteur ne l'aurait pas acquise, ou n'en aurait donné qu'un moindre prix, s'il les avait connus.

Article 1648 1er alinéa du Code civil
L'action résultant des vices rédhibitoires doit être intentée par l'acquéreur dans un délai de deux ans à compter de la découverte du vice.

Les pièces détachées indispensables à l'utilisation du produit sont disponibles pendant la durée de la garantie du produit.

Le produit a été fabriqué selon des critères de qualité stricts et contrôlé consciencieusement avant sa livraison. En cas de défaillance, vous êtes en droit de retourner ce produit au vendeur. La présente garantie ne constitue pas une restriction de vos droits légaux.

Ce produit bénéficie d'une garantie de 3 ans à compter de sa date d'achat. La durée de garantie débute à la date d'achat. Veuillez conserver le ticket de caisse original. Il fera office de preuve d'achat.

Si un problème matériel ou de fabrication devait survenir dans 3 ans suivant la date d'achat de ce produit, nous assurons à notre discrétion la réparation ou le remplacement du produit sans frais supplémentaires. La garantie prend fin si le produit est endommagé suite à une utilisation inappropriée ou à un entretien défaillant.

La garantie couvre les vices matériels et de fabrication. Cette garantie ne s'étend ni aux pièces du produit soumises à une usure normale (p. ex. des piles) et qui, par conséquent, peuvent être considérées comme des pièces d'usure, ni aux dommages sur des composants fragiles, comme des interrupteurs, des batteries ou des éléments fabriqués en verre.

Faire valoir sa garantie
Pour garantir la rapidité d'exécution de la procédure de garantie, veuillez respecter les indications suivantes :

Veuillez conserver le ticket de caisse et la référence du produit (IAN 385827_2107) à titre de preuve d'achat pour toute demande.
Le numéro de référence de l'article est indiqué sur la plaque d'identification, gravé sur la page de titre de votre manuel (en bas à gauche) ou sur un autocollant apposé sur la face arrière ou inférieure du produit.
En cas de dysfonctionnement du produit, ou de tout autre défaut, contactez en premier lieu le service après-vente par téléphone ou par e-mail aux coordonnées indiquées ci-dessous.
Vous pouvez alors envoyer franco de port tout produit considéré comme défectueux au service clientèle indiqué, accompagné de la preuve d'achat (ticket de caisse) et d'une description écrite du défaut avec mention de sa date d'apparition.

Service après-vente
(FR) **Service après-vente France**
Tél. : 0800904879
E-Mail : owim@lidl.fr

(BE) **Service après-vente Belgique**
Tél. : 080071011
Tél. : 80023970 (Luxembourg)
E-Mail : owim@lidl.be

CE

Legenda van de gebruikte pictogrammen	
⎓	Gelijkstroom/-spanning
	Levensmiddelecht!
CE	De CE-markering duidt op conformiteit met relevante EU-richtlijnen die van toepassing zijn op dit product.

Elektrische peper- en zoutmolen

Inleiding

Hartelijk gefeliciteerd met de aankoop van uw nieuwe product. U heeft voor een hoogwaardig product gekozen. De gebruiksaanwijzing is een deel van het product. Deze bevat belangrijke aanwijzingen voor veiligheid, gebruik en verwijdering. Maakt U zich voor de ingebruikname van het product met alle bedienings- en veiligheidsvoorschriften vertrouwd. Gebruik het product alleen zoals beschreven en voor de aangegeven toepassingsgebieden. Overhandig alle documenten bij doorgifte van het product aan derden.

Correct gebruik
Het product is bedoeld voor het malen van zout/peper. Het product is alleen bestemd voor privégebruik en mag niet voor commerciële doeleinden worden ingezet. Alle veranderingen aan het product zijn niet doelmatig en kunnen aanzienlijke ongevallenrisico's met zich meebrengen. De fabrikant is niet aansprakelijk voor schade voortvloeiend uit ondoelmatig gebruik.

Technische gegevens
Batterijen: 6 x 1,5 V⎓ AAA (LR03), inbegrepen
Nominale spanning: 9 V⎓
Nominale stroom: 1 A

Beschrijving van de onderdelen
1 Bovendeel
2 Schakelaar
3 Batterijvak
4 Motor
5 Aandrijfdeksel
6 Contact 1
7 Contact 2
8 Onderdeel met reservoir
9 Aromabeschermingsdeksel
10 Stelschroef
11 Verlichtingsmiddel

Veiligheidsinstructies

- **LEVENSGEVAAR EN KANS OP ONGEVALLEN VOOR KLEUTERS EN KINDEREN!** Laat kinderen nooit zonder toezicht bij het verpakkingsmateriaal. Er bestaat gevaar voor verstikking door verpakkingsmateriaal. Kinderen onderschatten de gevaren vaak. Houd kinderen altijd uit de buurt van het product.

WAARSCHUWING! LEVENSGEVAAR!
Batterijen kunnen worden ingeslikt, hetgeen levensgevaarlijk kan zijn. Wanneer een batterij is ingeslikt, moet onmiddellijk medische hulp worden ingeroepen.
- Dit product kan door kinderen vanaf 8 alsmede door personen met verminderde fysieke, sensorische of mentale vaardigheden of een gebrek aan ervaring en kennis worden gebruikt, als zij onder toezicht staan of geïnstrueerd werden met betrekking tot het veilige gebruik van het product en zij de hieruit voortvloeiende gevaren begrijpen. Kinderen mogen niet met het product spelen. Reiniging en onderhoud mag niet door kinderen zonder toezicht worden uitgevoerd.
- Neem het product niet in gebruik als het beschadigd is. Bij beschadigde producten bestaat levensgevaar door elektrische schokken!
- Stel het product niet bloot aan
  – extreme temperaturen,
  – sterke vibraties,
  – sterke mechanische belastingen,
  – direct zonlicht,
  – of vocht.
  Anders kan het product beschadigd raken.
- Beschadigingen door ondeskundig gebruik, negeren van de handleiding of ingrepen door niet-geautoriseerde personen zijn van de garantieverlening uitgesloten.
- Demonteer het product in geen geval. Door ondeskundige reparaties kan aanzienlijk gevaar voor de gebruiker ontstaan. Laat reparaties alleen door een vakman uitvoeren.
- Houd het product altijd schoon.
- Vul het product alleen met peperkorrels of grofkorrelig zout.
- **GESCHIKT VOOR LEVENSMIDDELEN!** Smaak- en geureigenschappen worden niet door dit product beïnvloed.

Veiligheidsinstructies voor batterijen/accu's

- **LEVENSGEVAAR!** Houd batterijen/accu's buiten het bereik van kinderen. Raadpleeg bij inslikken onmiddellijk een arts!
- Inslikken kan leiden tot inwendige verbrandingen, perforatie van zacht weefsel en tot de dood. Ernstige inwendige verbrandingen kunnen binnen 2 uur na het inslikken optreden.
- **EXPLOSIEGEVAAR!** Laad niet oplaadbare batterijen nooit op. Sluit de batterijen/accu's niet kort en/of open deze niet. Daardoor kan de batterij oververhit raken, in brand vliegen of exploderen.
- Gooi batterijen/accu's nooit in het vuur of water.
- Stel batterijen/accu's nooit bloot aan mechanische belastingen.

Risico dat de batterijen/accu's lekken
- Vermijd extreme omstandigheden en temperaturen die invloed op de batterijen/accu's zouden kunnen hebben bijv. radiatoren/direct zonlicht.
- Bij lekkende batterijen/accu's het contact van de chemicaliën met de huid, ogen en slijmvliezen vermijden! Spoel de desbetreffende plekken direct af met schoon water en raadpleeg onmiddellijk een arts!
- **DRAAG VEILIGHEIDS-HANDSCHOENEN!** Lekkende of beschadigde batterijen/accu's kunnen in geval van huidcontact chemische brandwonden veroorzaken. Draag daarom in dit geval geschikte veiligheidshandschoenen.
- Als de batterijen/accu's lekken, dient u deze direct uit het product te halen om beschadigingen te vermijden.

- Gebruik alleen batterijen/accu's van hetzelfde type. Gebruik nooit nieuwe en oude batterijen/ accu's door elkaar!
- Verwijder de batterijen/accu's, als u het product gedurende een langere periode niet gebruikt.

Risico op beschadiging van het product
- Gebruik uitsluitend het aangegeven type batterij/accu!
- Plaats de batterijen/accu's volgens de weergegeven polariteit (+) en (-) op batterij/accu en op product.
- Reinig de contacten van de batterij/accu en in het batterijvak voor het plaatsen met een droge, pluisvrije doek of wattenstaafje!
- Verwijder verbruikte batterijen/accu's direct uit het product.

Gebruik

Voor de eerste ingebruikname
Opmerking: verwijder al het verpakkingsmateriaal van het product.

Batterijen plaatsen/product vullen
Opmerking: het product is geschikt voor peperkorrels of grof korrelig zout.

Ga als volgt te werk:
1. Houd het onderste deel met het reservoir 8 vast en draai het bovenste deel 1 met de klok mee (zie afb. A) totdat de pijl op het bovenste deel 1 naar het symbool op het onderste deel met reservoir 8 wijst.
2. Verwijder dan het bovenste deel 1 van het onderste deel met reservoir 8.
3. Draai het aandrijfdeksel 5 tegen de klok in en verwijder de motor 4 van het bovenste deel 1 (zie afb. B).
4. Plaats 6 nieuwe batterijen van het type AAA 1,5 V⎓ (LR03).
   Opmerking: let daarbij op de juiste polariteit. Deze wordt op de motor 4 aangegeven zoals is weergegeven op afb. A.
5. Plaats de motor 4 weer in het bovenste deel 1. Draai vervolgens het aandrijfdeksel 5 met de klok mee vast. Let erop dat de pijl op het aandrijfdeksel 5 tegenover de pijl op het bovenste deel 1 staat (zie afb. B).
6. Vul het reservoir 8 van het onderste deel met peperkorrels of grofkorrelig zout. U bereikt een optimaal resultaat als u het onderste deel met reservoir 8 voor maximaal 75 % vult.
7. Plaats het bovenste deel 1 weer op het onderste deel met reservoir 8.
8. Houd het onderste deel met reservoir 8 vast en draai het bovenste deel 1 tegen de klok in vast (zie afb. B) totdat de pijl op het bovenste deel 1 naar het symbol op het onderste deel met reservoir 8 wijst.

Product gebruiken
- Verwijder voor het gebruik van het product het aromabeschermingsdeksel 9 aan de onderkant van het onderdeel met reservoir 8 (zie afb. B).
- Houd de schakelaar 2 ingedrukt om het product in te schakelen. Gelijktijdig wordt het verlichtingsmiddel 11 aan de onderkant van het product geactiveerd.

Maalgraad instellen
- Draai de stelschroef 10 met de klok mee, om een fijnere maalgraad in te stellen (zie afb. C).
- Draai de stelschroef 10 tegen de klok in, om een grovere maalgraad in te stellen (zie afb. C).

Opmerking: als het maalwerk bij de zeer fijne instelling niet meer draait, moet u een grovere instelling kiezen. Als het maalwerk dan nog steeds niet draait, is het mogelijk verstopt. Maak eerst de stelschroef 10 los en vervolgens het maalwerk een beetje. Maak de vastzittende resten los door het maalwerk te schudden en schroef de stelschroef 10 vervolgens weer vast.

Reiniging en onderhoud
- Gebruik in geen geval vloeistoffen en reinigingsmiddelen omdat deze het product beschadigen.
- Reinig het product alleen aan de buitenzijde met een zachte, droge doek.

Afvoer
De verpakking bestaat uit milieuvriendelijke grondstoffen die u via de plaatselijke recyclingcontainers kunt afvoeren.

Neem de aanduiding van de verpakkingsmaterialen voor de afvalscheiding in acht. Deze zijn gemarkeerd met de afkortingen (a) en een cijfers (b) met de volgende betekenis: 1–7: kunststoffen/ 20–22: papier en vezelplaten/80–98: composietmaterialen.

Het product en de verpakkingsmaterialen zijn recyclebaar; verwijder deze afzonderlijk voor een betere afvalbehandeling. Het Triman-logo geldt alleen voor Frankrijk.

Informatie over de mogelijkheden om het uitgediende product na gebruik te verwijderen, verstrekt uw gemeentelijke overheid.

Gooi het afgedankte product omwille van het milieu niet weg via het huisvuil, maar geef het af bij het daarvoor bestemde depot of het gemeentelijke milieupark. Over afgifteplaatsen en hun openingstijden kunt u zich bij uw aangewezen instantie informeren.

Defecte of verbruikte batterijen/accu's moeten volgens de richtlijn 2006/66/EG en veranderingen daarop worden gerecycled. Geef batterijen/ accu's en/of het product af bij de daarvoor bestemde verzamelstations.

Milieuschade door foutieve verwijdering van de batterijen/accu's!

Batterijen/accu's mogen niet via het huisvuil worden weggegooid. Ze kunnen giftige zware metalen bevatten en vallen onder het chemisch afval. De chemische symbolen van de zware metalen zijn: Cd = cadmium, Hg = kwik, Pb = lood. Geef verbruikte batterijen/accu's daarom af bij een gemeentelijk inzamelpunt.

Garantie

Het product wordt volgens strenge kwaliteitsrichtlijnen zorgvuldig geproduceerd en voor levering grondig getest. In geval van schade aan het product kunt u rechtmatig beroep doen op de verkoper van het product. Deze wettelijke rechten worden door onze hierna vermelde garantie niet beperkt.

Op dit product verlenen wij 3 jaar garantie vanaf aankoopdatum. De garantieperiode start op de dag van aankoop. Bewaar de originele kassabon alstublieft. Dit document is nodig als bewijs voor aankoop.

Wanneer binnen 3 jaar na de aankoopdatum van dit product een materiaal- of productiefout optreedt, dan wordt het product door ons – naar onze keuze – gratis voor u gerepareerd of vervangen. Deze garantie komt te vervallen als het product beschadigd wordt, niet correct gebruikt of onderhouden wordt.

De garantie geldt voor materiaal- en productiefouten. Deze garantie is niet van toepassing op productonderdelen, die onderhevig zijn aan normale slijtage en hierdoor als aan slijtage onderhevige onderdelen gelden (bijv. batterijen) of voor beschadigingen aan breekbare onderdelen, zoals bijv. schakelaars, accu's of dergelijke onderdelen, die gemaakt zijn van glas.

Afwikkeling in geval van garantie
Om een snelle afhandeling van uw reclamatie te waarborgen dient u de volgende instructies in acht te nemen:

Houd bij alle vragen alstublieft de kassabon en het artikelnummer (IAN 385827_2107) als bewijs van aankoop bij de hand.
Het artikelnummer vindt u op de typeplaat, ingegraveerd, op het titelblad van uw handleiding (linksonder) of als sticker op de achter- of onderzijde.
Wanneer er storingen in de werking of andere gebreken optreden, dient u eerst telefonisch of per e-mail contact met de onderstaande service-afdeling op te nemen.
Een als defect geregistreerd product kunt u dan samen met uw aankoopbewijs (kassabon) en vermelding van de concrete schade alsmede het tijdstip van optreden voor u franco aan het u meegedeelde servicepunt verzenden.

Service
(NL) **Service Nederland**
Tel.: 08000225537
E-Mail: owim@lidl.nl

(BE) **Service België**
Tel.: 080071011
Tel.: 80023970 (Luxemburg)
E-Mail: owim@lidl.be

CE

Legenda zastosowanych piktogramów	
⎓	Prąd stały/napięcie stałe
	Nie wpływa ujemnie na właściwości smakowe!
CE	Znak CE wskazuje zgodność z odpowiednimi Dyrektywami UE dotyczącymi tego produktu.

Elektryczny młynek do soli lub pieprzu

Wstęp

Gratulujemy Państwu zakupu nowego produktu. Tym samym zdecydowali się Państwo na zakup produktu wysokiej jakości. Instrukcja obsługi jest częścią tego produktu. Zawiera ona ważne wskazówki dotyczące bezpieczeństwa, użytkowania i utylizacji. Przed pierwszym użyciem produktu należy zapoznać się ze wszystkimi wskazówkami dotyczącymi obsługi i bezpieczeństwa. Używać produktu wyłącznie zgodnie z jego poniżej opisanym przeznaczeniem. W przypadku przekazania produktu innej osobie należy dołączyć do niego całą jego dokumentację.

Zastosowanie zgodne z przeznaczeniem
Produkt ten przeznaczony jest wyłącznie do mielenia soli/pieprzu. Produkt przeznaczony jest wyłącznie do prywatnego gospodarstwa domowego i nie może być stosowany do działań komercyjnych. Wszelkie zmiany produktu są niezgodne z przeznaczeniem i mogą spowodować poważne wypadki. Producent nie ponosi odpowiedzialności za szkody powstałe wskutek zastosowania urządzenia niezgodnie z jego przeznaczeniem.

Dane techniczne
Baterie: 6 x 1,5 V⎓ AAA (LR03), dołączone do zestawu
Napięcie znamionowe: 9 V⎓
Prąd znamionowy: 1 A

Opis części
1 Część górna
2 Przełącznik
3 Komora baterii
4 Silnik
5 Pokrywa mechanizmu Styk 1
6 Styk 2
7 Część dolna z pojemnikiem
8
9 Wieczko zatrzymujące aromat
10 Śruba regulująca
11 Lampka

Wskazówki bezpieczeństwa

- **ZAGROŻENIE ŻYCIA I NIEBEZPIECZEŃSTWO WYPADKU DLA DZIECI!** Nigdy nie należy pozostawiać dzieci bez nadzoru z materiałem opakowaniowym. Istnieje niebezpieczeństwo uduszenia materiałem opakowaniowym. Dzieci często nie dostrzegają niebezpieczeństwa. Dzieci nie powinny mieć dostępu do produktu.

OSTRZEŻENIE! ZAGROŻENIE ŻYCIA!
Baterie mogą zostać połknięte, co może zagrażać życiu. W przypadku połknięcia baterii należy natychmiast skorzystać z pomocy lekarskiej.
- Niniejszy produkt może być używany przez dzieci od lat 8 oraz przez osoby z obniżonymi zdolnoś ciami fizycznymi, sensorycznymi lub mentalnymi lub brakiem doświadczenia i/lub wiedzy, jeśli pozostają pod nadzorem lub zostały pouczone w kwestii bezpiecznego użycia produktu i rozumieją wynikające z niego zagrożenia. Dzieci nie mogą bawić się produktem. Czyszczenie i konserwacja nie mogą być wykonywane przez dzieci bez nadzoru.
- Nie należy używać produktu, jeśli uległ on uszkodzeniu. Uszkodzone produkty stwarzają niebezpieczeństwo utraty życia wskutek porażenia prądem elektrycznym!
- Nie narażać produktu na
  – ekstremalne temperatury,
  – silne wibracje,
  – silne mechaniczne obciążenia,
  – bezpośrednie promieniowanie słoneczne,
  – wilgoć.
  W przeciwnym razie grozi to uszkodzeniem produktu.
- Należy pamiętać, że uszkodzenia spowodowane nieodpowiednią obsługą, nieprzestrzeganiem instrukcji obsługi lub ingerencją osób nieupoważnionych są wyłączone z gwarancji.
- W żadnym wypadku nie rozbierać produktu na części. Nieprawidłowo wykonane naprawy mogą być przyczyną poważnych zagrożeń dla użytkownika. Wykonywanie napraw należy zlecać wyłącznie specjalistom.
- Produkt należy utrzymywać w czystości.
- Napełniać produkt wyłącznie ziarenkami pieprzu lub solą gruboziarnistą.
- **BEZ WPŁYWU NA ŻYWNOŚĆ!** Właściwości smakowe i zapachowe nie są ograniczane przez produkt.

Wskazówki bezpieczeństwa dla baterii/akumulatorów
- **ZAGROŻENIE ŻYCIA!** Baterie/akumulatory należy trzymać poza zasięgiem dzieci. W przypadku połknięcia należy natychmiast udać się do lekarza!
- Połknięcie może prowadzić do oparzeń, perforacji tkanki miękkiej i śmierci. Ciężkie poparzenia mogą wystąpić w ciągu 2 godzin po połknięciu.
- **NIEBEZPIECZEŃSTWO WYBUCHU!** Baterii jednorazowego użytku nie wolno ładować ponownie. Baterii/ akumulatorów nie należy zwierać i/lub otwierać. Może to doprowadzić do przegrzania, pożaru lub wybuchu.
- Nigdy nie należy wrzucać baterii/akumulatorów do ognia lub wody.
- Nigdy nie należy narażać baterii/akumulatorów na obciążenia mechaniczne.

Ryzyko wycieku kwasu z baterii/ akumulatorów
- Należy unikać ekstremalnych warunków i temperatur, które mogą oddziaływać na baterie/ akumulatory, np. kaloryferów/bezpośredniego działania promieniowania słonecznego.
- Jeśli wycieką baterie/akumulatory, należy unikać kontaktu skóry, oczu i błon śluzowych z chemikaliami! Dotknięte miejsca natychmiast przepłukać czystą wodą i udać się do lekarza!
- **ZAKŁADAĆ RĘKAWICE OCHRONNE!** Wylane lub uszkodzone baterie/akumulatory po dotknięciu skóry mogą spowodować poparzenia chemiczne. Dlatego należy w takim przypadku nakładać odpowiednie rękawice ochronne.
- W przypadku wycieku baterii/akumulatorów natychmiast usunąć je z produktu, aby uniknąć uszkodzeń.
- Używać wyłącznie baterii/akumulatorów tego samego typu. Nie zakładać razem nowych oraz zużytych baterii/akumulatorów!
- Jeżeli produkt nie jest przez dłuższy czas używany, baterie/akumulatorynależy wyjąć.

Ryzyko uszkodzenia produktu
- Używać wyłącznie zalecanego rodzaju baterii/ akumulatora!
- Włożyć baterie/akumulatory zgodnie z oznaczeniem biegunów (+) i (-) na baterii/akumulatorze i produkcie.
- Oczyścić styki baterii/akumulatora i w komorze baterii przed włożeniem suchą, niestrzępiącą się szmatką lub patyczkiem higienicznym!
- Zużyte baterie/akumulatory wyjąć jak najszybciej z produktu.

Użytkowanie

Przed pierwszym użyciem
Wskazówka: Należy całkowicie usunąć materiał opakowania z produktu.

Zakładanie baterii/Napełnianie produktu
Wskazówka: Produkt nadaje się do ziarenek pieprzu lub do soli gruboziarnistej.

Sposób postępowania:
1. Przytrzymać dolną cześć z pojemnikiem 8 i obrócić górną część 1 w kierunku zgodnym z ruchem wskazówek zegara (patrz rys. A), aż strzałka na górnej części 1 będzie wskazywać symbol znajdujący się na dolnej części z pojemnikiem 8.
2. Następnie odłączyć górną część 1 od dolnej części z pojemnikiem 8.
3. Pokrywę mechanizmu 5 przekręcić w kierunku przeciwnym do ruchu wskazówek zegara i usunąć silnik 4 z górnej części 1 (patrz rys. B).
4. Włożyć 6 nowych baterii typu AAA 1,5 V ⎓ (LR03).
   Wskazówka: Należy przy tym zwrócić uwagę na właściwe ułożenie biegunów. Jest ona pokazana na silniku 4, jak jest to pokazane na rys. A.
5. Ponownie włożyć silnik 4 w górną część 1. Następnie przekręcić pokrywę mechanizmu 5 zgodnie z ruchem wskazówek zegara. Należy przy tym zwrócić uwagę, aby strzałka na pokrywie mechanizmu 5 była umieszczona odpowiednio do strzałki na górnej części 1 (patrz rys. B).
6. Napełnij część dolną z pojemnikiem 8 ziarenkami pieprzu lub solą gruboziarnistą. Optymalny wynik uzyskuje się przy wypełnieniu części dolnej z pojemnikiem 8 do 75 %.
7. Część górną 1 nałożyć na część dolną z pojemnikiem 8.
8. Przytrzymać dolną część z pojemnikiem 8 i obrócić górną część 1 w kierunku przeciwnym do ruchu wskazówek zegara (patrz rys. B), aż strzałka na górnej części 1 będzie wskazywać symbol znajdujący się na dolnej części z pojemnikiem 8.

Używanie produktu
- Przed zastosowaniem produktu należy usunąć wieczko zatrzymujące aromat 9 ze spodu dolnej części z pojemnikiem 8 (patrz rys. B).
- Przytrzymać wciśnięty przełącznik 2, aby włączyć produkt. Jednocześnie na dolnej stronie produktu aktywowana jest lampka 11.

Ustawianie stopnia mielenia
- Przekręcić śrubę regulującą 10 zgodnie z kierunkiem ruchu wskazówek zegara, aby ustawić drobnozIarniste mielenie (patrz rys. C).
- Przekręcić śrubę regulującą 10 niezgodnie z kierunkiem ruchu wskazówek zegara, aby ustawić gruboziarniste mielenie (patrz rys. C).

Wskazówka: Jeżeli mechanizm mielący nie obraca się przy ustawieniu bardzo małej grubości, oznacza to, że należy wybrać większą grubość. Jeżeli mechanizm mielący mimo to się nie obraca, może to oznaczać jego zatkanie. Odkręcić śrubę regulacyjną 10 i poluzować mechanizm mielący. Potrząsnąć mechanizmem w celu uwolnienia zablokowanych w nim cząstek, następnie dokręcić śrubę regulacyjną 10.

Czyszczenie i pielęgnacja
- W żadnym wypadku nie należy stosować cieczy oraz środków czyszczących. Mogą one doprowadzić do uszkodzenia produktu.
- Obudowę produktu należy czyścić wyłącznie miękką suchą szmatką.

Utylizacja

Opakowanie wykonane jest z materiałów przyjaznych dla środowiska, które można przekazać do utylizacji w lokalnym punkcie przetwarzania surowców wtórnych.

Przy segregowaniu odpadów prosimy zwrócić uwagę na oznakowanie materiałów opakowaniowych, oznaczone są one skrótami (a) i numerami (b) o następujących znaczeniu: 1–7: Tworzywa sztuczne/20–22: Papier i tektura/80–98: Materiały kompozytowe.

Produkt i materiał opakowania nadają się do ponownego przetworzenia, należy je zutylizować osobno w celu lepszego przetworzenia odpadów. Logo Triman jest ważne tylko dla Francji.

Informacji na temat możliwości utylizacji wyeksploatowanego produktu udziela urząd gminy lub miasta.

Z uwagi na ochronę środowiska nie wyrzucać urządzenia po zakończeniu eksploatacji do odpadów domowych, lecz prawidłowo zutylizować. Informacji o punktach zbiorczych i ich godzinach otwarcia udziela odpowiedni urząd.

Uszkodzone lub zużyte baterie/akumulatory muszą być poddane recyklingowi zgodnie z dyrektywą 2006/66/WE i jej zmianami. Oddać baterie/ akumulatory i/lub produkt w dostępnych punktach zbiórki.

Niewłaściwa utylizacja baterii/akumulatorów stwarza zagrożenie dla środowiska naturalnego!

Baterii/akumulatorów nie należy wyrzucać razem z odpadami domowymi. Mogą one zawierać szkodliwe metale ciężkie i należy je traktować jak odpady specjalne. Symbole chemiczne metali ciężkich są następujące: Cd = kadm, Hg = rtęć, Pb = ołów. Dlatego też zużyte baterie/akumulatory należy przekazywać do komunalnych punktów gromadzenia odpadów niebezpiecznych.

Gwarancja

Produkt wyprodukowano według wysokich standardów jakości i poddano skrupulatnej kontroli przed wysyłką. W przypadku wad produktu nabywcy przysługują ustawowe prawa. Gwarancja nie ogranicza ustawowych praw nabywcy produktu.

Produkt objęte jest 3 gwarancją, licząc od daty zakupu. Gwarancja wygasa w razie zawinionego przez użytkownika uszkodzenia produktu, niewłaściwego użycia lub konserwacji.

W przypadku wystąpienia w ciągu 3 lat od daty zakupu wad materiałowych lub fabrycznych, dokonujemy – według własnej oceny – bezpłatnej naprawy lub wymiany produktu.

Świadczenie gwarancyjne obejmuje wady materiałowe i fabryczne. Gwarancja nie obejmuje części produktu ulegających normalnemu zużyciu, uznawanych za części zużywalne (np. baterie) oraz uszkodzeń części łamliwych, np. przełączników, akumulatorów lub wykonanych ze szkła.

Zgodnie z Kodeksem Cywilnym art. 581 §1 wraz z wymianą urządzenia lub ważnej części czas gwarancji rozpoczyna się na nowo.

Sposób postępowania w przypadku naprawy gwarancyjnej
Aby zapewnić szybkie rozpatrzenie Państwa wniosku, prosimy stosować się do następujących wskazówek:

Przed skontaktowaniem się z działem serwisowym należy przygotować paragon i numer artykułu (IAN 385827_2107) jako dowód zakupu.
Numery artykułów można znaleźć na tabliczce znamionowe, na grawe naklejkę na stronie odwrotnej lub spodniej.
W razie wystąpienia błędów w działaniu lub innych wad, należy skontaktować się najpierw z wymienionym poniżej działem serwisowym telefonicznie lub pocztą elektroniczną.
Produkt uznany za uszkodzony można następnie z dołączeniem dowodu zakupu (paragonu) i podaniem, na czym polega wada i kiedy wystąpiła, przesłać bezpłatnie na podany Państwu adres serwisu.

Serwis
(PL) **Serwis Polska**
Tel.: 008004911946
E-Mail: owim@lidl.pl

CE

Legenda k použitým piktogramům	
⎓	Stejnosměrný proud/stejnosměrné napětí
	Neovlivňující potraviny!
CE	Značka CE vyjadřuje soulad s příslušnými směrnicemi EU, které se vztahují na tento výrobek.

Elektrický mlýnek na sůl a pepř

Úvod

Blahopřejeme Vám ke koupi nového výrobku. Rozhodli jste se pro kvalitní produkt. Návod k obsluze je součástí tohoto výrobku. Obsahuje důležité pokyny pro bezpečnost, použití a likvidaci. Před použitím výrobku se seznamte se všemi pokyny k obsluze a bezpečnostními pokyny. Používejte výrobek jen popsaným způsobem a na uvedených místech. Při předání výrobku třetí osobě předejte i všechny podklady.

Použití ke stanovenému účelu
Výrobek je určen pouze ke mletí soli / pepře. Tento výrobek je určen pouze k použití v soukromých domácnostech, nesmí být používán pro živnostenské účely. Změny výrobku mění použití k určenému účelu a mohou vést k vážnému nebezpečí úrazů. Výrobce neručí za škody vzniklé jiným používání než používáním k určenému účelu.

Technické údaje
Baterie: 6 x 1,5 V⎓ AAA (LR03), jsou součástí dodávky
Jmenovité napětí: 9 V⎓
Jmenovitý proud: 1 A

Popis dílů
1 Horní díl
2 Spínač
3 Přihrádka na baterie
4 Motor
5 Víčko mechanismu
6 Kontakt 1
7 Kontakt 2
8 Dolní díl s nádobkou
9 Víčko k ochraně aroma
10 Seřizovací šroub
11 Žárovka

Bezpečnostní upozornění

- **NEBEZPEČÍ OHROŽENÍ ŽIVOTA A ÚRAZU PRO MALÉ DĚTI A DĚTI!** Nenechávejte děti nikdy bez dozoru s obalovým materiálem. Hrozí nebezpečí udušení obalovým materiálem. Děti často podcení nebezpečí. Výrobek chraňte před dětmi.

VÝSTRAHA! NEBEZPEČÍ OHROŽENÍ ŽIVOTA! Baterie lze spolknout, to může být životu nebezpečné. V případě spolknutí baterie je nezbytné okamžitě vyhledat lékařskou pomoc.
- Tento výrobek mohou používat děti od 8 let, osoby se sníženými fyzickými, smyslovými nebo duševními schopnosti nebo s nedostatečnými zkušenostmi a znalostmi, jestliže budou pod dohledem nebo byly poučeny o bezpečném používání výrobku a chápou nebezpečí, která z jeho používání vyplývají. S výrobkem si děti nesmí hrát. Děti nesmí bez dohledu provádět čištění ani uživatelskou údržbu.
- Vadný výrobek neuvádějte do provozu. Poškozené výrobky znamenají nebezpečí ohrožení života zásahem elektrického proudu!
- Nevystavujte výrobek
  – extrémním teplotám,
  – silným vibracím,
  – silnému mechanickému zatížení,
  – přímému slunečnímu záření,
  – a vlhkosti.
  Jinak může dojít k poškození výrobku.
- Mějte na paměti, že poškození způsobená neodborným zacházením, nedodržováním pokynů návodu k obsluze nebo zásahem neautorizované osoby jsou vyloučeny ze záruky.
- Výrobek v žádném případě nerozebírejte. V případě neodborné opravy může dojít k ohrožení uživatele. Opravy nechte provádět jen odborníky.
- Výrobek udržujte stále čistý.
- Plňte výrobek jen zrnky pepře nebo hrubozrnnou solí.
- **VHODNÉ PRO POTRAVINY!** Výrobek neovlivňuje chuťové a aromatické vlastnosti potravin.

Bezpečnostní pokyny pro baterie a akumulátory
- **NEBEZPEČÍ OHROŽENÍ ŽIVOTA!** Uchovávejte baterie a akumulátory mimo dosah dětí. V případě spolknutí ok

Nastavení hrubosti mletí

- K nastavení jemného mletí otáčejte seřizovací šroub 10 ve směru hodinových ručiček (viz obr. C).
- K nastavení hrubého mletí otáčejte seřizovací šroub 10 proti směru hodinových ručiček (viz obr. C).

Upozornění: Pokud se mechanizmus mlýnku při velmi jemném nastavení neotáčí, musíte zvolit hrubší nastavení. V případě, že se mechanizmus mlýnku ještě stále neotáčí, je případně ucpaný. Povolte seřizovací šroub 10 a uvolněte mechanizmus mlýnku. Po uvolnění usazenin protřepáním mechanizmu mlýnku znovu seřizovací šroub 10 utáhněte.

Čistění a ošetřování

- V žádném případě nepoužívejte kapaliny a čisticí prostředky, může dojít k poškození výrobku.
- Výrobek čistěte pouze zvenčí měkkou suchou tkaninou.

Zlikvidování

Obal se skládá z ekologických materiálů, které můžete zlikvidovat prostřednictvím místních sběren recyklovatelných materiálů.

Při třídění odpadu se řiďte podle označení obalových materiálů zkratkami (a) a čísly (b), s následujícím významem: 1–7: umělé hmoty/20–22: papír a lepenka/80–98: složené látky.

Výrobek a obalové materiály jsou recyklovatelné, zlikvidujte je odděleně pro lepší odstranění odpadu. Logo Triman platí jen pro Francii.

O možnostech likvidace vysloužilých zařízení se informujte u správy vaší obce nebo města.

V zájmu ochrany životního prostředí vysloužilý výrobek nevyhazujte do domovního odpadu, ale předejte k odborné likvidaci. O sběrnách a jejich otevíracích hodinách se můžete informovat u příslušné správy města nebo obce.

Vadné nebo vybité baterie resp. akumulátory se musí, podle směrnice 2006/66/ES a jejich příslušných změn, recyklovat. Baterie, akumulátory i výrobek odevzdejte zpět do nabízených sběren.

Ekologické škody v důsledku chybné likvidace baterií/akumulátorů!

Baterie/akumulátory se nesmí zlikvidovat v domácím odpadu. Mohou obsahovat jedovaté těžké kovy a musí se zpracovávat jako zvláštní odpad. Chemické symboly těžkých kovů: Cd = kadmium, Hg = rtuť, Pb = olovo. Proto odevzdejte opotřebované baterie/akumulátory u komunální sběrny.

Záruka

Výrobek byl vyroben s nejvyšší pečlivostí podle přísných kvalitativních směrnic a před odesláním prošel výstupní kontrolou. V případě závad máte možnost uplatnění zákonných práv vůči prodejci. Vaše práva ze zákona nejsou omezena naší níže uvedenou zárukou.

Na tento artikl platí 3 záruka od data zakoupení. Záruční lhůta začíná od data zakoupení. Uschovejte si dobře originál pokladní stvrzenky. Tuto stvrzenku budete potřebovat jako doklad o zakoupení.

Pokud se do 3 let od data zakoupení tohoto výrobku vyskytne vada materiálu nebo výrobní vada, výrobek Vám – dle našeho rozhodnutí – bezplatně opravíme nebo vyměníme. Tato záruka zaniká, jestliže se výrobek poškodí, neodborně použil nebo neobdržel pravidelnou údržbu.

Záruka platí na vady materiálu a výrobní vady. Tato záruka se nevztahuje na díly výrobku podléhající opotřebení (např. na baterie), dále na poškození křehkých, choulostivých dílů, např. vypínačů, akumulátorů nebo dílů zhotovených ze skla.

Postup v případě uplatňování záruky

Pro zajištění rychlého zpracování Vašeho případu se řiďte následujícími pokyny:

Pro všechny požadavky si připravte pokladní stvrzenku a číslo artiklu (IAN 385827_2107) jako doklad o zakoupení.
Číslo artiklu najdete na typovém štítku, gravuře, titulní stránce návodu (vlevo dole) nebo na nálepce na zadní nebo spodní straně.
V případě poruch funkce nebo jiných závad nejdříve kontaktujte, telefonicky nebo e-mailem, v následujícím textu uvedené servisní oddělení.
Výrobek registrovaný jako vadný potom můžete s přiloženým dokladem o zakoupení (pokladní stvrzenkou) a údaji k závadě a kdy k ní došlo, bezplatně zaslat na adresu servisu, která Vám byla sdělena.

Servis

(CZ) **Servis Česká republika**
Tel.: 800600632
E-Mail: owim@lidl.cz

CE

CZ

Legenda použitých piktogramov	
⎓	Jednosmerný prúd/napätie
	Pre priamy kontakt s potravinami!
CE	Značka CE uvádza zhodu s príslušnými smernicami EÚ platnými pre tento výrobok.

Elektrický mlynček na soľ a korenie

Úvod

Blahoželáme Vám ku kúpe Vášho nového výrobku. Rozhodli ste sa pre veľmi kvalitný výrobok. Návod na obsluhu je súčasťou tohto výrobku. Obsahuje dôležité upozornenia týkajúce sa bezpečnosti, používania a likvidácie. Skôr ako začnete výrobok používať, oboznámte sa so všetkými pokynmi k obsluhe a bezpečnosti. Výrobok používajte iba v súlade s popisom a v uvedených oblastiach používania. V prípade postúpenia výrobku ďalším osobám odovzdajte aj všetky dokumenty patriace k výrobku.

Používanie v súlade s určeným účelom

Výrobok je určený len na mletie soli/korenia. Výrobok je určený iba na súkromné používanie a nesmie byť nasadený na komerčné účely. Akékoľvek zmeny na výrobku sú v rozpore s určeným účelom a môžu predstavovať značné nebezpečenstvá vzniku úrazov. Výrobca neručí za škody vzniknuté v dôsledku používania, ktoré je v rozpore s určeným účelom.

Technické údaje

Batérie: 6 x 1,5 V⎓ AAA (LR03), sú súčasťou dodávky
Menovité napätie: 9 V⎓
Menovitý prúd: 1A

Popis častí

1 Horný diel
2 Spínač
3 Priečinok pre batérie
4 Motor
5 Veko prevodu
6 Kontakt 1
7 Kontakt 2
8 Spodný diel s nádobkou
9 Ochranný kryt arómy
10 Nastavovacia skrutka
11 Osvetľovací prostriedok

Bezpečnostné upozornenia

- **NEBEZPEČENSTVO OHROZENIA ŽIVOTA A NEBEZPEČENSTVO ÚRAZU PRE MALÉ I STARŠIE DETI!** Nikdy nenechávajte deti bez dozoru s obalovým materiálom. Hrozí nebezpečenstvo udusenia obalovým materiálom. Deti často podceňujú nebezpečenstvo. Držte deti vždy v bezpečnej vzdialenosti od výrobku.

VAROVANIE! NEBEZPEČENSTVO OHROZENIA ŽIVOTA! Môže dôjsť k prehltnutiu batérií, čo môže byť životu nebezpečné. Ak došlo k prehltnutiu batérie, ihneď vyhľadajte lekársku pomoc.

- Tento výrobok môžu používať deti od 8 rokov, ako aj osoby so zníženými psychickými, senzorickými alebo mentálnymi schopnosťami alebo s nedostatkom skúseností a vedomostí, ak sú pod dozorom, alebo ak boli poučené ohľadom bezpečného používania výrobku, a ak porozumeli nebezpečenstvám spojeným s jeho používaním. Deti sa s výrobkom nesmú hrať. Čistenie a údržbu nesmú vykonávať deti bez dozoru.
- Výrobok neuvádzajte do prevádzky, ak je poškodený. Poškodené výrobky predstavujú nebezpečenstvo ohrozenia života v dôsledku zásahu elektrickým prúdom!
- Nevystavujte výrobok
  - extrémnym teplotám,
  - silným vibráciam,
  - silnej mechanickej záťaži,
  - priamemu slnečnému žiareniu,
  - vlhkosti.

  V opačnom prípade hrozí poškodenie výrobku.
- Nezabúdajte, že poškodenia v dôsledku neodbornej manipulácie, nerešpektovania návodu na obsluhu alebo zásahu zo strany neautorizovanej osoby sú zo záruky vylúčené.
- Výrobok v žiadnom prípade nerozoberajte. V prípade neodborných opráv môžu pre používateľa vzniknúť výrazné nebezpečenstvá. Opravami poverte len odborníkov.
- Výrobok udržiavajte stále v čistote.
- Naplňte výrobok zrnkami korenia alebo hrubozrnnou soľou.
- **PRE PRIAMY KONTAKT S POTRAVINAMI!** Tento výrobok nijako neovplyvňuje chuťové a aromatické vlastnosti.

Bezpečnostné upozornenia týkajúce sa batérií/akumulátorových batérií

- **NEBEZPEČENSTVO OHROZENIA ŽIVOTA!** Batérie/akumulátorové batérie držte mimo dosahu detí. V prípade prehltnutia okamžite vyhľadajte lekára!
- Prehltnutie môže mať za následok popáleniny, perforáciu mäkkých tkanív a smrť. Ťažké popáleniny môžu nastať do 2 hodín po prehltnutí.
- **NEBEZPEČENSTVO EXPLÓZIE!** Nenabíjateľné batérie nikdy znova nenabíjajte. Batérie/akumulátorové batérie neskratujte a/alebo neotvárajte. Následkom môže byť prehriatie, požiar alebo explózia.
- Batérie/akumulátorové batérie nikdy nehádžte do ohňa alebo vody.
- Nevystavujte batérie/akumulátorové batérie mechanickej záťaži.

Riziko vytečenia batérií/akumulátorových batérií

- Batérie/akumulátorové batérie nikdy nevystavujte extrémnym podmienkam a teplotám, ktoré by na ne mohli pôsobiť, napr. na vykurovacích telesách/priamom slnečnom žiarení.
- Ak batérie/akumulátorové batérie vytiekli, zabráňte kontaktu pokožky, očí a sliznic s chemikáliami! Ihneď vypláchnite postihnuté miesta väčším množstvom čistej vody a okamžite vyhľadajte lekára!
- **NOSTE OCHRANNÉ RUKAVICE!** Vytečené alebo poškodené batérie/akumulátorové batérie môžu pri kontakte s pokožkou spôsobiť poleptanie. V takom prípade preto noste vhodné ochranné rukavice.
- V prípade vytečenia batérií/akumulátorových batérií ich ihneď vyberte z výrobku, aby ste predišli vzniku škôd.
- Používajte iba batérie/akumulátorové batérie rovnakého typu. Nekombinujte staré batérie/akumulátorové batérie s novými!
- Ak produkt dlhší čas nepoužívate, vyberte z neho batérie/akumulátorové batérie.

Riziko poškodenia produktu

- Používajte výhradne uvedený typ batérií/akumulátorových batérií!
- Vložte batérie/akumulátorové batérie podľa označenia polarity (+) a (-) na batérii/akumulátorovej batérii a výrobku.
- Pred vložením očistite kontakty na batérii/akumulátorovej batérii a v priečinku pre batériu suchou handričkou, ktorá nepúšťa vlákna, alebo vatovou tyčinkou!
- Vybité batérie/akumulátorové batérie ihneď vyberte z produktu.

Používanie

Pred prvým použitím

Poznámka: Odstráňte celý obalový materiál z výrobku.

Vloženie batérií/Naplnenie výrobku

Poznámka: Výrobok je vhodný pre zrnká korenia alebo hrubozrnnú soľ.

Postupujte nasledujúco:

1. Pevne uchopte spodný diel s nádobkou 8 a otáčajte horný diel 1 v smere hodinových ručiček (pozri obr. A), kým nebude šípka na hornom dieli 1 ukazovať na symbol 🔓 spodného dielu s nádobkou 8.
2. Horný diel 1 potom vyberte zo spodného dielu s nádobkou 8.
3. Otáčajte veko prevodu 5 proti smeru hodinových ručiček a odstráňte motor 4 z horného dielu 1 (pozri obr. B).
4. Vložte 6 nových batérií typu AAA 1,5 V⎓ (LR03).
   Poznámka: Dbajte pritom na správnu polaritu. Tá je zobrazená na motore 4, ako vidieť na obr. A.
5. Opäť vložte motor 4 do horného dielu 1. Následne zatočte veko prevodu 5 v smere hodinových ručiček. Dbajte na to, aby bola šípka na veku prevodu 5 nasmerovaná podľa šípky na hornom dieli 1 (pozri obr. B).
6. Spodný diel s nádobkou 8 naplňte zrnkami korenia alebo hrubozrnnou soľou. Optimálny výsledok dosiahnete vtedy, keď spodný diel s „nádobkou 8 naplníte až do 75 %.
7. Horný diel 1 opäť nasaďte na spodný diel s nádobkou 8.
8. Pevne uchopte spodný diel s nádobkou 8 a otáčajte horný diel 1 proti smeru hodinových ručiček (pozri obr. B), kým nebude šípka na hornom dieli 1 ukazovať na symbol 🔒 spodného dielu s nádobkou 8.

Používanie výrobku

- Pred použitím výrobku vyberte ochranný kryt arómy 9 na spodnej strane dolného dielu s nádobkou 8 (pozri obr. B).
- Pre zapnutie produktu držte stlačený spínač 2. Zároveň sa aktivuje svietidlo 11 na spodnej strane produktu.

Nastavenie stupňa mletia

- Keď chcete nastaviť jemnejší stupeň mletia, otáčajte nastavovacou skrutkou 10 v smere hodinových ručiček (pozri obr. C).
- Keď chcete nastaviť hrubší stupeň mletia, otáčajte nastavovacou skrutkou 10 proti smeru hodinových ručiček (pozri obr. C).

Poznámka: Ak sa mlynček pri veľmi jemnom nastavení prestane otáčať, musíte zvoliť hrubšie nastavenie. Ak sa mlynček napriek tomu neotáča, je eventuálne upchatý. Povoľte nastavovaciu skrutku 10 a uvoľnite mlynček. Povoľte pevne dotiahnuté diely potrasením mlynčeka, potom nastavovaciu skrutku 10 opäť pevne dotiahnite.

Čistenie a údržba

- V žiadnom prípade nepoužívajte kvapaliny a čistiace prostriedky, pretože poškodzujú výrobok.
- Výrobok čistite len zvonku jemnou, suchou handričkou.

Likvidácia

Obal pozostáva z ekologických materiálov, ktoré môžete odovzdať na miestnych recyklačných zberných miestach.

Všímajte si prosím označenie obalových materiálov pre triedenie odpadu, sú označené skratkami (a) a číslami (b) s nasledujúcim významom: 1–7: Plasty/20–22: Papier a kartón/80–98: Spojené látky.

Výrobok a obalové materiály sú recyklovateľné, zlikvidujte ich oddelene pre lepšie spracovanie odpadu. Triman-Logo platí iba pre Francúzsko.

O možnostiach likvidácie opotrebovaného výrobku sa môžete informovať na Vašej obecnej alebo mestskej správe.

SK

Ak výrobok doslúžil, v záujme ochrany životného prostredia ho neodhoďte do domového odpadu, ale odovzdajte na odbornú likvidáciu. Informácie o zberných miestach a ich otváracích hodinách získate na Vašej príslušnej správe.

Defektné alebo použité batérie/akumulátorové batérie musia byť odovzdané na recyklóciu podľa smernice 2006/66/ES a jej zmien. Batérie/akumulátorové batérie a/alebo výrobok odovzdajte prostredníctvom dostupných zberných stredísk.

Nesprávna likvidácia batérií/akumulátorových batérií ničí životné prostredie!

Batérie/akumulátorové batérie sa nesmú likvidovať spolu s domovým odpadom. Môžu obsahovať jedovaté ťažké kovy a je potrebné zaobchádzať s nimi ako s nebezpečným odpadom. Chemické značky ťažkých kovov sú nasledovné: Cd = kadmium, Hg = ortuť, Pb = olovo. Opotrebované batérie/akumulátorové batérie preto odovzdajte v komunálnej zberni.

Záruka

Tento výrobok bol dôkladne vyrobený podľa prísnych akostných smerníc a pred dodaním svedomito testovaný. V prípade nedostatkov tohto výrobku Vám prináležia zákonné práva voči predajcovi produktu. Tieto zákonné práva nie sú našou nižšie uvedenou zárukou obmedzené.

Na tento produkt poskytujeme 3-ročnú záruku od dátumu nákupu. Záručná doba začína plynúť dátumom kúpy. Starostlivo si prosím uschovajte originálny pokladničný lístok. Tento doklad je potrebný ako dôkaz o kúpe.

Ak sa v rámci 3 rokov od dátumu nákupu tohto výrobku vyskytne chyba materiálu alebo výrobná chyba, výrobok Vám bezplatne opravíme alebo vymeníme – podľa nášho výberu. Táto záruka zaniká, ak bol produkt poškodený, neodborne používaný alebo neodborne udržiavaný.

Poskytnutie záruky sa vzťahuje na chyby materiálu a výrobné chyby. Táto záruka sa nevzťahuje na časti produktu, ktoré sú vystavené normálnemu opotrebovaniu, a preto ich je možné považovať za opotrebovateľné diely (napr. batérie) alebo na poškodenia na rozbitných dieloch, napr. na spínači, akumulátorových batériách alebo častiach, ktoré sú zhotovené zo skla.

Postup v prípade poškodenia v záruke

Pre zaručenie rýchleho spracovania Vašej požiadavky dodržte prosím nasledujúce pokyny:

Pre všetky otázky majte pripravený pokladničný doklad a číslo výrobku (IAN 385827_2107) ako dôkaz o kúpe.
Číslo výrobku nájdete na typovom štítku, gravúre, na prednej strane Vášho návodu (dole vľavo) alebo ako nálepku na zadnej alebo spodnej strane.
Ak sa vyskytnú funkčné poruchy alebo iné nedostatky, najskôr telefonicky alebo e-mailom kontaktujte následne uvedené servisné oddelenie.

Produkt označený ako defektný potom môžete s priloženým dokladom o kúpe (pokladničný lístok) a uvedením, v čom spočíva nedostatok a kedy sa vyskytol, bezplatne odoslať na Vám oznámenú adresu servisného pracoviska.

Servis

(SK) **Servis Slovensko**
Tel.: 0800 008158
E-pošta: owim@lidl.sk

CE

SK

Leyenda de pictogramas utilizados	
⎓	Corriente/tensión continua
	¡Apto para alimentos!
CE	La marca CE indica la conformidad con las directivas de la UE aplicables a este producto.

Molinillo eléctrico de sal o pimienta

Introducción

Enhorabuena por la adquisición de su nuevo producto. Ha optado por un producto de alta calidad. El manual de instrucciones forma parte de este producto. Contiene importantes indicaciones sobre seguridad, uso y eliminación. Antes de usar el producto, familiarícese con todas las indicaciones de manejo y de seguridad. Utilice el producto únicamente como se describe a continuación y para las aplicaciones indicadas. Adjunte igualmente toda la documentación en caso de entregar el producto a terceros.

Uso adecuado

Este producto ha sido diseñado exclusivamente para moler sal/pimienta. El producto solo está destinado para el uso privado y en ningún caso para uso comercial. Cualquier modificación del producto se considera inadecuada y puede implicar un elevado riesgo de accidente. El fabricante no asume responsabilidad alguna por daños provocados por un uso indebido del producto.

Características técnicas

Pilas: 6 x 1,5 V⎓ AAA (LR03), incluidas en la entrega
Tensión nominal: 9 V⎓
Corriente nominal: 1 A

Descripción de los componentes

1 Parte superior
2 Interruptor
3 Compartimento de las pilas
4 Motor
5 Cubierta del engranaje
6 Contacto 1
7 Contacto 2
8 Parte inferior con recipiente
9 Cubierta de protección del aroma
10 Tornillo de ajuste
11 Bombilla

Aviso sobre seguridad

- **¡PELIGRO DE MUERTE Y DE ACCIDENTE PARA BEBÉS Y NIÑOS!** No deje a los niños con el material de embalaje sin la vigilancia de un adulto. Existe peligro de asfixia por el material de embalaje. A menudo los niños no son conscientes de los peligros. Mantenga siempre el producto fuera del alcance de los niños.

¡ADVERTENCIA! ¡PELIGRO DE MUERTE! Las pilas podrían ser ingeridas, lo cual podría resultar mortal. Si se ingiriese una pila, habría que solicitar asistencia médica de forma inmediata.

- Este producto puede ser utilizado por niños mayores de 8 años, así como por personas con capacidades físicas, sensoriales o mentales reducidas o que cuenten con poca experiencia y/o falta de conocimientos, siempre y cuando se les haya enseñado cómo utilizar el producto de forma segura y hayan comprendido los peligros que pueden resultar de un mal uso del mismo. No permita que los niños jueguen con el producto. La limpieza y el mantenimiento nunca deben llevarse a cabo por niños sin la vigilancia de un adulto.
- No ponga el producto en funcionamiento si está dañado. ¡Los productos dañados conllevan peligro de muerte por descarga eléctrica!
- No exponga el producto a:
  - a temperaturas extremas;
  - vibraciones fuertes;
  - grandes esfuerzos mecánicos;
  - directamente al sol;
  - la humedad.

  En caso contrario el producto podría dañarse.
- Tenga en cuenta que los daños producidos por un manejo incorrecto, el incumplimiento del manual de instrucciones o la manipulación por parte de personas no autorizadas, están excluidos de la garantía.
- Nunca desmonte el producto. Las reparaciones inadecuadas pueden suponer un riesgo considerable para el usuario. Encargue las reparaciones únicamente a personal técnico cualificado.
- Mantenga el producto siempre limpio.
- Rellene el producto únicamente con granos de pimienta o sal gruesa.
- **¡APTO PARA ALIMENTOS!** Este producto no modifica el sabor ni el olor de los alimentos.

Indicaciones de seguridad sobre las pilas/baterías

- **¡PELIGRO DE MUERTE!** Mantenga las pilas/baterías fuera del alcance de los niños. ¡En caso de ingestión, acuda inmediatamente a un médico!
- La ingestión puede provocar quemaduras, perforaciones de tejidos blandos y la muerte. Las quemaduras graves pueden aparecer pasadas 2 horas tras la ingestión.
- **¡PELIGRO DE EXPLOSIÓN!** No recargue nunca pilas no recargables. No ponga las pilas/baterías en cortocircuito ni tampoco las abra. Estas podrían recalentarse, explotar o provocar un incendio.
- Nunca arroje pilas/baterías al fuego o al agua.
- No aplique cargas mecánicas sobre las pilas/baterías.

Riesgo de sulfatación de las pilas/baterías

- Evite condiciones y temperaturas extremas que puedan influir en el funcionamiento de las pilas/baterías, por ejemplo, acercarlas a un radiador o exponerlas directamente a la luz solar.
- ¡Si las pilas/baterías se sulfatan, evite el contacto de la piel, los ojos y las mucosas con los productos químicos! ¡En caso de entrar en contacto con el ácido, lave inmediatamente la zona afectada con abundante agua y busque atención médica!
- **¡UTILICE GUANTES DE SEGURIDAD!** Las pilas/baterías sulfatadas o dañadas pueden provocar abrasiones al entrar en contacto con la piel. Por tanto, es imprescindible el uso de guantes de protección en estos casos.
- En caso de sulfatación de las pilas/baterías, retírelas inmediatamente del producto para evitar daños.
- Utilice únicamente pilas/baterías del mismo tipo. ¡No mezcle pilas/baterías usadas con nuevas!
- Retire las pilas/baterías del producto si no va a utilizarlo durante un período de tiempo prolongado.

Riesgo de daño del producto

- ¡Utilice exclusivamente el tipo de pila/batería indicado!
- Introduzca las pilas/baterías teniendo en cuenta la polaridad marcada con (+) y (-) tanto en las pilas/baterías como en el producto.
- ¡Limpie los contactos de la pila/batería y en el compartimento de las pilas antes de la inserción con un paño seco y libre de pelusas o un bastoncillo de algodón!
- Retire inmediatamente las pilas/baterías agotadas del producto.

Utilización

Antes del primer uso

Nota: Retire completamente el material de embalaje del producto.

Colocar las pilas/llenar el producto

Nota: El producto es apto para granos de pimienta o para sal gruesa.

Proceda como se especifica a continuación:

1. Sujete la parte inferior con depósito 8 y gire la parte superior 1 en el sentido de las agujas del reloj (véase fig. A) hasta que la flecha de la parte superior 1 se encuentre sobre el símbolo 🔓 de la parte inferior con depósito 8.
2. Después, separe la parte superior 1 de la parte inferior con depósito 8.
3. Gire la cubierta del engranaje 5 en sentido contrario a las agujas del reloj y retire el motor 4 de la parte superior 1 (véase la fig. B).
4. Introduzca 6 pilas nuevas de tipo AAA 1,5 V⎓ (LR03).
   Nota: Tenga en cuenta la polaridad correcta. Ésta se muestra en el motor 4, tal como se muestra en la figura A.
5. Vuelva a colocar el motor 4 en la parte superior 1. A continuación, gire la cubierta del engranaje 5 en el sentido de las agujas del reloj. Compruebe que la flecha de la cubierta del engranaje 5 esté alineada con la flecha de la parte superior 1 (ver fig. B).
6. Llene la parte inferior que contiene el recipiente 8 de granos de pimienta o sal gorda. Para obtener excelentes resultados, llene la parte inferior con recipiente 8 hasta el 75 %.
7. Coloque de nuevo la parte superior 1 sobre la parte inferior que contiene el recipiente 8.
8. Sujete la parte inferior con depósito 8 y gire la parte superior 1 en el sentido contrario de las agujas del reloj (ver fig. B) hasta que la flecha de la parte superior 1 se encuentre sobre el símbolo 🔒 de la parte inferior con depósito 8.

Utilización del producto

- Antes de utilizar el producto, retire la cubierta protectora del aroma 9 en el lado de abajo de la parte inferior que contiene el recipiente 8 (véase fig. B).
- Mantenga el interruptor 2 pulsado para encender el producto. Al mismo tiempo se activa la bombilla 11 de la parte inferior del producto.

Ajustar el grado de moledura

- Gire el tornillo de ajuste 10 en el sentido de las agujas del reloj para ajustar un grado de moledura más fino (véase fig. C).
- Gire el tornillo de ajuste 10 en sentido contrario a las agujas del reloj para ajustar un grado de moledura más grueso (véase fig. C).

Nota: Si el molinillo ya no gira con un ajuste muy fino, debe seleccionar un ajuste más grueso. Si el molinillo sigue sin girar, podría estar obstruido. Afloje el tornillo de ajuste 10 y suelte el molinillo. Afloje las piezas fijas agitando el molinillo, a continuación, vuelva a apretar el tornillo de ajuste 10.

Limpieza y conservación

- En ningún caso utilice líquidos o productos limpiadores, ya que estos podrían dañar el producto.
- Limpie el producto solo por fuera con un paño suave y seco.

Eliminación

El embalaje está compuesto por materiales no contaminantes que pueden ser desechados en el centro de reciclaje local.

Tenga en cuenta el distintivo del embalaje para la separación de residuos. Está compuesto por abreviaturas (a) y números (b) que significan lo siguiente: 1–7: plásticos/20–22: papel y cartón/80–98: materiales compuestos.

ES

El producto y el material de embalaje son reciclables. Separe los materiales para un mejor tratamiento de los residuos. El logotipo Triman se aplica solo para Francia.

Para obtener información sobre las posibilidades de desecho del producto al final de su vida útil, acuda a la administración de su comunidad o ciudad.

Para proteger el medio ambiente no tire el producto junto con la basura doméstica cuando ya no le sea útil. Deséchelo en un contenedor de reciclaje. Diríjase a la administración competente para obtener información sobre los puntos de recogida de residuos y sus horarios.

Las pilas/baterías defectuosas o usadas deben ser recicladas según lo indicado en la directiva 2006/66/CE y en sus modificaciones. Recicle las pilas/baterías y/o el producto en los puntos de recogida adecuados.

¡Daños en el medio ambiente por un reciclaje indebido de las pilas/baterías!

Las pilas/baterías no deben eliminarse junto con los residuos domésticos. Estas pueden contener metales pesados tóxicos que deben tratarse conforme a la normativa aplicable a los residuos especiales. Los símbolos químicos de los metales pesados son: Cd = cadmio, Hg = mercurio, Pb = plomo. Las pilas/baterías deben reciclarse en un punto de recolección específico para ello.

Garantía

El producto ha sido fabricado cuidadosamente siguiendo exigentes normas de calidad y ha sido probado antes de su entrega. En caso de defecto del producto, usted tiene derechos legales frente al vendedor del mismo. Nuestra garantía (abajo indicada) no supone una restricción de dichos derechos legales.

Este producto dispone de una garantía de 3 años desde la fecha de compra. El plazo de garantía comienza a partir de la fecha de compra. Por favor, conserve adecuadamente el justificante de compra original. Este documento se requerirá como prueba de que se realizó la compra.

Si en el plazo de 3 años a partir de la fecha de compra se produce un fallo de material o fabricación en este producto, repararemos el producto o lo sustituiremos gratuitamente por un producto nuevo (según nuestra elección). La garantía quedará anulada si el producto resulta dañado o es utilizado o mantenido de forma inadecuada.

La garantía cubre defectos de materiales o de fabricación. Esta garantía no cubre aquellos componentes del producto sometidos a un desgaste normal y que, por ello, puedan considerarse piezas de desgaste (por ej. las pilas). Tampoco cubre daños de componentes frágiles como, por ejemplo, los interruptores, baterías y piezas de cristal.

Tramitación de la garantía

Para garantizar una rápida tramitación de su consulta, tenga en cuenta las siguientes indicaciones:

Para realizar cualquier consulta, tenga a mano el recibo y el número de artículo (IAN 385827_2107) como justificante de compra.
Encontrará el número de artículo en una inscripción de la placa indentificativa, en la portada de las instrucciones (abajo a la izquierda) o en una pegatina en la parte posterior o inferior.
Si el producto fallase o presentase algún defecto, póngase primero en contacto con el departamento de asistencia indicado, ya sea por teléfono o correo electrónico.
Puede enviarnos el producto defectuoso libre de franqueo adjuntando el recibo de compra (ticket de compra) e indicando dónde está y cuándo ha ocurrido el fallo a la dirección de asistencia que le indicamos.

Asistencia

(ES) **Asistencia en España**
Tel.: 900984948
E-Mail: owim@lidl.es

CE

ES

Billedtekst til de anvendte piktogrammer	
⎓	Jævnstrøm/-spænding
	Fødevaresikkert!
CE	CE-mærket indikerer at produktet er i overensstemmelse med relevante EU-direktiver gældende for produktet.

Elektrisk salt- eller peberkværn

Indledning

Hjerteligt tillykke med købet af deres nye produkt. Du har besluttet dig for et produkt af høj kvalitet. Brugervejledningen er en del af dette produkt. Den indeholder vigtige informationer om sikkerhed, brug og bortskaffelse. Gør dig inden ibrugtagning af produktet fortrolig med alle betjenings- og sikkerhedsanvisninger. Benyt kun produktet som beskrevet og til de oplyste formål. Videregiv alle papirer, hvis du giver produktet videre til tredjemand.

Formålsbestemt anvendelse

Produktet er kun beregnet til at kværne salt/peber. Produktet er kun beregnet til den private og ikke til den erhvervsmæssige brug. Alle produktets ændringer er ikke formålsbestemte og kan betyde alvorlige ulykkesfarer. Producenten hæfter ikke for skader, som er opstået pga. ulovlig anvendelse.

Tekniske data

Batterier: 6 x 1,5 V⎓ AAA (LR03), er inkluderet i leveringen
Nominel spænding: 9 V⎓
Nominel strøm: 1 A

Beskrivelse af de enkelte dele

1 Overdel
2 Kontakt
3 Batterirum
4 Motor
5 Låg til kværnmekanisme
6 Kontakt 1
7 Kontakt 2
8 Underdel med beholder
9 Aroma-beskyttelseslåg
10 Justerskrue
11 Lyskilde

Sikkerhedshenvisninger

- **LIVS- OG ULYKKESFARE FOR SMÅBØRN OG BØRN!** Lad aldrig børn være uden opsyn med emballagen. Der er fare for kvælning ved forkert brug af emballagen. Børn undervurderer ofte farerne. Hold altid børn på afstand af produktet.

ADVARSEL! LIVSFARE! Batterier kan sluges, hvilket kan være livsfarligt. Hvis et batteri er blevet slugt, skal der opsøges lægehjælp med det samme.

- Dette produkt kan benyttes af børn fra 8-årsalderen og opad, samt af personer med forringede fysiske, følelsesmæssige eller mentale evner eller med mangel på erfaring og viden, når de er under opsyn eller mht. brug af produktet er blevet vejledt og forstår de deraf resulterende farer. Børn må ikke lege med produktet. Rengøring og brugervedligeholdelse må ikke gennemføres af børn uden at være under opsyn.
- Tag ikke produktet i drift, når det er beskadiget. Beskadigede produkter betyder livsfare gennem elektrisk stød!
- Udsæt ikke produktet for
  - ekstreme temperaturer,
  - alvorlige vibrationer,
  - alvorlige, mekaniske belastninger,
  - direkte sollys,
  - fugt.

  Ellers kan det resultere i beskadigelse af produktet.
- Vær opmærksom på, at beskadigelser ved ukorrekt brug, ikke-overholdelse af betjeningsvejledningen eller indgreb af uautoriserede personer ikke er omfattet af garantien.
- Produktet må under ingen omstændigheder skilles ad. Reparationer, der udføres forkert, kan resultere i alvorlige farer for brugeren. Reparationer må kun udføres af fagfolk.
- Produktet bør altid holdes rent.
- Fyld produktet kun med peberkorn eller grovkornet salt.
- **LEVNEDSMIDDELÆGTE!** Smags- og lugteegenskaber påvirkes ikke af dette produkt.

Sikkerhedshenvisninger for batterier/akkuer

- **LIVSFARE!** Hold batterier/akkuer udenfor børns rækkevidde. Opsøg i tilfælde af slugning straks lægehjælp!
- Indtagelse kan forårsage forbrændinger, perforering af blødt væv og døden. Alvorlige forbrændinger kan forekomme inden for 2 timer efter indtagelse.
- **EKSPLOSIONSFARE!** Genoplad aldrig ikkeopladelige batterier igen. Kortslut ikke batterier/akkuer og/eller åben disse ikke. Der kan opstå overophedning, brandfare eller eksplosion.
- Smid batterier/akkuer aldrig i ild eller vand.
- Udsæt batterier/akkuer ikke for mekanisk belastning.

Risiko for udsivning fra batteriene/akkuerne

- Undgå ekstreme betingelser og temperaturer, som kan påvirke batterier/akkuer, f.eks. varmelegemer/direkte sollys.
- Hvis batterier/akkuer er lækket, skal du undgå at få kemikalierne på huden, i øjnene og i slimhinderne! Skyl de berørte steder med det samme med klart vand og opsøg en læge!
- **BÆR BESKYTTELSESHANDSKER!** Udløbne eller beskadigede batterier/akkuer kan forårsage ætsninger ved berøring med huden. Bær i dette tilfælde derfor egnede beskyttelseshandsker.
- I tilfælde af en lækage hos batterierne/akkuerne, skal De fjerne disse med det samme fra produktet for at undgå beskadigelser.
- Anvend kun batterier/akkuer af samme type. Bland ikke gamle batterier/akkuer med nye!
- Fjern batterierne/akkuerne, når produktet ikke anvendes i en længere periode.

Risiko for beskadigelse af produktet

- Anvend udelukkende den angivne batteri-/akkutype!
- Indsæt batterier/akkuer iht. polaritetsmærkningen (+) og (-) til batteri/akku og produktet.
- Rengør kontakter ved batteriet/det genopladelige batteri og i batterirummet før ilægningen med en tør, fnugfri klud eller en vatpind!
- Fjern brugte batterier/akkuer omgående fra produktet.

Ibrugtagning

Inden første anvendelse

Bemærk: fjern alt emballage fra produktet.

Isættelse af batterier/opfyldning af produktet

Bemærk: produktet er egnet til peberkorn og grovkornet salt.

Gør som følgende:

1. Hold underdelen med beholderen 8 fast og drej overdelen 1 med uret (se afbildning A), indtil pilen på overdelen 1 viser på symbolet 🔓 af underdelen med beholderen 8.
2. Fjern derefter overdelen 1 fra underdelen med beholderen 8.
3. Drej låget til kværnmekanismen 5 mod uret og fjern motoren 4 fra overdelen 1 (se afbildning B).
4. Indsæt 6 nye batterier af typen AAA 1,5 V⎓ (LR03).
   Bemærk: vær opmærksom på korrekt polaritet. Denne vises på motoren 4, som vist i afbildning A.
5. Sæt motoren 4 igen ind i overdelen 1. Drej derefter låget til kværnmekanismen 5 med uret. Vær opmærksom på, at pilen på låget til kværnmekanismen 5 er justeret i forhold til pilen på overdelen 1 (se afbildning B).
6. Påfyld underdelen med beholderen 8 med peberkorn eller grovkornet salt. Du får et optimalt resultat, hvis du fylder underdelen med beholderen 8 op til 75 %.
7. Sæt overdelen 1 igen på underdelen med beholderen 8.
8. Hold underdelen med beholderen 8 fast og drej overdelen 1 fast mod uret (se afbildning B), indtil pilen på overdelen 1 viser på symbolet 🔒 af underdelen med beholderen 8.

Anvendelse af produktet

- Før brug af produktet, fjern aroma-beskyttelseslåget 9 på undersiden af underdelen med beholderen 8 (se afbildning B).
- Tryk kontakten 2 ned, for at tænde produktet. Samtidigt bliver lyskilden 11 på undersiden af produktet aktiveret.

Indstil kværnen

- Drej justerskruen 10 med uret, for at opnå en finere kværning (se afbildning C).
- Drej justerskruen 10 mod uret, for at opnå en grovere kværning (se afbildning C).

Bemærk: Hvis kværnen ved meget fin indstilling ikke drejer mere, vælg en grovere indstilling. Hvis kværnen stadig ikke drejer, så er den eventuel tilstoppet. Løsn justerskruen 10 og løsn kværnen. Løsn den fastsatte del ved at ryste kværnen, skru derpå justerskruen 10 fast igen.

Rengøring og pleje

- Anvend under ingen omstændighed væsker og ingen rengøringsmidler, da disse beskadiger produktet.
- Rens produktet udelukkende udef

Garanti

Produktet blev produceret omhyggeligt efter de strengeste kvalitetskrav og kontrolleret grundigt inden levering. Hvis der forekommer mangler ved dette produkt, så har de juridiske rettigheder over for sælgeren af dette produkt. Disse juridiske rettigheder indskrænkes ikke af vores garanti, der beskrives i det følgende.

De får 3 års garanti fra købsdatoen på dette produkt. Garantifristen begynder med købsdatoen. Opbevar den originale kassebon på et sikkert sted. Denne kassebon behøves som dokumentation for købet.

Hvis der inden for 3 år fra købsdatoen af for dette produkt opstår en materiale- eller fabrikationsfejl, bliver produktet repareret eller erstattet – efter vores valg – af os uden omkostninger for dem. Garantien bortfalder, hvis produktet bliver beskadiget eller ikke anvendes eller vedligeholdes korrekt.

Garantien gælder for materiale- eller fabrikationsfejl. Denne garanti dækker ikke produktdele, som er udsat for normalt slid og derfor kan betragtes som normale sliddele (f.eks. batterier) eller ved skader på skrøbelige dele; f.eks. kontakter, akkumulatorer som er fremstillet af glas.

Afvikling af garantisager

For at kunne garantere en hurtig sagsbehandling af deres forespørgsel, bedes De følge følgende anvisninger:

Opbevar kassebon og artikelnummer (IAN 385827_2107) som købsdokumentation, så disse kan fremlægges på forespørgsel. Artikelnumrene er angivet på typeskiltet, ved en indgravering, på forsiden af vejledningen (nederst til venstre) eller på et mærkat på bag- eller undersiden. Hvis der forekommer funktionsfejl eller andre mangler, skal De først kontakte nedenstående serviceafdeling telefonisk eller via e-mail.
Et produkt, der er registreret som defekt, kan De derefter sende portofrit til den meddelte serviceadresse ved vedlæggelse af købsbeviset (kassebon) og angivelsen af, hvori manglen består, og hvornår den er opstået.

Service

(DK) **Service Danmark**
Tel.: 80253972
E-Mail: owim@lidl.dk

CE

Legenda dei pittogrammi utilizzati	
⎓	Tensione/corrente continua
	Per uso alimentare!
CE	Il marchio CE indica la conformità con le rilevanti direttive UE applicabili a questo prodotto.

Macinasale/pepe elettrico

Introduzione

Congratulazioni per l'acquisto del vostro nuovo prodotto. Avete optato per un prodotto di alta qualità. Le istruzioni d'uso sono parte integrante di questo prodotto. Esse contengono importanti avvertenze sulla sicurezza, l'impiego e lo smaltimento. Prima dell'utilizzo del prodotto, prendere conoscenza di tutte le istruzioni d'uso e delle avvertenze di sicurezza. Utilizzare il prodotto solo come descritto e per i campi di applicazione indicati. Consegnare tutte le documentazioni su questo prodotto quando viene ceduto a terzi.

Utilizzo secondo la destinazione d'uso

Il prodotto è destinato alla macinatura di sale/pepe. Il prodotto è destinato esclusivamente all'utilizzo domestico privato e non può essere impiegato per scopi commerciali. Qualsiasi modifica del prodotto non è conforme alla destinazione d'uso e può comportare un notevole rischio di infortuni. Il produttore non risponde dei danni causati da un utilizzo improprio del prodotto.

Dati tecnici

Batterie:	6 x 1,5 V⎓ AAA (LR03), contenute nella confezione
Tensione nominale:	9 V⎓
Corrente nominale:	1 A

Descrizione dei componenti

1 Parte superiore	5 Coperchio dell'ingranaggio	9 Coperchio salva-aroma
2 Interruttore	6 Contatto 1	10 Vite di regolazione
3 Vano portabatterie	7 Contatto 2	11 Lampadina
4 Motore	8 Parte inferiore con contenitore	

Avvertenze in materia di sicurezza

- **PERICOLO DI MORTE O DI INCIDENTE PER BAMBINI O INFANTI!**
Non lasciare mai i bambini incustoditi con il materiale di imballaggio. Sussiste un pericolo di soffocamento a causa di tale materiale. Spesso i bambini sottovalutano i pericoli. Tenere sempre il prodotto fuori dalla portata dei bambini.

ATTENZIONE! PERICOLO DI MORTE!
L'eventuale ingestione di batterie può rappresentare un pericolo letale. In caso di ingestione di una batteria, è necessario un intervento medico immediato.
- Questo prodotto può essere usato da bambini a partire dagli 8 anni di età e da persone con capacità fisiche, sensoriali o mentali limitate, oppure senza esperienza e conoscenza in merito, qualora sorvegliati o istruiti circa un uso sicuro del prodotto e che comprendano i pericoli ad esso connessi. I bambini non possono giocare con il prodotto. La pulizia e la manutenzione non devono essere eseguite da bambini senza la supervisione di un adulto.
- Non mettere in funzione il prodotto qualora questo fosse danneggiato. I prodotti danneggiati rappresentano un rischio di morte per folgorazione!
- Non esporre il prodotto
  - a temperature estreme,
  - a forti vibrazioni,
  - a forti sollecitazioni meccaniche,
  - all'insolazione diretta,
  - all'umidità.
  In caso contrario, il prodotto potrebbe danneggiarsi.
- Tenere presente che danni causati da un uso scorretto, dall'inosservanza delle istruzioni per l'uso o da interventi di personale non autorizzato, sono esclusi dalla garanzia.
- Non smontare in nessun caso il prodotto. L'utente può essere esposto a gravi pericoli a seguito di riparazioni improprie. Far eseguire le riparazioni solo da personale qualificato.
- Mantenere il prodotto sempre pulito.
- Riempire il prodotto solo con pepe in grani o sale grosso.
- **PER USO ALIMENTARE!** Le caratteristiche gustative e olfattive non verranno pregiudicate utilizzando questo prodotto.

Avvertenze di sicurezza per batterie/accumulatori

- **PERICOLO DI MORTE!** Tenere le batterie/gli accumulatori fuori dalla portata dei bambini. In caso di ingerimento consultare subito un medico!
- L'ingerimento può provocare ustioni, perforazione di tessuti molli e la morte. Eventuali ustioni gravi possono comparire anche nel corso delle 2 ore successive all'ingerimento.
- **PERICOLO DI ESPLOSIONE!** Non ricaricare mai batterie non ricaricabili. Non cortocircuitare e/o aprire le batterie o gli accumulatori. Ne conseguirebbe un rischio di incendio, surriscaldamento o scoppio.
- Non gettare mai le batterie/gli accumulatori nel fuoco o in acqua.
- Non esercitare alcuna pressione meccanica sulle batterie/sugli accumulatori.

Rischio di perdita di liquido dalle batterie/dagli accumulatori

- Evitare condizioni e temperature estreme che possano ripercuotersi sulle batterie/sugli accumulatori, quali ad esempio la vicinanza a termosifoni o l'irraggiamento solare diretto.
- Evitare il contatto delle sostanze chimiche con la pelle, gli occhi e le mucose in caso di fuoriuscita del liquido dalle batterie/dagli accumulatori! Sciacquare subito le aree colpite con acqua pulita e consultare immediatamente un medico!
- **INDOSSARE GUANTI PROTETTIVI!** Batterie e accumulatori danneggiati o che presentano perdite possono corrodere la pelle in caso di contatto. Pertanto, in questo caso indossare sempre guanti di protezione adatti.
- Nel caso di perdita di liquido delle batterie/degli accumulatori, rimuoverli subito dal prodotto per evitare danneggiamenti.
- Utilizzare solamente batterie/gli accumulatori dello stesso tipo. Non mischiare le batterie/gli accumulatori vecchi con quelli nuovi!
- Rimuovere le batterie/gli accumulatori, quando il prodotto non viene utilizzato a lungo.

Rischio di danneggiamento del prodotto

- Utilizzare esclusivamente il tipo di batterie/di accumulatori indicato!
- Inserire le batterie/gli accumulatori secondo il contrassegno della polarità (+) e (-) sulla batteria/sull'accumulatore del prodotto.
- Pulire i contatti della batteria/dell'accumulatore e quelli presenti nel vano portabatterie con un panno asciutto e privo di lanugine o un bastoncino cotonato prima dell'inserimento!
- Rimuovere immediatamente le batterie/gli accumulatori esausti dal prodotto.

Utilizzo

Prima del primo uso

Nota: rimuovere dal prodotto l'intero materiale di imballaggio.

Inserimento delle batterie/Riempimento del prodotto

Nota: il prodotto è adatto al pepe in grani o al sale grosso.

Procedere come di seguito:

1. Tenere ferma la parte inferiore con contenitore 8 e ruotare la parte superiore 1 in senso orario (vedi fig. A), finché la freccia sulla parte superiore 1 non si trovi rivolta verso il simbolo 🔒 della parte inferiore con contenitore 8.
2. Rimuovere in seguito la parte superiore 1 da quella inferiore con contenitore 8.
3. Ruotare in senso antiorario il coperchio dell'ingranaggio 5 e rimuovere il motore 4 dalla parte superiore 1 (vedi fig. B).
4. Inserire le 6 nuove batterie del tipo AAA 1,5 V⎓ (LR03).
   Avviso: inserendo le batterie, fare attenzione a rispettare la polarità. Questa viene indicata sul motore 4, come illustrato nella fig. A.
5. Ricollocare il motore 4 nella parte superiore 1. Ruotare infine il coperchio dell'ingranaggio 5 in senso orario. Accertarsi che la freccia sul coperchio dell'ingranaggio 5 sia rivolta in corrispondenza della freccia sulla parte superiore 1 (vedi fig. B).
6. Riempire la parte inferiore con contenitore 8 con grani di pepe o sale grosso. Si raggiunge un risultato ottimale se si riempie la parte inferiore con contenitore 8 fino al 75%.
7. Posizionare la parte superiore 1 sulla parte inferiore con contenitore 8.
8. Tenere ferma la parte inferiore con contenitore 8 e ruotare la parte superiore 1 in senso antiorario (vedi fig. B), finché la freccia sulla parte superiore 1 non si trova rivolta verso il simbolo 🔒 della parte inferiore con contenitore 8.

Utilizzo del prodotto

- Prima di utilizzare il prodotto rimuovere il coperchio salva-aroma 9 sul lato inferiore della parte inferiore con contenitore 8 (vedi fig. B).
- Tenere premuto l'interruttore 2 per accendere il prodotto. Contemporaneamente verrà attivata la lampadina 11 situata sulla parte inferiore del prodotto.

Regolazione del grado di macinatura

- Ruotare la vite di regolazione 10 in senso orario per impostare un grado di macinazione più fine (vedi fig. C).
- Ruotare la vite di regolazione 10 in senso antiorario per impostare un grado di macinazione più grosso (vedi fig. C).

Nota: qualora il macinino, in caso di regolazione molto fine, non girasse più, è necessario scegliere una regolazione più grossa. Se la macina non ruotasse ancora, è probabile che sia ostruita. Svitare la vite di regolazione 10 e allentare la macina. Rimuovere i pezzi rimasti incrostati agitando la macina, poi riavvitare bene la vite di regolazione 10.

Pulizia e cura

- Non utilizzare in nessun caso liquidi o detergenti poiché questi danneggerebbero il prodotto.
- Pulire il prodotto solo sulla sua superficie esterna con un panno morbido e asciutto.

Smaltimento

L'imballaggio è composto da materiali ecologici che possono essere smaltiti presso i siti di raccolta locali per il riciclo.

Osservare l'identificazione dei materiali di imballaggio per lo smaltimento differenziato, i quali sono contrassegnati da abbreviazioni (a) e da numeri (b) con il seguente significato: 1–7: plastiche/20–22: carta e cartone/80–98: materiali compositi.

Il prodotto e il materiale da imballaggio sono riciclabili. Smaltire separatamente per un ottimale trattamento dei rifiuti. Il logo Triman è valido solamente per la Francia.

E' possibile informarsi circa le possibilità di smaltimento del prodotto usato presso l'amministrazione comunale o cittadina.

Per questioni di tutela ambientale non gettare il prodotto usato tra i rifiuti domestici, ma provvedere invece al suo corretto smaltimento. Presso l'amministrazione competente è possibile ricevere informazioni circa i siti di raccolta e i relativi orari di apertura.

Le batterie/gli accumulatori difettosi o usati devono essere riciclati secondo la direttiva 2006/66/CE e relative modifiche. Smaltire le batterie/gli accumulatori e/o il prodotto presso i punti di raccolta indicati.

Uno smaltimento scorretto delle batterie/gli accumulatori procura danni all'ambiente!

È vietato smaltire le batterie/gli accumulatori con i rifiuti domestici. Possono contenere metalli pesanti nocivi e sono soggetti a smaltimento come rifiuti speciali. I simboli chimici dei metalli pesanti sono i seguenti: Cd = cadmio, Hg = mercurio, Pb = piombo. Consegnare, pertanto, le batterie/gli accumulatori esausti presso un punto di raccolta comunale.

Garanzia

Il prodotto è stato prodotto secondo severe direttive di qualità e controllato con premura prima della consegna. In caso di difetti del prodotto, l'acquirente può far valere i propri diritti legali nei confronti del venditore. Questi diritti legali non vengono limitati in alcun modo dalla garanzia di seguito riportata.

Questo prodotto è garantito per 3 anni a partire dalla data di acquisto. Il termine di garanzia ha inizio a partire dalla data di acquisto. Conservare lo scontrino di acquisto originale in buone condizioni. Questo documento servirà a documentare l'avvenuto acquisto.

Il prodotto da Lei acquistato dà diritto ad una garanzia di 3 anni a partire dalla data di acquisto. La presente garanzia decade nel caso di danneggiamento del prodotto, di utilizzo o di manutenzione inadeguati.

La prestazione di garanzia vale sia per difetti di materiale che per difetti di fabbricazione. La presente garanzia non si estende a parti del prodotto soggette a normale usura e che possono essere identificate, pertanto, come parti soggette a usura (p. es., le batterie), né a danni su parti staccabili, come interruttore, batterie o simili, realizzate in vetro.

Gestione dei casi in garanzia

Per garantire un rapido disbrigo delle proprie pratiche, seguire le istruzioni seguenti:

Per ogni richiesta si prega di conservare lo scontrino e il codice dell'articolo (IAN 385827_2107) come prova d'acquisto.
Il numero d'articolo può essere dedotto dalla targhetta, da un'incisione, dal frontespizio delle istruzioni (in basso a sinistra) oppure dall'adesivo applicato sul retro o sul lato inferiore.
In caso di disfunzioni o avarie, contattare innanzitutto i partner di assistenza elencati di seguito telefonicamente oppure via e-mail.
Si può inviare il prodotto ritenuto difettoso all'indirizzo del centro di assistenza indicato con spedizione esente da affrancatura, completo del documento di acquisto (scontrino) e della descrizione del difetto, specificando anche quando tale difetto si è verificato.

Assistenza

(IT) **Assistenza Italia**
Tel.: 800790789
E-Mail: owim@lidl.it

CE

Az alkalmazott piktogramok jelmagyarázata	
⎓	Egyenáram/-feszültség
	Élelmiszerbarát!
CE	A CE-jelzés a termékre vonatkozó releváns EU-irányelvek betartását jelöli.

Elektromos só-/borsőrlő

Bevezető

Gratulálunk új termékének vásárlása alkalmából. Ezzel a döntésével vállalatunk értékes terméke mellett döntött. A használati utasítás ezen termék része. A biztonságra, a használatára és a megsemmisítésre vonatkozó fontos tudnivalókat tartalmazza. A termék használata előtt ismerje meg az összes használati és biztonsági tudnivalót. A terméket csak a leírtak szerint és a megadott felhasználási területeken alkalmazza. A termék harmadik személy számára való továbbadása esetén kézbesítse vele annak a teljes dokumentációját is.

Rendeltetésszerű használat

A termék kizárólag só/bors őrlésére van tervezve. A termék kizárólag magánhasználatra és nem közületi felhasználásra készült. A termék bármilyen módosítása nem rendeltetésszerűnek minősül és jelentős balesetveszéllyel járhat. A gyártó a nem rendeltetésszerű használatból eredő károkért nem vállal felelősséget.

Műszaki adatok

Elemek:	6 x 1,5 V⎓ AAA (LR03), csomag tartozéka
Névleges feszültség:	9 V⎓
Névleges áram:	1 A

Alkatrészleírás

1 felsőrész	5 őrlőműfedél	9 aromavédőfedél
2 kapcsoló	6 érintkező 1	10 állítócsavar
3 elemrekesz	7 érintkező 2	11 lámpa
4 motor	8 alsórész tartállyal	

Biztonsági utasítások

- **KISGYERMEKEK ÉS GYERMEKEK SZÁMÁRA ÉLET ÉS BALESETVESZÉLYES!** Soha ne hagyja a gyermekét a csomagolóanyaggal felügyelet nélkül. A csomagolóanyagok fulladást okozhatnak. A gyerekek gyakran alábecsülik a veszélyeket. Tartsa a gyerekeket a terméktől mindig távol.

FIGYELMEZTETÉS! ÉLETVESZÉLY! Az elemek lenyelése életveszélyes lehet. Ha valaki egy elemet lenyelt, azonnal orvosi segítséget kell igénybe vennie.
- A terméket 8 éves kor feletti gyermekek, valamint korlátozott fizikai, érzékszervi vagy szellemi képességgel élő vagy nem megfelelő tapasztalattal és tudással rendelkező személyek csak felügyelet mellett, illetve a termék biztonságos használatára vonatkozó felvilágosítás és a lehetséges veszélyek megértése után használhatják. Gyermekek nem játszhatnak a termékkel. A tisztítást és az ápolást gyermekek felügyelet nélkül nem végezhetik.
- Ne üzemelje be a terméket, ha az sérült. A sérült termékek áramütés általi életveszélyt jelentenek!
- Ne tegye ki a terméket
  - extrém hőmérsékletnek,
  - erős vibrációknak,
  - erős mechanikai igénybevételnek,
  - közvetlen napsugárzásnak,
  - nedvességnek.
  Különben a termék károsodását eredményezheti.
- Vegye figyelembe, hogy azokra a károkra, amelyeket szakszerűtlen kezelés, a használati utasítás figyelmen kívül hagyása, vagy a feljogosítással nem rendelkező személyek beavatkozása okozott, a garancia nem érvényes.
- Semmiképpen ne szedje szét a terméket. Szakszerűtlen javítások következtében a felhasználó számára jelentős veszélyek keletkezhetnek. Javításokat csak szakemberekkel végeztessen.
- Mindig tartsa a terméket tisztán.
- A terméket csak borsszemekkel vagy durva szemcséjű sóval töltse meg.
- **ÉLELMISZERBARÁT!** A jellemző ízeket és illatokat ez a termék nem befolyásolja.

Az elemekre/akkukra vonatkozó biztonsági tudnivalók

- **ÉLETVESZÉLY!** Tartsa távol az elemeket/akkumulátorokat a gyermekektől. Lenyelés esetén azonnal forduljon orvoshoz!
- A lenyelés égési sérülésekhez, puha szövetek perforációjához és halálhoz vezethet. 2 órán belül a lenyelés után súlyos égési sérülések léphetnek fel.
- **ROBBANÁSVESZÉLY!** Soha ne töltse a nem feltölthető elemeket. Az elemeket/akkukat tilos rövidre zárni és/vagy felnyitni. Annak következménye túlhevülés, tűzveszély vagy a kihasadásuk lehet.
- Soha ne dobja az elemeket/akkukat tűzbe vagy vízbe.
- Ne tegye ki az elemeket/akkukat mechanikai terhelésnek!

Az elemek/akkuk kifolyásának kockázata

- Kerülje a szélsőséges körülményeket és hőmérsékleteket, mint pl. fűtőtestek/közvetlen napsugárzás, amelyek hatással lehetnek az elemekre/akkukra.
- Ha az elemek/akkumulátorok kifolytak, kerülje el bőr, a szemek és a nyálkahártyák vegyszerekkel való érintkezését! Azonnal mossa le az érintett helyet tiszta vízzel és forduljon orvoshoz!
- **VISELJEN VÉDŐKESZTYŰT!** A kifutott, vagy sérült elemek/akkuk a bőrrel érintkezve felmarhatják azt. Ezért ilyen esetben mindenképpen húzzon megfelelő védőkesztyűt!
- Az elem/akku kifolyása esetén távolítsa el azt azonnal a termékből a sérülések elkerülése érdekében.

- Csak azonos típusú elemeket/akkukat használjon! Ne használjon együtt régi és új elemeket/akkukat!
- Távolítsa el az elemeket/akkukat, ha hosszabb ideig nem használja a terméket.

A termék sérülésének veszélye

- Kizárólag a megadott típusú elemeket/akkukat használja.
- Az elemeket/akkut a termék és az elem/akku (+) és (-) polaritás-jelzésének megfelelően helyezze be.
- Behelyezés előtt tisztítsa meg az elem/akkumulátor és az elemrekesz érintkezőit egy száraz, szöszmentes kendővel vagy fültisztító pálcikával!
- A lemerült elemeket/akkukat haladéktalanul távolítsa el a készülékből.

Használat

Első használat előtt

Megjegyzés: Távolítsa el az összes csomagolóanyagot a termékről.

Elemek behelyezése/termék feltöltése

Megjegyzés: A termék borszemek és durva szemcséjű só darálására alkalmas.

A következőképpen járjon el:

1. Tartsa meg szorosan a tartállyal ellátott alsórészt 8 és csavarja a felsőrészt 1 az óramutató járásával megegyező irányába (lásd A ábra) addig, amíg a felsőrészen 1 található nyíl a tartállyal ellátott alsórész 8 🔒 szimbólumára mutat.
2. Utána távolítsa el a felsőrészt 1 a tartállyal ellátott alsórészről 8.
3. Csavarja az őrlőműfedelet 5 az óramutató járásával ellentétes irányba és távolítsa el a motort 4 a felsőrészről 1 (lásd B ábra).
4. Helyezzen be 6 új AAA típusú 1,5 V-os elemet ⎓ (LR03).
   Megjegyzés: Közben ügyeljen a helyes polaritásra. Ez a motoron 4 látható, ahogy az A ábra is mutatja.
5. Tegye vissza a motort 4 ismét a felsőrészre 1. Végül csavarja az őrlőműfedelet 5 az óramutató járásával megegyező irányba. Ügyeljen rá, hogy az őrlőműfedélen 5 lévő nyíl a felsőrészen 1 lévő nyíllal megegyezően álljon (lásd B ábra).
6. Töltse meg a tartállyal ellátott alsórészt 8 borszemmel vagy durva szemcséjű sóval. Optimális eredményt akkor ér el, ha a tartállyal ellátott alsórészt 8 75% ban tölti fel.
7. Helyezze vissza ismét a felsőrészt 1 a tartállyal ellátott alsórészre 8.
8. Tartsa meg szorosan a tartállyal ellátott alsórészt 8 és csavarja a felsőrészt 1 az óramutató járásával megegyező irányába (lásd B ábra) addig, amíg a felsőrészen 1 található nyíl a tartállyal ellátott alsórész 8 🔒 szimbólumára mutat.

A termék használata

- Használat előtt távolítsa el a termékről az aromavédő fedelet 9 a tartállyal ellátott alsó rész 8 aljáról (lásd B ábra).
- Tartsa nyomva a gombot 2 a termék bekapcsolásához. Ezzel egyidőben aktiválódik a termék alsó oldalán a lámpa 11.

Őrlés finomságának beállítása

- Forgassa az állítócsavart 10 az óramutató járásával megegyező irányba, a finomabb őrlési finomság beállításához (lásd C ábra).
- Forgassa az állítócsavart 10 az óra járásával ellentétes irányba, durvább őrlési finomság beállításához (lásd C ábra).

Megjegyzés: Ha az őrlőmű igen finom beállítás esetén már nem forog, válasszon egy durvább beállítást. Ha az őrlőmű még mindig nem forog, akkor lehetséges, hogy eldugult. Oldja ki az állító csavart 10 és lazítsa meg az őrlőművet. Oldja ki a beszorult részeket az őrlőmű megrázása által, utána húzza az állító csavart 10 újra szorosra.

Tisztítás és ápolás

- Semmi esetre se használjon erre a célra folyadékot vagy tisztítószert, mivel ezek károsítják a terméket.
- A készüléknek csak a külsejét tisztítsa egy puha és száraz kendővel.

Mentesítés

A csomagolás környezetbarát anyagokból készült, amelyeket a helyi újrahasznosító helyeken adhat le ártalmatlanítás céljából.

A hulladék elkülönítéséhez vegye figyelembe a csomagolóanyagon található jelzéseket. Ezek rövidítéseket (a) és számokat (b) tartalmaznak a következő jelentéssel: 1–7: műanyagok/20–22: papír és karton/80–98: kötőanyagok.

A termék és a csomagolóanyagok újrahasznosíthatóak, semmisítse meg ezeket elkülönítve a jobb hulladékkezelés érdekében. A Triman-logó csak Franciaországra vonatkozik.

A kiszolgált termék megsemmisítési lehetőségeiről lakóhelye illetékes önkormányzatánál tájékozódhat.

A környezete érdekében, ne dobja a kiszolgált terméket a háztartási szemétbe, hanem adja le szakszerű ártalmatlanításra. A gyűjtőhelyekről és azok nyitvatartási idejéről az illetékes önkormányzatnál tájékozódhat.

A hibás vagy elhasznált elemeket/akkukat a 2006/66/EK irányelv és módosításai értelmében újra kell hasznosítani. Szolgáltassa vissza az elemeket/akkukat és/vagy a terméket az ajánlott gyűjtőállomásokon keresztül.

Környezeti károk az elemek/akkuk hibás megsemmisítése következtében!

Az elemeket/akkukat nem szabad a háziszemétbe dobni.
Mérgező hatású nehézfémeket tartalmazhatnak és ezért különleges kezelést igénylő hulladéknak számítanak. A nehézfémek vegyjelei a következők: Cd = kadmium, Hg = higany, Pb = ólom. Ezért az elhasznált elemeket/akkukat egy közösségi gyűjtőhelyen adja le.

Garancia

A terméket szigorú minőségi előírások betartásával gondosan gyártottuk, és szállítás előtt lelkiismeretesen ellenőriztük. Ha a terméken hiányosságot tapasztal, akkor a termék eladójával szemben törvényes jogok illetik meg Önt. Ezeket a törvényes jogokat a következőkben ismertetett garancia vállalásunk nem korlátozza.

A termékre 3 év garanciát adunk a vásárlás dátumától számítva. A garanciális idő a vásárlás dátumával kezdődik. Kérjük, jól őrizze meg a pénztári blokkot. Ez a bizonylat szükséges a vásárlás tényének az igazolásához.

Ha a termék vásárlásától számított 3 éven belül anyag- vagy gyártási hiba merül fel, akkor a választásunk szerint a terméket ingyen megjavítjuk vagy kicseréljük. A garancia megszűnik, ha a terméket megrongálták, nem szakszerűen kezelték vagy tartották karban.

A garancia az anyag- vagy gyártáshibákra vonatkozik. A garancia nem terjed ki azokra a termékrészekre, melyek normál kopásnak vannak kitéve és ezért fogyóeszköznek tekinthetők (pl. elemek), vagy a törékeny részekre sérülésére, pl. kapcsolók, akkuk, vagy üvegből készült részek.

Garanciális ügyek lebonyolítása

Ügyének gyors elintézhetősége céljából, kérjük kövesse az alábbi útmutatást:

Kérjük, kérdések esetére készítse elő a pénztárblokkot és a cikkszámot (IAN 385827_2107) a vásárlás tényének az igazolására.
Kéjük, hogy a cikkszámot olvassa le a tipustábláról, a gravírozásból, az Útmutató címoldaláról (balra lent), illetve a hátoldalon, vagy a termék alján található matricáról.
Amennyiben működési hibák, vagy egyéb hiányosság lépne fel, először vegye fel a kapcsolatot a következőkben megnevezett szervizek egyikével telefonon, vagy e-mailen.
A hibásnak ítélt termeket ezután a vásárlást igazoló blokk, valamint a hiba leírásának és keletkezési idejének mellékelésével díjmentesen postázhatja az Önnel közöt szervizcímre.

Szerviz

(HU) **Szerviz Magyarország**
Tel.: 0680021536
E-mail: owim@lidl.hu

CE

Legenda uporabljenih piktogramov	
⎓	Enosmerni tok/enosmerna napetost
	Neškodljivo za zdravje
CE	Oznaka CE označuje skladnost z relevantnimi direktivami EU, ki veljajo za ta izdelek.

Električni mlinček za sol ali poper

Uvod

Iskrene čestitke ob nakupu vašega novega izdelka. Odločili ste se za zelo kakovosten izdelek. To navodilo za uporabo je sestavni del tega izdelka. Vsebuje pomembna navodila za varnost, uporabo in odstranitev. Preden začnete izdelek uporabljati, se seznanite z vsemi navodili za uporabo in varnostnimi napotki. Izdelek uporabljajte samo tako, kot je opisano, in samo za navedena področja uporabe. Če izdelek odstopite novemu lastniku, mu zraven izročite tudi vse dokumente.

Predvidena uporaba

Izdelek je predviden za mletje soli/popra. Izdelek je namenjen samo za uporabo v zasebnih gospodinjstvih in ga ni dovoljeno uporabljati za poslovno uporabo. Spremembe izdelka niso v skladu z določili in lahko predstavljajo nevarnosti za nesreče. Proizvajalec za škodo, nastalo pri uporabi v nasprotju z določili, ne prevzema odgovornosti.

Tehnični podatki

Baterije:	6 x 1,5 V⎓ AAA (LR03), priložene obsegu dobave
Nazivna napetost:	9 V⎓
Nazivni tok:	1 A

Opis delov

1 Vrhnji del	5 Pokrov gonila	9 Pokrov za ohranjanje arome
2 Stikalo	6 Kontakt 1	10 Vijak za nastavitev
3 Predalček za baterije	7 Kontakt 2	11 Sijalka
4 Motor	8 Spodnji del s posodo	

Varnostni napotki

- **SMRTNA NEVARNOST IN NEVARNOST NESREČ ZA MALČKE IN OTROKE!** Otrok nikoli ne puščajte brez nadzora skupaj z embalažnim materialom. Obstaja nevarnost zadušitve z embalažnim materialom. Otroci pogosto podcenjujejo nevarnosti. Otrokom nikoli ne dovolite zadrževanja v bližini izdelka.

OPOZORILO! SMRTNA NEVARNOST!
Otroci lahko baterije pogoltnejo, kar je lahko smrtno nevarno. Če je nekdo pogoltnil baterijo, je treba takoj poiskati zdravniško pomoč!
- Zaužitje lahko privede do opeklin, perforacij mehkega tkiva in smrti. Do hudih opeklin lahko pride v 2 urah po zaužitju.
- **NEVARNOST EKSPLOZIJE!** Baterij, ki niso predvidene za polnjenje, nikoli znova ne polnite. Ne povzročite kratkega stika baterij/akumulatorjev in/ali jih odpirajte. Posledice so lahko pregretje in nevarnost požara, lahko jih tudi raznese.
- Baterij/akumulatorjev nikoli ne mečite v ogenj ali vodo.
- Baterij/akumulatorjev ne izpostavljajte mehanskim obremenitvam.

Tveganje iztekanja baterij/akumulatorjev

- Izogibajte se izrednim pogojem in temperaturam, ki bi lahko vplivale na baterije/akumulatorje, npr. na radiatorju/neposredni sončni svetlobi.
- Če baterije/akumulatorji iztečejo, preprečite stik kemikalij s kožo, z očmi in s sluznicami! Prizadeta mesta takoj sperite s čisto vodo in takoj poiščite zdravniško pomoč!
- **NOSITE ZAŠČITNE ROKAVICE!** Iztekle ali poškodovane baterije/akumulatorji lahko ob stiku s kožo povzročijo razjede. V takšnem primeru nosite primerne zaščitne rokavice.
- V primeru iztekanja baterij/akumulatorjev le-te takoj odstranite iz izdelka, da preprečite poškodbe.
- Uporabljajte samo baterije/akumulatorje enakega tipa. Ne mešajte starih baterij/akumulatorjev z novimi!
- Baterije/akumulatorje odstranite, kadar izdelka dlje časa ne uporabljate.

Varnostni napotki za baterije/akumulatorje

- **SMRTNA NEVARNOST!** Baterije/akumulatorje shranjujte zunaj dosega otrok. V primeru zaužitja nemudoma poiščite zdravniško pomoč!
- Zaužitje lahko privede do opeklin, perforacij mehkega tkiva in smrti. Do hudih opeklin lahko pride v 2 urah po zaužitju.
- **NEVARNOST EKSPLOZIJE!** Baterij, ki niso predvidene za polnjenje, nikoli znova ne polnite. Ne povzročite kratkega stika baterij/akumulatorjev in/ali jih odpirajte. Posledice so lahko pregretje in nevarnost požara, lahko jih tudi raznese.
- Baterij/akumulatorjev nikoli ne mečite v ogenj ali vodo.
- Baterij/akumulatorjev ne izpostavljajte mehanskim obremenitvam.

Tveganje poškodb izdelka

- Uporabljajte izključno navedeni tip baterije/akumulatorja!
- Baterije/akumulatorje vstavite v izdelek skladno z oznakama polarnosti (+) in (-) na bateriji/akumulatorju in izdelku.
- Pred vstavljanjem očistite kontakte baterije/akumulatorja in v predalčku za baterije s suho krpo, ki ne pušča vlaken ali z vatirano palčko!
- Iztrošene baterije/akumulatorje nemudoma odstranite iz izdelka.

Uporaba

Pred prvo uporabo

Napotek: Z izdelka odstranite ves embalažni material.

Vstavljanje baterij/polnjenje izdelka

Napotek: Izdelek je primeren za zrna popra ali grobo mleto sol.

Ravnajte kot sledi:

1. Spodnji del s posodo 8 trdno držite in vrhnji del 1 privijte v smeri urnega kazalca (glejte sl. A), da puščica na vrhnjem delu 1 kaže na simbol 🔒 na spodnjem delu s posodo 8.
2. Vrhnji del 1 nato vzemite s spodnjega dela s posodo 8.
3. Zavrtite pokrov gonila 5 v nasprotni smeri urnega kazalca in odstranite motor 4 z vrhnjega dela 1 (glejte sl. B).
4. Vstavite 6 novih baterij tipa AAA 1,5 V ⎓ (LR03).
   Napotek: Pri tem pazite na pravilno polarnost. Ta je prikazana na motorju 4, kot je prikazano na sl. A.
5. Namestite motor 4 znova v vrhnji del 1. Nato zavrtite pokrov gonila 5 v smeri urnega kazalca. Poskrbite, da bo puščica na pokrovu gonila 5 usmerjena skladno s puščico na vrhnjem delu 1 (glejte sl. B).
6. Spodnji del s posodo 8 napolnite s poprovimi zrni ali grobozmato soljo. Optimalen rezultat dosežete, če spodnji del s posodo 8 napolnite do 75 %.
7. Zgornji del 1 ponovno namestite na spodnji del s posodo 8.
8. Spodnji del s posodo 8 trdno držite in vrhnji del 1 privijte v nasprotni smeri urnega kazalca (glejte sl. B), da puščica na vrhnjem delu 1 kaže na simbol 🔒 na spodnjem delu s posodo 8.

Uporaba izdelka

- Pred uporabo izdelka odstranite pokrov za ohranjanje arome 9 na spodnji strani spodnjega dela s posodo 8 (glejte sl. B).
- Za vklop izdelka pritisnite in zadržite stikalo 2. Sočasno se aktivira sijalka 11 na spodnji strani izdelka.

Nastavitev stopnje mletja

- Če želite bolj fino mletje, zavrtite vijak za nastavitev 10 v desno (glejte sl. C).
- Če želite bolj grobo mletje, zavrtite vijak za nastavitev 10 v levo (glejte sl. C).

Napotek: Če se mlinček pri zelo fini nastavitvi ne vrti več, je treba izbrati bolj grobo nastavitev. Če se mlinček še vedno ne vrti, je verjetno zamašen. Odvijte vijak za nastavitev 10 in mlinček razrahljajte. S tresenjem mlinčka sprostite zablokirane dele, vijak za nastavitev 10 nato zopet pritegnite.

Čiščenje in nega

- Nikakor ne uporabljajte tekočin in čistilnih sredstev, ker lahko izdelek poškodujejo.
- Izdelek čistite samo zunanje z mehko, suho krpo.

Odstranjevanje

Embalaža je narejena iz okolju primernih materialov, ki jih lahko oddate za recikliranje na lokalnih zbirališčih odpadkov.

Upoštevajte oznake embalažnih materialov za ločevanje odpadkov, ki so označene s kraticami (a) in številkami (b) z naslednjim pomenom: 1–7: umetne mase/20–22: papir in karton/80–98: vezni materiali.

Izdelek in materiale embalaže je mogoče reciklirati; za lažjo obdelavo odpadkov jih odstranite ločeno. Logotip Triman velja samo za Francijo.

O možnostih odstranjevanja odsluženega izdelka se lahko pozanimate pri svoji občinski ali mestni upravi.

Ko je vaš izdelek dotrajan, ga zaradi varovanja okolja ne odvrzite med gospodinjske odpadke, temveč ga oddajte na ustreznem zbirališču tovrstnih odpadkov. O zbirnih mestih in njihovih delovnih časih se lahko pozanimate pri svoji pristojni občinski upravi.

Pokvarjene ali iztrošene baterije/akumulatorje je treba reciklirati v skladu z Direktivo 2006/66/ES in njenimi spremembami. Baterije/akumulatorje in/ali izd