crivit

www.lidl-service.com

LED-Fahrradleuchten-Set mit Ladegerät

IAN 93749 / Artikel 14103
IAN 93749 / Artikel 14104

IAN 93749

DE AT CH

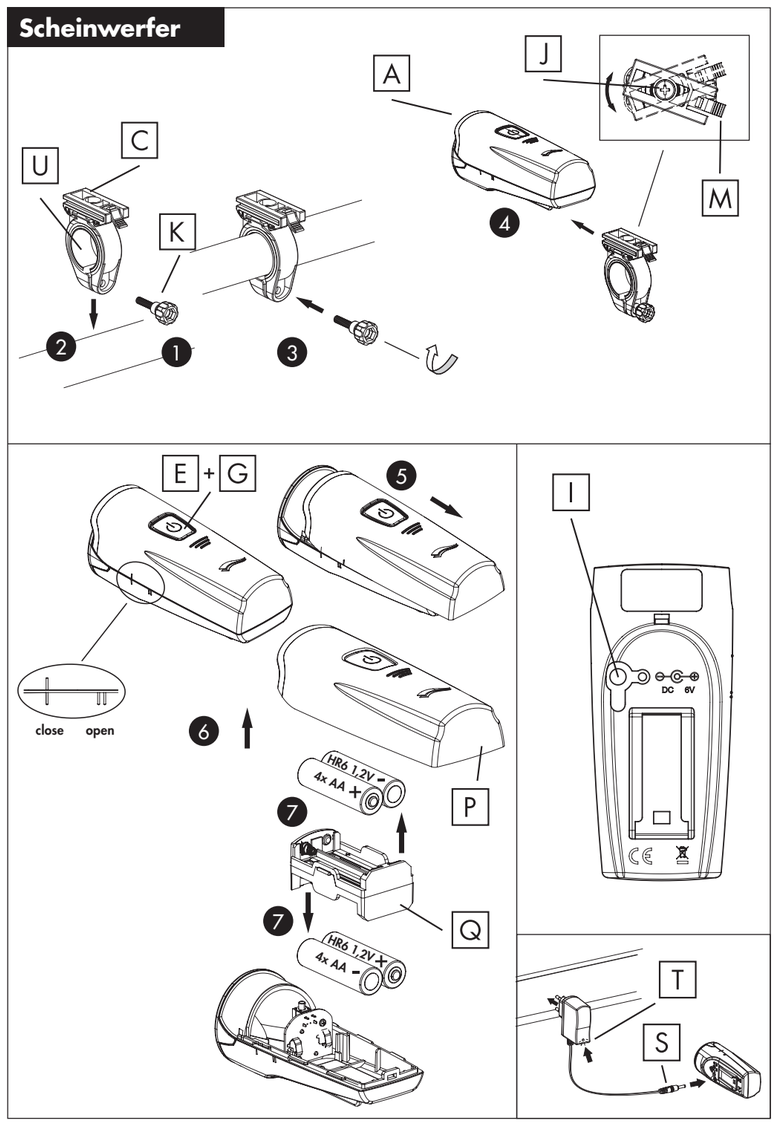

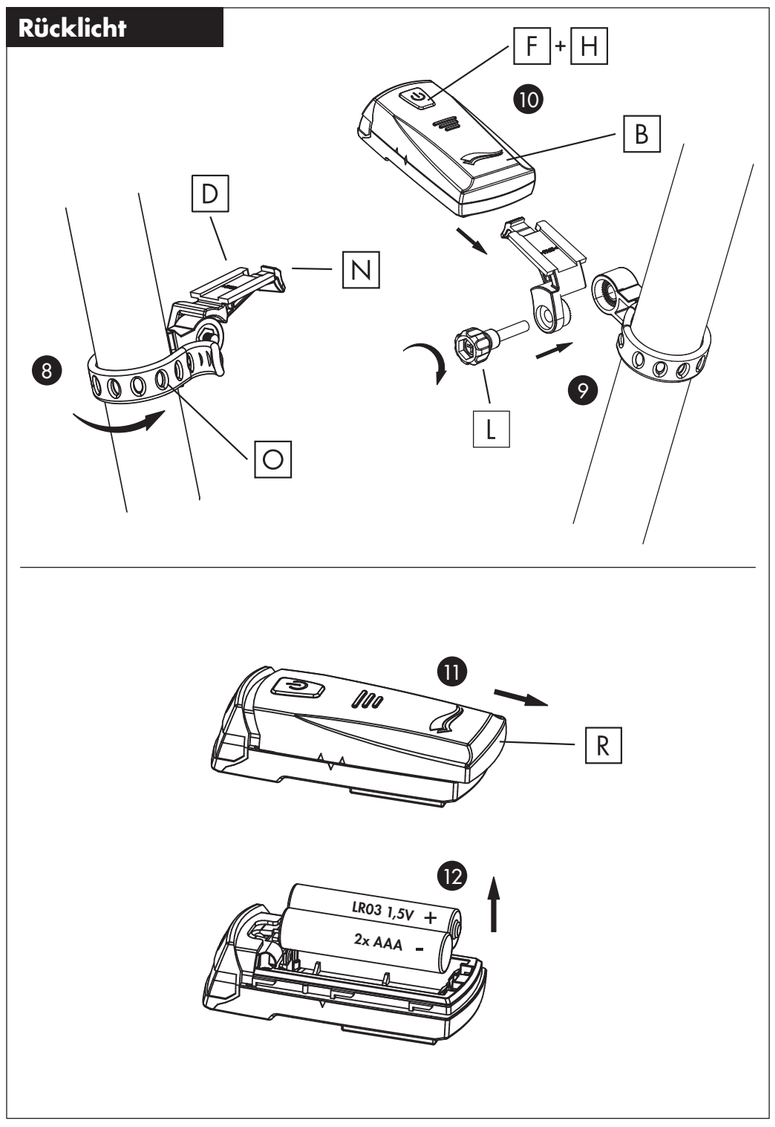

Einleitung

Herzlichen Glückwunsch zum Kauf Ihres neuen Gerätes.

Sie haben sich damit für ein hochwertiges Produkt entschieden. Die Bedienungsanleitung ist Bestandteil dieses Produktes. Sie enthält wichtige Hinweise zur Sicherheit, Montage und Entsorgung. Machen Sie sich vor der Benutzung des Produktes mit allen Bedien- und Sicherheitshinweisen vertraut. Benutzen Sie das Produkt nur wie beschrieben und für die angegebenen Einsatzbereiche. Händigen Sie alle Unterlagen bei Weitergabe des Produktes an Dritte mit aus.

Bestimmungsgemäße Verwendung

Das Produkt dient für Fahrräder zur Fahrbahnausleuchtung. Das LED-Fahrradleuchten-Set als alleinige Beleuchtung ist für alle Fahrräder zugelassen. Die Lichtverteilung darf durch keine anderen Fahrradteile oder Gepäckstücke behindert werden. Das Produkt ist zur Anwendung im Außenbereich bestimmt. Eine andere Verwendung als zuvor beschrieben oder eine Veränderung des Produktes ist nicht zulässig und kann zu Verletzungen und Beschädigungen des Produktes führen. Für aus unsachgemäßer Verwendung entstandene Schäden übernimmt der Hersteller keine Haftung. Das Produkt ist nicht für den gewerblichen Einsatz bestimmt.

Lieferumfang

1 Scheinwerfer, 1 Rücklicht, 1 Halter Scheinwerfer,
1 Halter Rücklicht, 4 Akkus AA, 2 Batterien AAA,
Ladegerät, Bedienungsanleitung, Reduziergummies

Teilebeschreibung

- A Scheinwerfer
- B Rücklicht
- C Halter Scheinwerfer
- D Halter Rücklicht
- E An-Aus-Schalter Scheinwerfer
- F An-Aus-Schalter Rücklicht
- G Batteriekontrollleuchte Scheinwerfer
- H Batteriekontrollleuchte Rücklicht
- I Akku Ladebuchse
- J Winkelverstellschraube Scheinwerfer
- K Halteschraube Scheinwerferhalter
- L Halteschraube Rücklichthalter
- M Scheinwerferarretierung
- N Rücklichtarretierung
- O Gummilasche Halter Rücklicht
- P Deckel Batteriefach Scheinwerfer
- Q Batterieeinsatz Scheinwerfer
- R Deckel Batteriefach Rücklicht
- S Stecker-Ladegerät
- T Ladeanzeige Ladegerät
- U Reduziergummies

Technische Daten

Scheinwerfer
Typ-Bezeichnung: XC-112B / L-Lux 2.0
Nennleistung: 0,5 Watt
Schutzart: IP44 nach DIN EN 60529
Akkus: 4 x 1,2V AA HR6

Rücklicht
Typ-Bezeichnung: XC-117B / D-LED
Nennleistung: 0,2 Watt
Schutzart: IP44 nach DIN EN 60529
Batterien: 2 x 1,5V AAA LR03

Ladegerät
Typ-Bezeichnung: W&T-AD05W058060D
Input: 100-240V~0,2A 50-60Hz Output: DC5,8V = 0,6A

Hinweis

Bitte verwenden Sie ausschließlich Akkus mit 1,2V oder vergleichbare Alkaline Batterien mit 1,5V.

Sicherheitshinweis

WARNUNG!
LEBENS- UND UNFALLGEFAHR FÜR KLEINKINDER UND KINDER!

Lassen Sie Kinder niemals unbeaufsichtigt mit dem Verpackungsmaterial, denn es besteht Erstickungsgefahr durch das Verschlucken von Verpackungsteilen. Kinder unterschätzen häufig die Gefahren. Halten Sie das Produkt stets von Kindern fern. Das Produkt ist kein Spielzeug! Dieses Produkt ist nicht dafür bestimmt, durch Personen (einschließlich Kinder) mit eingeschränkten physikalischen, sensorischen oder geistigen Fähigkeiten oder mangels Erfahrungen bzw. Wissen benutzt zu werden. Es sei denn, sie werden durch eine für Ihre Sicherheit zuständige Person beaufsichtigt.

Beachten Sie, dass Beschädigungen durch unsachgemäße Handhabung, Nichtbeachtung der Bedienungsanleitung oder Eingriff durch nicht autorisierte Personen von der Gewährleistung ausgeschlossen sind.

Nehmen Sie das Produkt keinesfalls auseinander. Denn durch unsachgemäße Reparaturen können nicht unerhebliche Gefahren für den Benutzer entstehen. Lassen Sie Reparaturen nur von Fachkräften durchführen. Die LED sind nicht austauschbar.

Sicherheitshinweise für Batterien:

Batterien von Kindern fern halten, nicht ins Feuer werfen, kurzschließen oder auseinandernehmen.

Beim Einlegen auf die Polarität achten. Batterie- und Gerätekontakte vor dem Einlegen bei Bedarf reinigen.

Erschöpfte Batterien umgehend aus dem Gerät entfernen! Erhöhte Auslaufgefahr!
Batterien niemals übermäßiger Wärme, wie durch Sonnenschein, Feuer oder dergleichen aussetzen. Erhöhte Auslaufgefahr!

Bei Nichtbeachtung können Batterien über ihre Endspannung hinaus entladen werden und auslaufen! Batterien sofort entfernen, um Schäden zu vermeiden.

Kontakt mit Haut, Augen und Schleimhäuten vermeiden. Bei Kontakt mit Batteriesäure die betroffenen Stellen sofort mit reichlich klarem Wasser spülen und einen Arzt aufsuchen.

Immer alle Batterien gleichzeitig austauschen.

Nur Batterien des gleichen Typs einsetzen, keine unterschiedlichen Typen oder gebrauchte und neue Batterien miteinander verwenden. Sicherstellen, dass das Gerät nach Gebrauch abgeschaltet ist. Batterien bei längerer Nichtverwendung aus dem Gerät entfernen.

WARNUNG!
Batterien niemals wieder aufladen! Explosionsgefahr!

HINWEIS!

Leuchtet die rote Batterieanzeige im Scheinwerfer G oder im Rücklicht H auf, so ersetzen Sie bitte die Batterien bzw. laden die Akkus wieder umgehend auf.

Bitte beachten Sie, dass nach dem Aufleuchten der Batterieanzeige die Leuchten nicht mehr der StVZO entspricht.

Montage Scheinwerfer

(1) Drehen Sie die Halteschraube K aus dem Halter C. (2) Positionieren Sie den Halter C an der gewünschten Stelle am Lenker. Verwenden Sie gegebenenfalls die Reduziergummies U um eine optimale Passform zu gewährleisten. (3) Drehen Sie die Halteschraube K wieder ein. Ziehen Sie dabei die Schraube handfest. Verwenden Sie hierzu kein Werkzeug um Beschädigungen zu vermeiden.

Um den optimalen Winkel zu Fahrtrichtung einzustellen, lösen Sie mit einem Kreuzschraubendreher die Winkelverstellschraube J um 2-3 Umdrehungen. Stellen Sie den gewünschten Winkel ein und ziehen die Winkelverstellschraube J wieder fest. (4) Schieben Sie den Scheinwerfer auf den Halter bis er hörbar einrastet.

Zum Lösen drücken Sie die Scheinwerferarretierung M und schieben den Scheinwerfer vom Halter aus nach vorne.

Einlegen der Akkus/Batterien im Scheinwerfer

(5) Schieben Sie den Deckel P des Scheinwerfers nach hinten. (6) Ziehen Sie den Deckel ab und entnehmen den Batterieeinsatz Q aus dem Scheinwerfer. (7)

Legen Sie oben und unten die Akkus in den Batterieeinsatz. (4x AA, 1,2V)
Achten Sie dabei auf die korrekte Polung. Anschließend setzen Sie die Leuchte wieder zusammen.

Montage Rücklicht

(8) Befestigen Sie den Halter D anhand der Gummilasche O an der Sattelstütze oder der Hinterbaustrebe. Achten Sie dabei darauf, dass sich keine Gegenstände vor dem Rücklicht befinden. Ziehen Sie die Gummilasche straff und haken diese ein. (9) Lösen Sie die Halteschraube L des Halters und stellen den gewünschten Winkel ein. Anschließend ziehen Sie die Schraube wieder fest. Ziehen Sie dabei die Schraube handfest. Verwenden Sie hierzu kein Werkzeug um Beschädigungen zu vermeiden.

(10) Schieben Sie das Rücklicht auf den Halter bis er hörbar einrastet. Zum Lösen des Rücklichts ziehen Sie die Rücklichtarretierung N nach unten und ziehen das Rücklicht ab.

Einlegen der Batterien im Rücklicht

(11) Schieben Sie den Deckel des Batteriefachs R nach hinten ab. (12) Legen Sie die Batterien in das Rücklicht ein (2x AAA 1,5V). Achten Sie dabei auf die korrekte Polung. Anschließend setzen Sie die Leuchte wieder zusammen.

Bedienung

Der Scheinwerfer besitzt zwei Leuchtstärken. Drücken Sie den An-Aus-Schalter E einmal, um den Power Modus (20 Lux) für Fahrten in unbeleuchteter Umgebung zu aktivieren. Drücken Sie den An-Aus-Schalter E zweimal, um den Eco Modus (10 Lux) für Fahrten in beleuchteter Umgebung zu aktivieren. Durch erneutes Drücken (Eco Modus) bzw. zweimaliges Drücken (Power Modus) des An-Aus-Schalters E ist der Scheinwerfer wieder ausgeschaltet. Das Rücklicht wird am An-Aus-Schalter F ein- und ausgeschaltet.

Sicherheitshinweis

WARNUNG!
LEBENS- UND UNFALLGEFAHR!

Laden Sie niemals die mitgelieferten Batterien auf. Es besteht Explosionsgefahr!

Scheinwerfer Lademöglichkeit

Der Scheinwerfer verfügt über die Option ein Ladegerät anzuschließen. Somit können in den Scheinwerfer eingelegte Akkus wieder aufgeladen werden.

Entfernen Sie dazu die Gummiabdeckung von der Akku-Ladebuchse I und verbinden den Stecker S des Ladegerätes mit der Ladebuchse I. Anschließend verbinden Sie das Ladegerät mit der Netzleitung. Das Ladegerät verfügt über eine Ladeanzeige T. Leuchtet die Anzeige rot, so sind die Akkus entladen. Leuchtet die Anzeige grün, sind die Akkus wieder einsatzbereit und Sie können den Scheinwerfer benutzen.

Um die volle Leistung der mitgelieferten Akkus zu erhalten, laden Sie bitte die Akkus beim ersten Mal nicht kürzer als 10h. Bitte beenden Sie den Ladevorgang nicht früher, auch wenn die LED am Ladegerät bereits grün leuchtet. Anschließend wird eine Ladezeit von ca. 6h bei Akkus mit 1300 mAh empfohlen.

Sicherheitshinweis Warnung! Lebens- und Unfallgefahr

Bei Verwendung eines falschen Ladegerätes kann der Scheinwerfer beschädigt werden, überhitzen und sogar explodieren. In diesem Fall erlischt die Gewährleistung.

WARNUNG!
Batterien niemals wieder aufladen! Explosionsgefahr!

Reinigung

Reinigen Sie das LED-Fahrradleuchten-Set mit einem leicht feuchten, fusselfreiem Tuch.

Hinweis

Die Leuchten niemals komplett unter Wasser tauchen. Benutzen Sie keine ätzenden oder scheuernden Reinigungsmittel. Hierdurch entstehen Beschädigungen an den Leuchten.

Entsorgen Sie Verpackung und Geräte umweltgerecht!

Hinweise bzgl. der Batterieentsorgung:

Leistungsschwache bzw. leere Batterien können kostenlos bei den entsprechend gekennzeichneten Batteriesammelstellen, im Batterie vertreibenden Handel oder auf Wertstoffhöfen entsorgt werden.

Der Verbraucher ist gesetzlich zur Entsorgung der Batterien bei den vorgenannten Batteriesammelstellen verpflichtet.

Nachstehend die Bedeutung der auf den Batterien angegebenen Symbole.

Es ist nicht erlaubt, Batterien im Haushaltsmüll zu entsorgen.

Schadstoffhaltige Batterien sind zusätzlich mit dem chemischen Symbol des Schadstoffes gekennzeichnet:

- Pb- Blei - Hg-Quecksilber - Cd-Cadmium

Bei unsachgemäßer Entsorgung der Batterien gehen wertvolle Ressourcen verloren und durch in den Batterien enthaltene Schadstoffe kann es zu einer erheblichen Gefahr für Gesundheit und Umwelt kommen. Durch die getrennte Sammlung / Entsorgung von Altbatterien werden Gefahren für Gesundheit und Umwelt vermieden und durch Recycling wertvolle Rohstoffe zurückgewonnen.

Hinweis bzgl. der Geräte- und Verpackungsentsorgung

Die Verpackung kann über die örtlichen Recyclingstellen entsorgt werden. Einzelheiten erfahren Sie bei Ihrer Gemeinde.

Es wurden ausschließlich umweltfreundliche Materialien verwendet. Sollte dieses Produkt ausgedient haben, werfen Sie es bitte nicht in den Hausmüll, sondern fügen es nach Vorgabe Ihrer Kommune der fachgerechten Entsorgung zu. Weitere Information erhalten Sie bei Ihrer Gemeinde.

Konformitätserklärung

Hiermit erklärt die KLB GmbH, dass dieses Produkt mit den folgenden Normen, normativen Dokumenten und EG-Richtlinien übereinstimmt:

EMC-Directive 2004/108/EC und Directive 2011/65/EC (RoHS), LVM-Directive 2006/95/EC. CB, GS, CE.

Hierzu wurden die folgenden Standards zugrunde gelegt:

DIN EN 55015:2009, DIN EN 61547:2010, DIN EN 6100-3-2:2010, DIN EN 61000-3-3:2009 und DIN EN 62321:2009, EN 61558-1:1997+A1+A11, EN 61558-2-6:1997, EN 60335-2-29 (aktueller Stand) DIN 33958.

Typ-Bezeichnung: XC-112B / L-Lux 2.0; XC-117B / D-LED; IAN 93749

Münster, 01.12.2013

Garantiebestimmungen

Sehr geehrte Kundin, sehr geehrter Kunde,

Sie erhalten auf dieses Gerät 3 Jahre Garantie ab Kaufdatum. Im Falle von Mängeln dieses Produkts stehen Ihnen gegen den Verkäufer des Produkts gesetzliche Rechte zu. Diese gesetzlichen Rechte werden durch unsere im Folgenden dargestellte Garantie nicht eingeschränkt.

Garantiebedingungen

Die Garantiefrist beginnt mit dem Kaufdatum. Bitte bewahren Sie den Original Kassenbon gut auf. Diese Unterlage wird als Nachweis für den Kauf benötigt. Tritt innerhalb von drei Jahren ab dem Kaufdatum dieses Produkts ein Material- oder Fabrikationsfehler auf, wird das Produkt von uns – nach unserer Wahl – für Sie kostenlos repariert oder ersetzt. Diese Garantieleistung setzt voraus, dass innerhalb der Drei-Jahres-Frist das defekte Gerät und der Kaufbeleg (Kassenbon) vorgelegt und schriftlich kurz beschrieben wird, worin der Mangel besteht und wann er aufgetreten ist. Wenn der Defekt von unserer Garantie gedeckt ist, erhalten Sie das reparierte oder ein neues Produkt zurück. Mit Reparatur oder Austausch des Produkts beginnt kein neuer Garantiezeitraum.

Die Garantiezeit wird durch die Gewährleistung nicht verlängert. Dies gilt auch für ersetzte und reparierte Teile. Eventuell schon beim Kauf vorhandene Schäden und Mängel müssen sofort nach dem Auspacken gemeldet werden. Nach Ablauf der Garantiezeit anfallende Reparaturen sind kostenpflichtig.

Garantieumfang

Das Gerät wurde nach strengen Qualitätsrichtlinien sorgfältig produziert und vor Anlieferung gewissenhaft geprüft. Die Garantieleistung gilt für Material- oder Fabrikationsfehler. Diese Garantie erstreckt sich nicht auf Produktteile, die normaler Abnutzung ausgesetzt sind und daher als Verschleißteile angesehen werden können oder für Beschädigungen an zerbrechlichen Teilen, z. B. Schalter, Akkus oder die aus Glas gefertigt sind. Diese Garantie verfällt, wenn das Produkt beschädigt, nicht sachgemäß benutzt oder gewartet wurde. Für eine sachgemäße Benutzung des Produkts sind alle in der Bedienungsanleitung aufgeführten Anweisungen genau einzuhalten.

Verwendungszwecke und Handlungen, von denen in der Bedienungsanleitung abgeraten oder vor denen gewarnt wird, sind unbedingt zu vermeiden. Das Produkt ist lediglich für den privaten und nicht für den gewerblichen Gebrauch bestimmt. Bei missbräuchlicher und unsachgemäßer Behandlung, Gewaltanwendung und bei Eingriffen, die nicht von unserer autorisierten Service-Niederlassung vorgenommen wurden, erlischt die Garantie.

Um eine schnelle Bearbeitung Ihres Anliegens zu gewährleisten, folgen Sie bitte den folgenden Hinweisen:

- Bitte halten Sie für alle Anfragen den Kassenbon und die Artikelnummer als Nachweis für den Kauf bereit.
- Die Artikelnummer entnehmen Sie bitte dem Typenschild oder dem Titelblatt dieser Anleitung.
- Sollten Funktionsfehler oder sonstige Mängel auftreten, kontaktieren Sie bitte zunächst die nachfolgend benannte Serviceabteilung telefonisch oder per E-Mail.
- Ein als defekt erfasstes Produkt können Sie dann unter Beifügung des Kaufbelegs (Kassenbon) und Angabe, worin der Mangel besteht und wann er aufgetreten ist, für Sie portofrei an die Ihnen mitgeteilte Service Anschrift übersenden. Bitte beachten Sie, dass unbedingt vor Versand die Serviceabteilung informiert werden muss!

Auf www.lidl-service.com können Sie diese und viele weitere Handbücher, Produktvideos und Software herunterladen.

DE
SERVICE + LIEFERANT
KLB GmbH
Diekbree 8
48157 Münster
Tel: 02 51 132 37 57
E-Mail: de@klb-service.eu
www.klb-service.eu
IAN 93749

AT
SERVICE + LIEFERANT
KLB GmbH
Diekbree 8
48157 Münster, Germany
Tel: +49 2 51 132 37 57
E-Mail: at@klb-service.eu
www.klb-service.eu
IAN 93749

CH
SERVICE + LIEFERANT
KLB GmbH
Diekbree 8
48157 Münster, Germany
Tel: +49 2 51 132 37 57
E-Mail: ch@klb-service.eu
www.klb-service.eu
IAN 93749

Stand der Information 12/2013
Version: 14103/14104-UK/DE/GB/IE

crivit

www.lidl-service.com

LED bicycle light set with charger

IAN 93749 / Article 14103
IAN 93749 / Article 14104

IAN 93749

GB IE

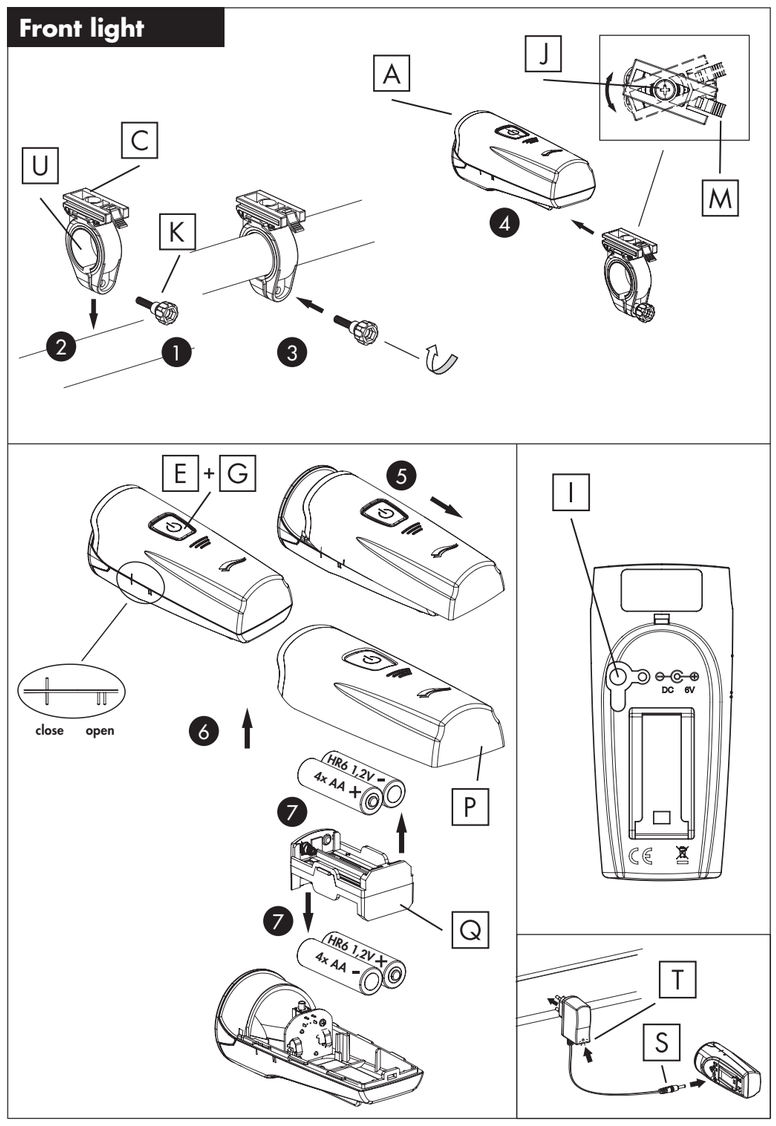

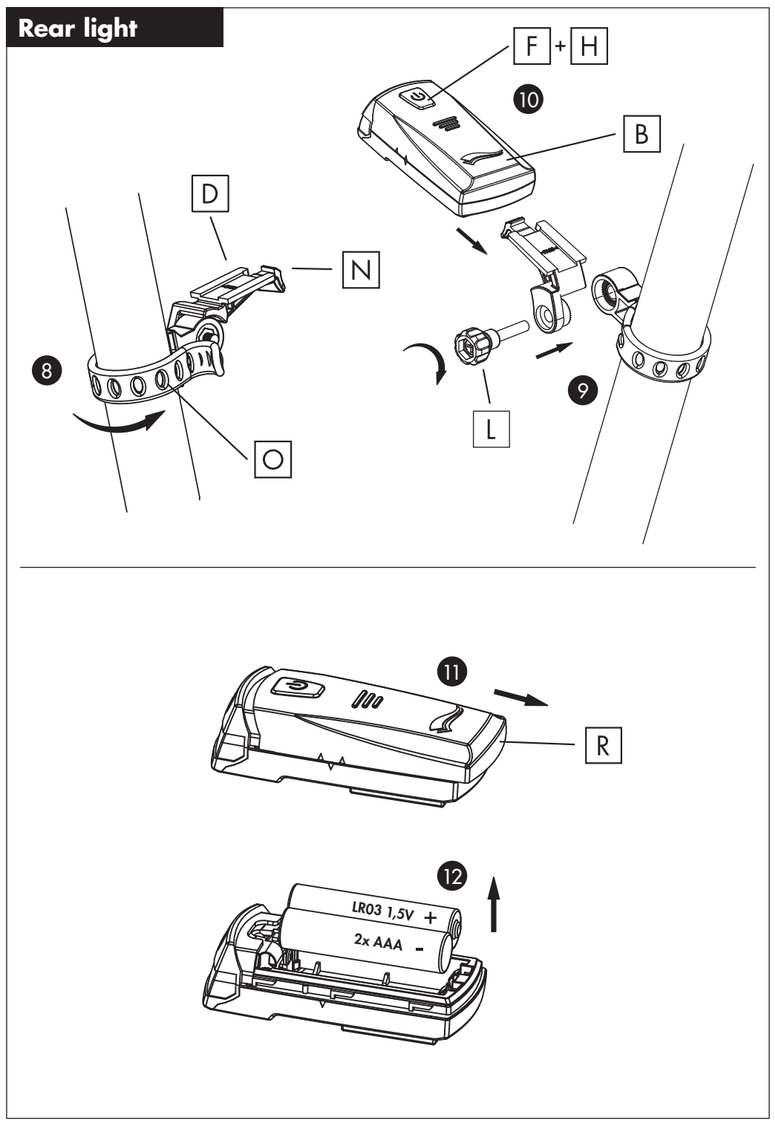

Introduction

Congratulations on the purchase of your new device.

You have chosen a high-quality product. This manual is part of the product. It includes important information on safety, installation and disposal. Before using the product, please read the operating and safety instructions carefully. Use the product only as described and according to its intended use. Include all documentation when passing the device on to third parties.

Intended use

This product is intended as lighting for bicycles. LED bicycle lamp set is approved as sole lighting for all bicycle types. Light distribution must not be obstructed by any other bicycle components or pieces of baggage. The product is intended for use outside. Any use other than specified here or modification of the product is not permitted and may lead to injuries and damage to the product. The manufacturer does not accept any liability for damage caused by improper use. The product is not intended for commercial use.

Scope of delivery

1 Front light,
1 Rear light,
1 Front light holder,
1 Rear light holder,
4 AA rechargeable batteries,
2 AAA batteries,
Charger,
Manual,
Rubber reducers

Teilebeschreibung

- A Front light
- B Rear light
- C Front light holder
- D Rear light holder
- E Power button- front light
- F Power button- rear light
- G Battery indicator- front light
- H Battery indicator- rear light
- I Battery charging socket
- J Angle adjustment screw - front light
- K Retaining screw- Front light holder
- L Retaining screw- rear light holder
- M Front light arrest
- N Rear light arrest
- O Rear light rubber strap
- P Battery cover- front light
- Q Battery compartment- front light
- R Battery cover- rear light
- S Charger plug
- T Charger indicator
- U Rubber reducers

Technical data

Front light
Type designation: XC-112B / L-Lux 2.0
Nominal power: 0.5 Watt
Protection class: IP44 acc. to DIN EN 60529
Rechargeable Batteries: 4 x 1.2 V AA HR6

Rear light
Type designation: XC-117B / D-LED
Nominal power: 0.2 Watt
Protection class: IP44 acc. to DIN EN 60529
Batteries: 2 x 1.5 V AAA LR03

Charger
Type designation: W&T-AD05W058060D
Input: 100-240 V ~ 0.2 A 50-60Hz
Output: DC 5.8 V = 0.6 A

Note

Please only use rechargeable batteries with 1.2 V or comparable alkaline batteries with 1.5 V.

Safety note

WARNING!
RISK OF DEATH OR INJURY TO INFANTS AND CHILDREN!

Never leave children unattended with the packaging material as there is danger of suffocation by swallowing packaging parts. Children often underestimate dangers. Always keep the product away from children. The product is not a toy! This product is not intended for use by persons (including children) with reduced physical, sensory or mental capabilities or lack of experience or knowledge, unless they are supervised by a person responsible for their safety.

Please note that damage due to improper use, non-observance of the manual or intervention by non-authorised persons is excluded from statutory warranty rights.

Do not disassemble the product. Improper repairs may lead to serious risks for the user. Repairs may only be performed by authorised specialists. LEDs cannot be replaced.

Safety notes for batteries:

Keep batteries away from children, do not expose to fire or short-circuits or take them apart.

Observe polarity when inserting. Clean battery and device contacts before inserting if necessary.

Immediately remove empty batteries from the device! Increased risk of leakage!

Never expose batteries to excessive heat by sunlight, fire or similar.

Increased risk of leakage!

Non-compliance may lead to batteries being discharged beyond their final voltage and leaking! Remove batteries immediately to avoid damage.

Avoid contact with skin, eyes and mucous membranes. If exposed to battery acid, wash the affected area immediately with plenty of clear water and seek medical attention.

Always replace all batteries at the same time.

Only use batteries of the same type. Do not combine different types or used batteries with new batteries. Ensure that the device is switched off after use. Remove batteries if the device is not used for long periods of time.

WARNING!
Do not recharge batteries! Risk of explosion!

NOTE!

If the red battery indicator on the front light G or rear light H is flashing, replace batteries or recharge rechargeable batteries immediately.

Please observe that the lights no longer comply with the German road traffic registration regulation (StVZO) if the battery indicator flashes.

Installation of front light

(1) Screw out retaining screw K from holder C. (2) Position holder C at the desired location of the handle bar. If necessary, use the rubber reducers U to ensure optimum fitting. (3) Screw in retaining screw K again. Tighten the screw firmly. Do not use any tools in order to avoid damage. To set the optimum angle for the direction of travel, unscrew the angle adjustment screw J with a cross-top screwdriver by 2-3 turns. Set the desired angle and screw the angle adjustment screw J in tightly.

(4) Slide the front light on the holder until it clicks in place. To release it, press the front light arrest M and slide the front light to the front from the holder.

Inserting rechargeable batteries/batteries into the front light

(5) Slide back the cover P of the front light. (6) Remove the cover and take out the battery compartment Q of the front light. (7) Insert rechargeable batteries on the top and bottom into the battery compartment. (4x AA, 1.2 V). Observe polarity when inserting the batteries. Afterwards, reassemble the light.

Installation of rear light

(8) Attach the holder D with the rubber strip O to the seat post or the rear stay. Make sure that no objects are covering the rear light. Tighten the rubber strip and hook it in. (9) Loosen the retaining screw L on the bracket and adjust it until the desired angle is reached. Then, re-tighten the screw. Tighten the screw hand-tight. Do not use any tools for this in order to avoid damage. (10) Slide the rear light onto the holder until it clicks in place. To remove it, pull the rear light arrest N downwards and pull off the rear light.

Insert the battery into the rear light

(11) Slide back the cover R of the rear light. (12) Insert the batteries into the battery tray (2x AAA, 1.5 V) Observe the correct polarity. Then, put the lamp back together.

Operation

The lamp has two brightness levels. Push the On/Off button E once to activate the Power mode (20 lux) for cycling in unlit surroundings. Push the On/Off button E twice two activate the Eco mode (10 lux) for cycling in lit surroundings. By pushing the On/Off button E again once (Eco mode) or twice (Power mode), the lamp is switched off again. The rear lamp is switched on and off with the On/Off switch F.

Safety note!

WARNING!
RISK OF DEATH AND INJURY!

Never recharge the batteries provided with the device. Risk of explosion!

Front light charging option

The front light offers the option of connecting a charger to recharge rechargeable batteries inserted into the front light.

To do so, remove the rubber cover from the battery charging socket I and connect the plug S of the charger with the socket I. Afterwards, connect the charger with the power supply. The charger has a charging indicator T. The batteries are empty if the indicator flashes red. If the indicator flashes green, the rechargeable batteries can be used again and the front light is ready for use.

In order to preserve the full performance of the rechargeable batteries provided with the device, do not charge the batteries for less than 10hrs when recharging them the first time. Do not interrupt the charging process earlier, even if the charger LED is already flashing green. Subsequently, a charging time of approx. 6hrs is recommended for rechargeable batteries with 1300 mAh.

Safety note, warning!
Risk of death and injury

Using the wrong charger may lead to damage, overheating or even explosion of the front light. In this case, the warranty will expire.

WARNING!
Do not recharge batteries! Risk of explosion!

Cleaning

Clean the LED bicycle light set with a damp, lint-free cloth.

Note

Never emerge the light in water. Do not use corrosive or abrasive cleaning agents. This leads to damage to the light.

Dispose of packaging and devices in an environmentally friendly way!

Note on the disposal of batteries:

Low and empty batteries may be disposed of free of charge at official collection points, battery retailers or recycling points.

Consumers are legally required to dispose of batteries at aforementioned battery collection points.

Below is the meaning of the symbols indicated on the batteries.

Do not dispose of batteries with household waste.

Batteries containing hazardous substances are additionally marked with the chemical symbol of the respective substance:

- Pb: Lead - Hg: Mercury; - Cd: Cadmium

If batteries are not disposed of properly, valuable resources are lost and the hazardous substances contained in the batteries may lead to risk for health and the environment. Separate collection/disposal of old batteries helps to prevent risks for health and the environment. Valuable resources are regained by recycling.

Note on the disposal of device and packaging:

The packaging can be disposed of at local recycling points. For details, refer to your local authority.

Exclusively environmentally friendly materials have been used. If this product is to be disposed of, do not throw it into household waste. Dispose of it appropriately according to your local guidelines. For further information, refer to your local authority.

Declaration of conformity

KLB GmbH declares that this product with the following name conforms to applicable standards and EC Directives.

EMC Directive 2004/108/EC and Directive 2011/65/EC (RoHS), LVM Directive 2006/95/EC. CB, GS, CE.

The following standards were taken as a basis:

DIN EN 55015:2009, DIN EN 61547:2010, DIN EN 6100-3-2:2010, DIN EN 61000-3-3:2009 and DIN EN 62321:2009, EN 61558-1:1997+A1+A11, EN 61558-2-6:1997, EN 60335-2-29 (latest version) DIN 33958.

Type designation: XC-112B / L-Lux 2.0; XC-117B / D-LED; IAN 93749

Münster, Germany 01.12.2013

Warranty provisions

Dear customers,

You will receive 3 years of warranty from the date of purchase. In case of faults to this product, you are entitled to legal rights against the seller of this product. These legal rights are not limited by the warranty as described below.

Warranty conditions

The warranty period begins with the date of purchase. Please keep your original receipt. It is required as proof of purchase. If any material or manufacturing fault occurs regarding this product within three years from date of purchase, the product will either be repaired or replaced by us free of charge, at our own discretion. This warranty requires that the proof of purchase (receipt) as well as the faulty device be presented to us within the period of three years with a short, written description of the fault and when it occurred. If the fault is covered by our warranty, you will either receive a repaired or a new product back from us. With the repair or replacement of the product, no new warranty period begins.

The warranty period is not extended by statutory warranty rights. This also includes replaced and repaired components. Damage and faults at purchase must be reported immediately after unpacking the device. Repairs after expiry of the warranty period are subject to charge.

Extent of warranty

The device was carefully manufactured under observation of strict quality requirements and thoroughly tested before delivery. The warranty applies to material or manufacturing faults. It does not include product components which are subject to normal wear, and therefore regarded as wear parts, or damage to fragile components e. g. switches, rechargeable batteries or glass parts. This warranty expires if the product is not maintained or used properly or when damaged. For proper use of the device, all instructions included in the manual must be observed.

Applications or handling which is inappropriate according to the manual must be avoided. The product is only intended for private use, not for commercial use. The warranty expires in case of inappropriate use, the use of violence, and modifications not performed by one of our authorised service providers.

Please observe the following instructions to ensure proper processing of your request:

- Please have your receipt and the article number ready as proof of purchase when making an inquiry.
- The article number can be found on the name plate or on the cover of this manual.
- In case of malfunctions or faults, please contact the service department below by phone or email as a first step.
- Products registered as faultfaulty can be returned free of charge to the service address given to you including proof of purchase (receipt) and information about the fault and when it has occurred. Please note that the service department must be informed before sending the device.

Manuals, including this one, product videos, and software can be found at www.lidl-service.com.

GB

SERVICE + SUPPLIER
KLB GmbH
Diekbree 8
48157 Münster, Germany
Tel: +49 2 51 132 37 57
E-Mail: gb@klb-service.eu
www.klb-service.eu
IAN 93749

IE

SERVICE + SUPPLIER
KLB GmbH
Diekbree 8
48157 Münster, Germany
Tel: +49 2 51 132 37 57
E-Mail: ie@klb-service.eu
www.klb-service.eu
IAN 93749

Information date: 12/2013
Version: 14103/14104-UK/DE/GB/IE