florabest

www.lidl-service.com

IRRIGATION REGULATOR

GB IE

IRRIGATION REGULATOR

Assembly, operating and safety instructions
Translation of original operation manual

DE AT CH

BEWÄSSERUNGSREGLER

Montage-, Bedienungs- und Sicherheitshinweise
Originalbetriebsanleitung

IAN 94459

GB IE

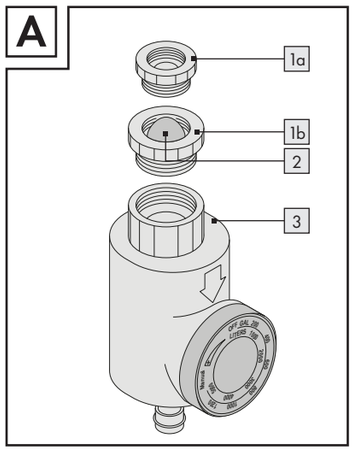

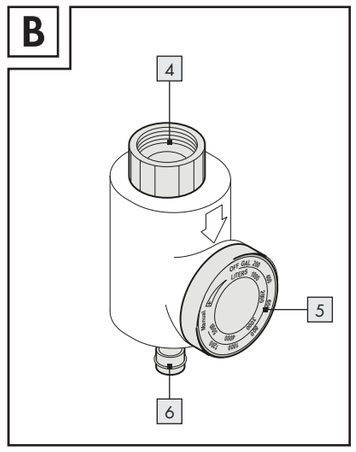

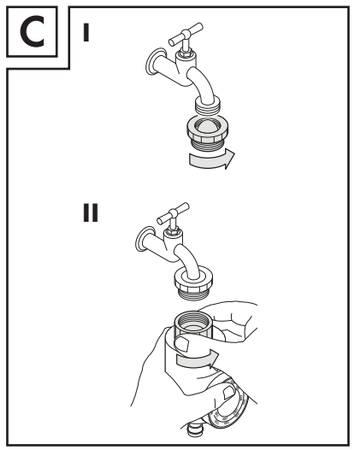

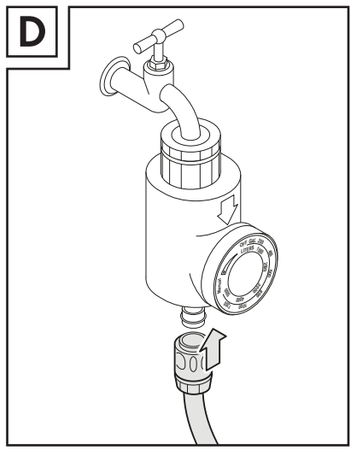

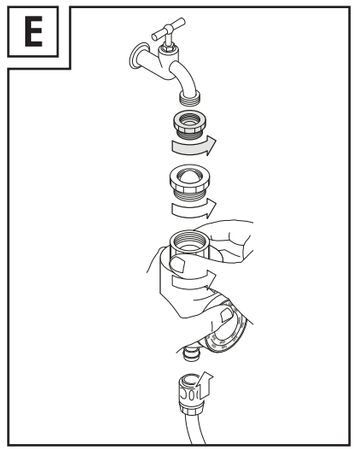

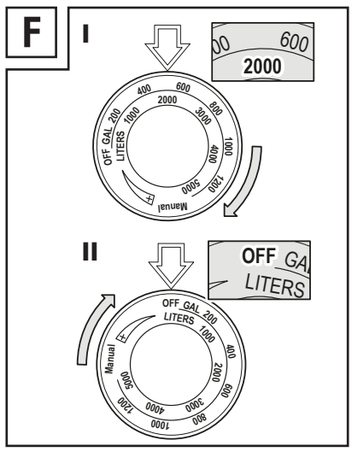

Irrigation Regulator

Introduction

Congratulations on the purchase of your new product. You have selected a high quality product. The user manual is a part of the product. Please read the complete instructions and follow the notices. These instructions contain important care information. Keep these instructions safe and if you pass on the product to anyone else please pass on the documentation as well.

Intended use

The irrigation control is intended to control the volume of water flowing through irrigation systems. The irrigation control stops the water supply to irrigation systems after a set volume.
Any other use is improper! Consequences of improper use can be:
- Injury to the user or persons nearby
- Damage to the product, the work piece or objects near the product
- Warranty, liability or insurance entitlements being voided.

The irrigation control is not intended for commercial use.

Parts description

1a Adapter
1b Adapter
2 Prefilter
3 Irrigation control
4 Water intake (union nut)
5 Adjustment wheel with instrument dial
6 Hose adapter (hose connector)

Technical Data

Dimensions without adapter, prefilter and hose adapter:	approx. 60 x 131 x 72 mm (w x h x d)
Weight without adapter, prefilter and hose adapter:	approx. 163 g
Tap connector (without adapter):	30.75 mm (G1")
Tap connector (with adapter):	19.0 mm (G1/2") 24.5 mm (G3/4")
Hose connector:	hose quick-disconnect 1/2"
Water temperature:	+4 to +30 °C
Operating temperature:	2–8 bar / 30–120 PSI
Irrigation volume control range:	0–5,000 litres
	Protect from frost
	Not suitable for potable water

CE Complies with European safety regulations

Scope of delivery

1 Irrigation Regulator
2 Adapter
1 Prefilter
1 Instructions for assembly and use

Safety information

- Only use the irrigation control with clean water. Dirty water, e.g. from cisterns, may damage the mechanism.
- Do not use water which has passed through the irrigation control as potable water. The components of the irrigation control are not food-safe.
- Do not use the irrigation control without prefilter. Suspended particles and dirt particles in the water could impact the functionality.
- Only use the irrigation control with cold water. Plastic parts could deform when used with a warm water supply.
- Close the tap when not in use and when absent. Malfunctions could result in uncontrolled, continuous water leaks.
- Protect the irrigation control from frost. The freezing residual water inside the irrigation control will expand and may cause the housing to burst.

Connecting the irrigation control

Connects directly to faucet

- Place the pre-filter 2 in the nut 4.
- Screw the irrigation regulator 3 to the faucet. To do so, hold on to the irrigation control 3 whilst turning only the union nut 4 (Fig. C / II).
- Attach the hose. You must hear the coupler latch in (Fig. D).

Connection with adapter

- Screw the adapter 1a to the faucet (fig. E).
- Place the pre-filter 2 in the adapter 1b (if no adapter is available, place the pre-filter 2 directly in the nut 4).
- Screw the irrigation regulator 3 to the faucet. To do so, hold on to the irrigation control 3 whilst turning only the union nut 4.
- Attach the hose. You must hear the coupler latch in.

Using the irrigation control

Starting irrigation

- Open the tap.
- Turn the adjustment wheel 5 clockwise to set the desired water volume (Fig. F/I). Irrigation will start at the set water volume.

Adjusting the water volume

- Turn the adjustment wheel 5 clockwise to the desired value (Fig. F/I). Do not turn the adjustment wheel 5 counter-clockwise.

Stopping irrigation

On the irrigation control:
To set to a different water volume for the next irrigation:
- Turn the adjustment wheel 5 clockwise to „OFF" (Fig. F/II). Irrigation will stop.

On the tap:
To keep the setting for the next irrigation:
- Leave the adjustment wheel 5 as set.
- Close the tap. Irrigation will stop.

Cleaning and Care

Cleaning the housing

- Do not use aggressive chemicals or scouring agents.
- Clean the housing with a damp cloth and washing-up liquid.
- Blow out connectors with compressed air to clean.
- Be careful not to lose the rubber seals.

Cleaning the adapter and prefilter

- Clean the adapter 1a 1b and the pre-filter 2 with compressed air.
- Be careful not to lose the rubber seals.

Storage

- Remove the irrigation regulator 3, the adapter 1a 1b and the pre-filter 2 from the faucet.
- Set the adjustment wheel 5 to any value and allow the irrigation control 3 to drain completely.
- Allow all parts to dry completely.
- Attach the adapter 1a 1b and the pre-filter 2 to the irrigation regulator 3 to avoid losses.
- Store all parts protected from frost.

Repair

- Do not perform repairs yourself!
- Only have repairs carried out by the manufacturer.

Service

- Store the product, instructions for use and, if applicable, accessories in their original packaging. This will ensure all information and parts are always handy.
- Securely pack the product or use the original packaging to prevent transport damage.

Abraham-Diederichs products are submitted to strict quality control. If a malfunction occurs, however, please send the product to our service address.
A brief description of the defect will speed up troubleshooting and repairs.
Please include the sales receipt with the product during the warranty period. If the repair is not covered by warranty, we will invoice you for the repair.
IMPORTANT! We expressly state that according to the Product Liability Act, we are not liable for damages caused by our products, if these were caused by improper repair, or if parts were replaced not using our original parts or parts approved by us.

Abraham Diederichs GmbH & Co. oHG
Kundenservice

Oberkamper Strasse 39
Warenannahme Tor 1
D-42349 Wuppertal
Tel.: 00800 34 996 753 (toll-free)
Fax: +49 (0) 20 26 98 05 88
E-mail: adw@meister-werkzeuge.de

IAN 94459

Please have your receipt and the article number (e.g. IAN 12345) ready as your proof of purchase when enquiring about your product.

Disposal

The packaging is made of environmentally friendly materials, which may be disposed of through your local recycling facilities. Dispose of the unit according to local regulations.

EU Conformity Declaration CE

Orignal declaration of conformity
For the following product

Irrigation Regulator

IAN 94459 – TM107A No. 9929253
YOM 2014

we hereby confirm compliance with the following directives:

2006 / 42 EC
2004 / 108 EC
2006 / 95 EC
Applied standards:

EN 60730-2-8:2003
DIN 31000:2011
EN 60335-1:2012
EN ISO 4892-3:2011
2006 / 42 / EC
2001 / 95 / EC

German Product Safety Act

Wuppertal, 12 / 2013

Manfred Benning
Graduate Engineer
Technical Management / Product Development

94459_flo_Bewaesserungsregler_TM107A_GB_IE.indd 1
13.03.14 15:50

Bewässerungsregler

Einleitung

Wir beglückwünschen Sie zum Kauf Ihres neuen Produkts. Sie haben sich damit für ein hochwertiges Produkt entschieden. Die Bedienungsanleitung ist Bestandteil dieses Produkts. Bitte lesen Sie diese Anleitung vollständig durch und beachten Sie die Hinweise. Diese Anleitung enthält wichtige Pflegeinformationen. Bewahren Sie die Anleitung deshalb gut auf und geben Sie diese auch an eventuelle Nachbesitzer weiter.

Bestimmungsgemäßer Gebrauch

Der Bewässerungsregler dient der Regulierung der durchlaufenden Wassermenge in Bewässerungssystemen. Der Bewässerungsregler stoppt die Wasserzufuhr für Bewässerungssysteme nach Ablauf einer einstellbaren Wassermenge.
Jede andere Verwendung ist bestimmungswidrig! Die Folgen bestimmungswidriger Verwendung können sein:
- Verletzung des Nutzers oder umstehender Personen
- Sachschäden am Produkt, am Werkstück oder an Gegenständen in der Umgebung des Produkts
- Verlust von Garantie-, Haftungs- und Versicherungsansprüchen.

Der Bewässerungsregler ist nicht für den gewerblichen Einsatz bestimmt.

Teilebeschreibung

1a Adapter
1b Adapter
2 Vorfilter
3 Bewässerungsregler
4 Wasser-Einlauf (Überwurfmutter)
5 Einstellrad mit Ziffernblatt
6 Schlauchadapter (Schlauchanschluss)

Technische Daten

Abmessungen ohne Adapter, Vorfilter und Schlauchadapter:	ca. 60 x 131 x 72 mm (B x H x T)
Gewicht ohne Adapter, Vorfilter und Schlauchadapter:	ca. 163 g
Wasserhahn-Anschluss (ohne Adapter):	30,75 mm (G1")
Wasserhahn-Anschluss (mit Adapter):	19,0 mm (G1/2") 24,5 mm (G3/4")
Schlauchanschluss:	Schlauchstecksystem 1/2"
Wassertemperatur:	+4 bis +30 °C
Betriebsdruck:	2–8 bar / 30–120 Psi
Regelbereich Bewässerungsmenge:	0–5.000 Liter

Vor Frost schützen

Nicht für Trinkwasser geeignet

Konformität mit europäischen Sicherheitsvorschriften

Lieferumfang

1 Bewässerungsregler
2 Adapter
1 Vorfilter
1 Montage- und Bedienungsanleitung

Sicherheitshinweise

- Betreiben Sie den Bewässerungsregler nur mit sauberem Wasser. Verschmutztes Wasser, z. B. aus Zisternen, kann den Mechanismus beschädigen.
- Benutzen Sie durch den Bewässerungsregler gelaufenes Wasser nicht als Trinkwasser. Die Bauteile des Bewässerungsreglers sind nicht lebensmittelecht.
- Betreiben Sie den Bewässerungsregler nicht ohne Vorfilter. Schwebeteilchen und Schmutzpartikel im Wasser können die Funktionsfähigkeit beeinträchtigen.
- Betreiben Sie den Bewässerungsregler nur mit kaltem Wasser. Beim Betreiben an einem Warmwasseranschluss können sich Kunststoffteile verformen.
- Drehen Sie bei Nichtgebrauch und Abwesenheit den Wasserhahn zu. Betriebsstörungen können zu unkontrolliertem, anhaltendem Wasseraustritt führen.
- Schützen Sie den Bewässerungsregler vor Frost. Das gefrierende Restwasser im Bewässerungsregler dehnt sich aus und kann das Gehäuse zum Bersten bringen.

Bewässerungsregler anschließen

Direktanschluss am Wasserhahn

- Legen Sie den Vorfilter 2 in die Überwurfmutter 4.
- Schrauben Sie die Bewässerungsregler 3 an den Wasserhahn. Halten Sie dazu den Bewässerungsregler 3 fest, während Sie nur die Überwurfmutter 4 drehen (Abb. C / II).
- Stecken Sie den Schlauch auf. Das Kupplungsstück muss hörbar einrasten (Abb. D).

Anschluss mit Adapter

- Schrauben Sie den Adapter 1a an den Wasserhahn (Abb. E).
- Legen Sie den Vorfilter 2 in den Adapter 1b (wenn Sie keine Adapter verwenden, legen Sie den Vorfilter 2 direkt in die Überwurfmutter 4).
- Schrauben Sie den Bewässerungsregler 3 an den Wasserhahn. Halten Sie dazu den Bewässerungsregler 3 fest, während Sie nur die Überwurfmutter 4 drehen.
- Stecken Sie den Schlauch auf. Das Kupplungsstück muss hörbar einrasten.

Bewässerungsregler benutzen

Bewässerung starten

- Drehen Sie den Wasserhahn auf.
- Drehen Sie das Einstellrad 5 im Uhrzeigersinn, um die gewünschte Wassermenge einzustellen (Abb. F / I). Die Bewässerung startet mit der eingestellten Wassermenge.

Wassermenge ändern

- Drehen Sie das Einstellrad 5 im Uhrzeigersinn auf den gewünschten Wert (Abb. F / I). Drehen Sie das Einstellrad 5 nicht gegen den Uhrzeigersinn.

Bewässerung stoppen

Am Bewässerungsregler:
Wenn Sie bei der nächsten Bewässerung eine andere Wassermenge einstellen wollen:
- Drehen Sie das Einstellrad 5 im Uhrzeigersinn auf „OFF" (Abb. F / II). Die Bewässerung ist gestoppt.

Am Wasserhahn:
Wenn Sie für die nächste Bewässerung den eingestellten Wert beibehalten wollen:
- Belassen Sie das Einstellrad 5 auf dem eingestellten Wert.
- Drehen Sie den Wasserhahn zu. Die Bewässerung ist gestoppt.

Reinigung und Pflege

Gehäuse reinigen

- Verwenden Sie keine aggressiven Chemikalien und keine Scheuermittel.
- Reinigen Sie das Gehäuse mit einem feuchten Tuch und Spülmittel.
- Reinigen Sie die Anschlüsse durch Ausblasen mit Druckluft.
- Achten Sie darauf, dass die Gummidichtungen nicht verloren gehen.

Adapter und Vorfilter reinigen

- Reinigen Sie die Adapter 1a 1b und den Vorfilter 2 durch Ausblasen mit Druckluft.

- Achten Sie darauf, dass die Gummidichtungen nicht verloren gehen.

Lagerung

- Nehmen Sie den Bewässerungsregler 3, die Adapter 1a 1b und den Vorfilter 2 vom Wasserhahn ab.
- Drehen Sie das Einstellrad 5 auf einen beliebigen Wert und lassen Sie den Bewässerungsregler 3 vollständig leerlaufen.
- Lassen Sie alle Teile vollständig trocknen.
- Montieren Sie die Adapter 1a 1b und den Vorfilter 2 an den Bewässerungsregler 3, um einem Verlust vorzubeugen.
- Lagern Sie alle Teile frostfrei.

Reparatur

- Führen Sie keine eigenmächtigen Reparaturversuche durch!
- Lassen Sie Reparaturen nur vom Hersteller durchführen.

Service

- Bewahren Sie das Produkt, die Betriebsanleitung und ggf. das Zubehör in der Originalverpackung auf. So haben Sie alle Informationen und Teile stets griffbereit.
- Zur Vermeidung von Transportschäden verpacken Sie das Produkt sicher oder verwenden Sie die Originalverpackung.

Abraham-Diederichs-Produkte unterliegen einer strengen Qualitätskontrolle. Sollte dennoch einmal eine Funktionsstörung auftreten, so senden Sie das Produkt bitte an unsere Service-Anschrift.
Eine Kurzbeschreibung des Defekts verkürzt die Fehlersuche und Reparaturzeit.
Während der Garantiezeit legen Sie dem Produkt bitte den Kaufbeleg bei. Sofern es sich um keine Garantiereparatur handelt, werden wir Ihnen die Reparaturkosten in Rechnung stellen.
WICHTIG! Wir weisen ausdrücklich darauf hin, dass wir nach dem Produkthaftungsgesetz nicht für durch unsere Produkte hervorgerufene Schäden einzustehen haben, sofern diese durch unsachgemäße Reparatur verursacht oder bei einem Teileaustausch nicht unsere Originalteile bzw. von uns freigegebene Teile verwendet wurden.

Abraham Diederichs GmbH & Co. oHG
Kundenservice

Oberkamper Strasse 39
Warenannahme Tor 1
D-42349 Wuppertal
Tel.: 00800 34 996 753 (kostenfrei)
Fax: +49 (0) 20 26 98 05 88
E-Mail: adw@meister-werkzeuge.de

IAN 94459

Bitte halten Sie für alle Anfragen den Kassenbon und die Artikelnummer (z. B. IAN 12345) als Nachweis für den Kauf bereit.

Entsorgung

Die Verpackung besteht aus umweltfreundlichen Materialien, die Sie über die örtlichen Recyclingstellen entsorgen können. Entsorgen Sie das Gerät nach regionaler Vorschrift.

EG-Konformitätserklärung CE

Original-Konformitätserklärung
Für das nachstehende Erzeugnis

Bewässerungsregler

IAN 94459 – TM107A Nr. 9929253
Bj. 2014

wird die Übereinstimmung mit folgenden Richtlinien erklärt:

2006 / 42 EC
2004 / 108 EC
2006 / 95 EC

Angewandte Normen:

EN 60730-2-8:2003
DIN 31000:2011
EN 60335-1:2012
EN ISO 4892-3:2011
2006 / 42 / EG
2001 / 95 / EG
ProdSG

Wuppertal, 12 / 2013

Manfred Benning
Dipl.-Ing.
Technische Leitung / Produktentwicklung

ABRAHAM DIEDERICHS GMBH & CO. OHG
Oberkamper Strasse 37–39
D-42349 Wuppertal

Art.-Nr.: 9929253

Last Information Update
Stand der Informationen: 03 / 2014
Ident.-No.: 9929253032014-GB / IE

94459_flo_Bewaesserungsregler_TM107A_GB_IE.indd 2 13.03.14 15:50