PARKSIDE

PDF ONLINE
www.lidl-service.com

Messerhäcksler / 2400W Shredder / Broyeur de végétaux à lames PMH 2400 A1

DE AT CH
Messerhäcksler
Originalbetriebsanleitung

FR BE
Broyeur de végétaux à lames
Traduction des instructions d'origine

PL
Rozdrabniacz nożowy
Tłumaczenie oryginalnej instrukcji obsługi

SK
Nožová rezačka
Preklad originálneho návodu na obsluhu

GB IE
2400W Shredder
Translation of the original instructions

NL BE
Messenhakselaar
Vertaling van de originele gebruiksaanwijzing

CZ
Zahradní drtič
Překlad originálního provozního návodu

IAN 325329_1910

OS

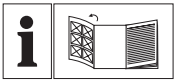

DE AT CH

Klappen Sie vor dem Lesen die Seite mit den Abbildungen aus und machen Sie sich anschließend mit allen Funktionen des Gerätes vertraut.

GB IE

Before reading, unfold the page containing the illustrations and familiarise yourself with all functions of the device.

FR BE

Avant de lire le mode d'emploi, ouvrez la page contenant les illustrations et familiarisez-vous ensuite avec toutes les fonctions de l'appareil.

NL BE

Vouw vóór het lezen de pagina met de afbeeldingen open en maak u vertrouwd met alle functies van het apparaat.

PL

Przed przeczytaniem proszę rozłożyć stronę z ilustracjami, a następnie proszę zapoznać się z wszystkimi funkcjami urządzenia.

CZ

Před čtením si otevřete stranu s obrázky a potom se seznamte se všemi funkcemi přístroje.

SK

Pred čítaním si odklopte stranu s obrázkami a potom sa oboznámte so všetkými funkciami prístroja.

DE / AT / CH	Originalbetriebsanleitung	Seite	4
GB / IE	Translation of the original instructions	Page	19
FR / BE	Traduction des instructions d'origine	Page	34
NL / BE	Vertaling van de originele gebruiksaanwijzing	Pagina	52
PL	Tłumaczenie oryginalnej instrukcji obsługi	Strona	67
CZ	Překlad originálního provozního návodu	Strana	83
SK	Preklad originálneho návodu na obsluhu	Strana	97

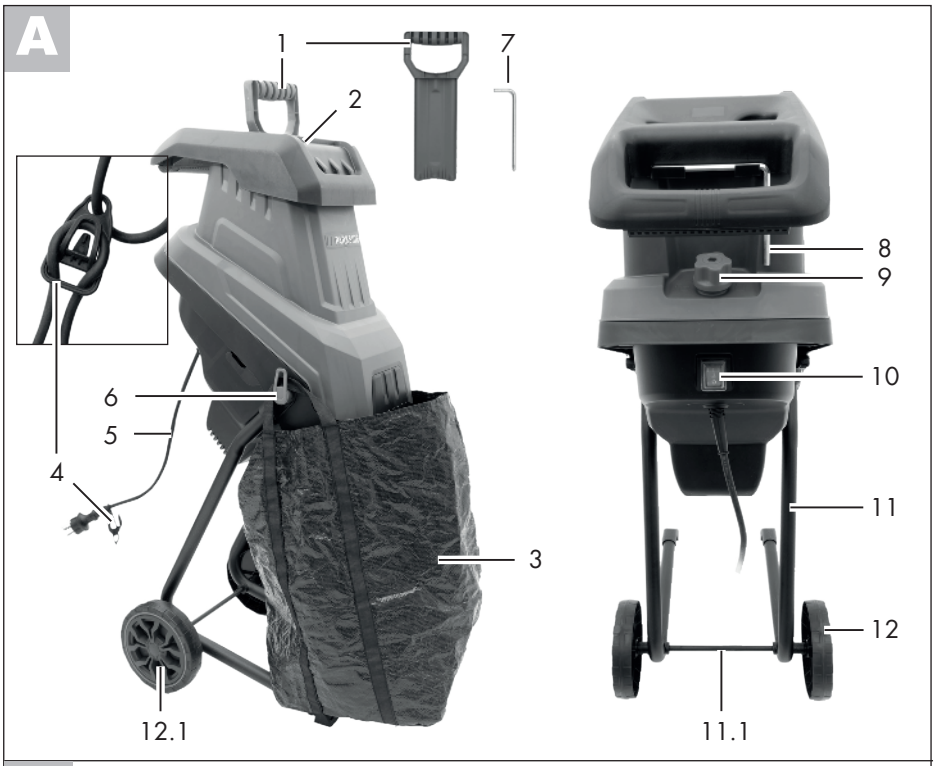

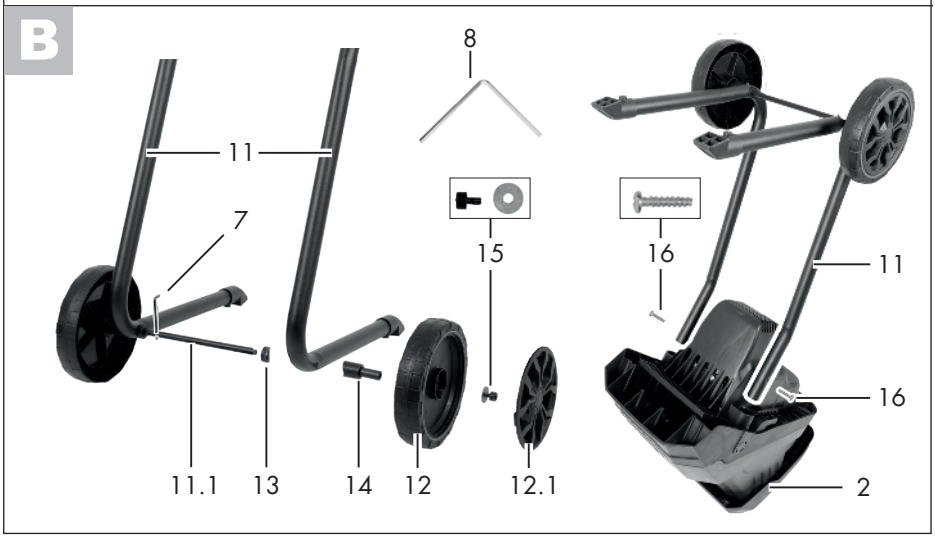

PARKSIDE

Inhalt

Einleitung **4**
Bestimmungsgemäße Verwendung **4**
Allgemeine Beschreibung **5**
Lieferumfang 5
Übersicht 5
Funktionsbeschreibung 5
Technische Daten **6**
Sicherheitshinweise **6**
Bildzeichen in der Betriebsanleitung ... 6
Bildzeichen auf der Maschine 7
Allgemeine Sicherheitshinweise 7
Restrisiken 11
Montage **12**
Räder und Fahrgestell montieren 12
Fangsackbefestigungen anbringen ... 12
Bedienung **12**
Inbetriebnahme 12
Ein- und Ausschalten 12
Fangsack leeren 13
Überlastungsschutz 13
Wiederanlaufsperre 13
Arbeitshinweise **13**
Allgemeine Arbeitshinweise 13
Blockierungen lösen 13
Wartung und Reinigung **14**
Allgemeine Reinigungs- und Wartungsarbeiten 14
Messer wenden oder wechseln 14
Lagerung 15
Entsorgung/Umweltschutz **15**
Ersatzteile/Zubehör **16**
Fehlersuche **16**
Garantie **17**
Reparatur-Service **18**
Service-Center **18**
Importeur **18**
Original-EG-Konformitätserklärung **113**
Explosionszeichnung **121**

Einleitung

Herzlichen Glückwunsch zum Kauf Ihres neuen Gerätes. Sie haben sich damit für ein hochwertiges Gerät entschieden. Dieses Gerät wurde während der Produktion auf Qualität geprüft und einer Endkontrolle unterzogen. Die Funktionsfähigkeit Ihres Gerätes ist somit sichergestellt.
Es ist nicht auszuschließen, dass sich in Einzelfällen am oder im Gerät Restmengen von Schmierstoffen befinden. Dies ist kein Mangel oder Defekt und kein Grund zur Besorgnis.

Die Betriebsanleitung ist Bestandteil dieses Gerätes. Sie enthält wichtige Hinweise für Sicherheit, Gebrauch und Entsorgung. Machen Sie sich vor der Benutzung des Gerätes mit allen Bedien- und Sicherheitshinweisen vertraut. Benutzen Sie das Gerät nur wie beschrieben und für die angegebenen Einsatzbereiche. Bewahren Sie die Betriebsanleitung gut auf und händigen Sie alle Unterlagen bei Weitergabe des Gerätes an Dritte mit aus.

Bestimmungsgemäße Verwendung

Die Maschine ist zum Zerkleinern von faserigen oder holzigen Gartenabfällen wie z. B. Hecken- und Baumschnitt, Ästen, Rinde oder Tannenzapfen bestimmt.
Jede andere Verwendung, die in dieser Anleitung nicht ausdrücklich zugelassen wird, kann zu Schäden an der Maschine führen und eine ernsthafte Gefahr für den Benutzer darstellen.
Der Messerhäcksler darf nicht mit Steinen, Glas, Metall, Knochen, Kunststoffen oder Stoffabfällen be-

füllt werden.
Diese Maschine ist nicht zur gewerblichen Nutzung geeignet. Bei gewerblichem Einsatz erlischt die Garantie. Jede andere Verwendung, die in dieser Betriebsanleitung nicht ausdrücklich zugelassen wird, kann zu Schäden an der Maschine führen und eine ernsthafte Gefahr für den Benutzer darstellen.
Die Benutzung der Maschine im Regen oder in feuchter Umgebung ist verboten.
Der Bediener oder Nutzer ist für Unfälle oder Schäden an anderen Menschen oder deren Eigentum verantwortlich.
Der Hersteller haftet nicht für Schäden, die durch bestimmungswidrigen Gebrauch oder falsche Bedienung verursacht wurden.

Allgemeine Beschreibung

Die Abbildung der wichtigsten Funktionsteile finden Sie auf den Ausklappseiten.

Lieferumfang

Nehmen Sie die Maschine vorsichtig aus der Packung und prüfen Sie, ob die nachfolgenden Teile vollständig sind:

- Messerhäcksler
- Fahrgestell (3 Teile)
- 2 Räder mit Radabdeckungen + Montagematerial
- Fangsackbefestigung
- Innensechskantschlüssel
- Winkel-Kreuzschlitzschraubendreher
- Fangsack
- Nachschieber
- Betriebsanleitung

Entsorgen Sie das Verpackungsmaterial ordnungsgemäß.

Übersicht

A
1 Nachschieber
2 Einfülltrichter
3 Fangsack
4 Kabelzugentlastung
5 Netzleitung
6 Fangsackbefestigung
7 Winkel-Kreuzschlitzschraubendreher
8 Innensechskantschlüssel
9 Gehäuseverriegelung
10 Ein-/Ausschalter
11 Fahrgestell
11.1 Achse
12 Rad
12.1 Radabdeckung

B
13 Unterlegscheibe, gebogen
14 Hülse
15 Schraube und Beilegscheibe
16 Kreuzschlitzschraube

D
17 Messer
18 Messerplatte
19 Zugangsbohrung
20 Schraube

Funktionsbeschreibung

Der Messerhäcksler besitzt einen leistungsstarken Elektromotor mit Überlastungsschutz. Als Schneidsystem wird ein Messersystem eingesetzt. Das robuste Fahrgestell sorgt für Standsicherheit und gute Beweglichkeit der Maschine.
Die Funktion der Bedienteile entnehmen Sie bitte den nachfolgenden Beschreibungen.

Technische Daten

Messerhäcksler ..... PMH 2400 A1
Nennaufnahmeleistung .... 2400 W (P40)*
Netzspannung ..... 220-240 V~; 50 Hz
Schutzklasse ..... ⧈ II (Doppelisolierung)
Schutzart.....IPX4
Leerlaufdrehzahl (n_0)..... 3900 min^{-1}
Aststärke ..... max. 45 mm**
Inhalt des Fangsacks.....ca. 45 l
Gewicht.....ca. 8,56 kg
Schalldruckpegel
(L_{pA}) .....92,5 dB(A), K_{pA}= 3 dB(A)
Schallleistungspegel (L_{WA})
gemessen..... 103,1 dB(A);
K_{WA}= 2,35 dB(A)
garantiert..... 106 dB(A)

Die Schallwerte wurden nach Geräuschmessverfahren EN ISO 3744:2010 ermittelt.

* *Dauerlaufbetrieb mit Aussetzbelastung (40 Sek Belastung - 60 Sek Leerlauf)*

** *Die max. häckselbare Aststärke ist abhängig von der Holzart und der Beschaffenheit des Häckselgutes. Bei Hartholz (z. B. Eichen-/Buchenäste) ist die max. häckselbare Aststärke geringer als bei Weichholz (z. B. Kiefern-/Fichtenholz). Bei trockenem oder knorrigem Holz kann sich die Häckselstärke ebenfalls reduzieren.*

Lärmwerte wurden entsprechend den in der Konformitätserklärung genannten Normen und Bestimmungen ermittelt.

Sicherheitshinweise

Diese Maschine kann bei unsachgemäßem Gebrauch ernsthafte Verletzungen verursachen. Bevor Sie mit der Maschine arbeiten, lesen Sie sorgfältig die Betriebsanleitung und machen Sie sich mit allen Bedienteilen gut vertraut. Fragen Sie bei Unsicherheiten einen Fachmann um Rat. Bewahren Sie die Anleitung gut auf und geben Sie sie an jeden nachfolgenden Benutzer weiter, damit die Informationen jederzeit zur Verfügung stehen.

Bildzeichen in der Betriebsanleitung

Gefahrenzeichen mit Angaben zur Verhütung von Personen- oder Sachschäden

Gefahrenzeichen mit Angaben zur Verhütung von Personen- oder Sachschäden durch elektrischen Schlag

Gebotszeichen mit Angaben zur Verhütung von Schäden

Netzstecker ziehen

Hinweiszeichen mit Informationen zum besseren Umgang mit der Maschine

Bildzeichen auf der Maschine

Achtung!

Lesen Sie die Betriebsanleitung!

Augen- und Gehörschutz tragen

Schutzhandschuhe tragen

Maschine nicht dem Regen aussetzen

WARNUNG ! Schalten Sie die Maschine aus und ziehen Sie den Netzstecker, bevor Sie Einstellungen vornehmen, die Maschine reinigen oder wenn das Kabel beschädigt ist.

GEFAHR - Rotierende Schneidmesser. Halten Sie Hände und Füße außerhalb der Öffnungen, während die Maschine läuft.

Schutzklasse II (Doppelisolierung)

Nicht als Tritt verwenden!

Achtung! Gefahr durch wegschleudernde Teile! Abstand zum Einfülltrichter und Auswurfzone halten.
Andere Personen fernhalten

STOP

Vor dem Berühren irgendwelcher Maschinenteile abwarten, bis diese vollständig zum Stillstand gekommen sind.

L_{WA} 106 dB

Garantierter Schallleistungspegel

Elektrische Geräte gehören nicht in den Hausmüll

Allgemeine Sicherheitshinweise

WICHTIG VOR GEBRAUCH AUFMERKSAM LESEN. FÜR IHRE UNTERLAGEN AUFBEWAHREN.

Bei Auftreten eines Unfalles oder einer Störung während des Betriebs ist die Maschine sofort auszuschalten. Versorgen Sie Verletzungen sachgemäß oder suchen Sie einen Arzt auf. Lesen Sie zur Beseitigung von Störungen das Kapitel „Fehlersuche“ oder kontaktieren Sie unser Service-Center.

Schulung

- Lesen Sie die Anweisungen aufmerksam. Machen Sie sich mit den Stellteilen und der sachgemäßen Verwendung der Maschine vertraut.
- Kinder, Personen mit eingeschränkten körperlichen, sensorischen oder geistigen Fähigkeiten oder unzureichender Erfahrung und Wissen oder Personen, welche mit den Anweisungen nicht vertraut sind, darf die Verwendung der Maschine nie gestattet werden. Lokale Vor-

schriften können das Alter des Benutzers einschränken.
- Setzen Sie die Maschine niemals ein, während Personen, insbesondere Kinder, oder Haustiere in der Nähe sind.
- Denken Sie daran, dass der Benutzer für Unfälle oder Gefährdungen gegenüber anderer Personen oder deren Eigentum verantwortlich ist.

Vorbereitung

- Tragen Sie Ohrenschutz und eine Schutzbrille. Tragen Sie diese während der gesamten Betriebsdauer der Maschine. Es besteht die Gefahr von Gehörschäden und Augenverletzungen.
- Tragen Sie beim Betreiben der Maschine immer festes Schuhwerk und lange Hosen. Betreiben Sie die Maschine nicht barfuß oder wenn Sie offene Sandalen tragen. Vermeiden Sie das Tragen von Kleidung, die lose herabhängt oder solche mit hängenden Schnüren oder Krawatten. Diese könnten sich im Einfülltrichter verfangen und zu schweren Verletzungen führen.
- Benutzen Sie die Maschine nur im Freien (d. h. nicht an einer Wand oder einem anderen starren Gegenstand) und auf einer festen, ebenen Fläche.
- Benutzen Sie die Maschine nicht auf einer gepflasterten, mit Kies bestreuten Fläche auf der ausgeworfenes Material Verletzungen verursachen könnte.
- Überprüfen Sie immer vor Inbetriebnahme der Maschine visuell, dass die Schneidwerkzeuge, die Schrauben der Schneidwerkzeuge und sonstige Befestigungsmittel sicher sind, das Gehäuse unbeschädigt und dass die Schutzeinrichtungen und Schutzschilde an ihrem Platz sind. Beschädigte oder verschlissene Teile sind als Satz auszutauschen, um die Balance beizubehalten. Beschädigte oder unleserliche Aufkleber sind zu ersetzen.
- Überprüfen Sie immer vor Inbetriebnahme der Maschine visuell die Anschluss- und Verlängerungsleitung auf Zeichen von Beschädigung oder Alterung. Falls die Anschlussleitung im Gebrauch beschädigt wird, trennen Sie sie sofort von der Stromversorgung. BERÜHREN SIE DIE ANSCHLUSSLEITUNG NICHT, BEVOR SIE VON DER STROMVERSORGUNG GETRENNT IST. Benutzen Sie die Maschine nicht, wenn die Anschlussleitung verwickelt, beschädigt oder verschlissen ist.

Betrieb

- Vergewissern Sie sich vor dem Einschalten der Maschine, dass der Einfülltrichter leer ist.
- Halten Sie mit Kopf und Körper Abstand zur Einwurföffnung.
- Lassen Sie nicht zu, dass sich Hände, andere Körperteile oder Kleidung im Einfülltrichter, im Auswurfkanal oder in die Nähe bewegter Teile befinden.
- Achten Sie darauf, nicht das Gleichgewicht zu verlieren und sicher zu stehen. Vermeiden Sie

eine abnormale Körperhaltung. Strecken Sie sich nicht vor. Stehen Sie beim Einwerfen von Material niemals auf einer höheren Ebene als der Ebene der Grundfläche der Maschine.

- Halten Sie sich beim Betrieb der Maschine immer außerhalb des Auswurfzone.
- Benutzen Sie die Maschine nicht bei Regen und bei schlechter Witterung und besonders bei Blitzgefahr, um das Risiko von Blitzeinschlägen zu vermeiden. Arbeiten Sie nur bei Tageslicht oder guter Beleuchtung.
- Arbeiten Sie mit der Maschine nicht, wenn Sie müde oder unkonzentriert sind oder nach Einnahme von Alkohol oder Tabletten. Legen Sie immer rechtzeitig eine Arbeitspause ein. Gehen Sie mit Vernunft an die Arbeit.
- Achten Sie beim Einwurf von Material besonders darauf, dass darin kein Metall, Steine, Flaschen, Dosen oder andere Fremdkörper enthalten sind.
- Sollten in das Schneidwerkzeug Fremdkörper gelangen oder sollte die Maschine ungewöhnliche Geräusche erzeugen oder ungewöhnlich vibrieren, schalten Sie die Stromzufuhr sofort ab und lassen Sie die Maschine auslaufen. Trennen Sie die Maschine von der Stromversorgung und führen Sie die folgenden Schritte aus, bevor Sie die Maschine wieder einschalten und betreiben:
  - Überprüfen Sie die Maschine auf Schäden;
  - ersetzen oder reparieren Sie alle beschädigten Teile;
  - überprüfen Sie, ob irgendwelche Teile lose sitzen, und ziehen Sie diese gegebenenfalls an.
- Achten Sie darauf, dass sich kein verarbeitetes Material im Auswurfbereich ansammelt; dies könnte den richtigen Auswurf verhindern und zu Rückschlag des Materials durch die Einwurföffnung führen.
- Falls die Maschine verstopft, schalten Sie die Stromzufuhr ab und trennen Sie die Maschine von der Stromversorgung, bevor Sie mit der Reinigung beginnen. Achten Sie darauf, dass der Motor frei von Abfällen und sonstigen Ansammlungen ist, um den Motor vor Schaden oder möglichem Feuer zu bewahren.
- Betreiben Sie die Maschine nicht mit beschädigten oder fehlerhaften Schutzeinrichtungen oder Schutzschilden oder wenn sich die Sicherheitseinrichtungen, wie z. B. der Fangsack, nicht an ihrem Platz befinden.
- Betreiben Sie die Maschine nicht mit beschädigtem oder abgenutztem Kabel. Schließen Sie kein beschädigtes Kabel an die Stromversorgung an.
- Halten Sie das Verlängerungskabel von beweglichen, gefährlichen Teilen fern, um Beschädigungen an Kabel zu vermeiden, welche zum Berühren aktiver Teile führen können.
- Halten Sie die Lüftungsöffnungen frei von Abfall und anderen Ansammlungen, um den Motor vor Schäden oder Brand zu schützen.

- Transportieren Sie die Maschine nicht bei laufendem Motor.
- Schalten Sie die Maschine aus und ziehen sie den Netzstecker. Stellen Sie sicher, dass alle sich bewegenden Teile vollständig zum Stillstand gekommen sind
  - sobald Sie die Maschine verlassen;
  - bevor Sie Blockierungen beseitigen oder verstopfte Kanäle reinigen;
  - wenn die Anschluss- oder Verlängerungsleitung beschädigt oder verheddert ist;
  - bevor Sie die Maschine überprüfen, reinigen oder daran arbeiten.
- Kippen Sie die Maschine nicht bei laufendem Motor.
- Überlasten Sie Ihre Maschine nicht. Arbeiten Sie nur im angegebenen Leistungsbereich. Beachten Sie die angegebene maximalen Aststärke. Benutzen Sie Ihre Maschine nicht für Zwecke, für die sie nicht bestimmt ist.
- Schalten Sie die Maschine erst aus, wenn der Einfülltrichter völlig entleert ist, da die Maschine sonst verstopfen und u. U. danach nicht mehr anlaufen könnte.
- Benutzen Sie die Maschine nicht, wenn sich der Schalter nicht ein- und ausschalten lässt. Beschädigte Schalter müssen von unserem Service-Center ersetzt werden.
- Verwenden Sie nur für den Außenbereich zugelassene, spritzwassergeschützte Verlängerungsleitungen. Der Litzenquerschnitt der Verlängerungsleitung muss 2,5 mm² (H05RN-F) betragen. Rollen Sie eine Kabeltrommel vor Gebrauch immer ganz ab. Überprüfen Sie das Kabel auf Schäden.
- Benutzen Sie das Kabel nicht, um den Stecker aus der Steckdose zu ziehen. Schützen Sie das Kabel vor Hitze, Öl und scharfen Kanten.

Wartung und Aufbewahrung

- Schalten Sie nach dem Anhalten der Maschine zu Wartungs-, Inspektions- oder Aufbewahrungszwecken oder für den Austausch von Zubehör die Maschine aus und ziehen Sie den Netzstecker, und stellen Sie sicher, dass alle beweglichen Teile vollständig stillstehen. Lassen Sie die Maschine vor der Wartung, Verstellung usw. abkühlen. Warten Sie die Maschine mit Sorgfalt und halten Sie es sauber.
- Bewahren Sie die Maschine an einem trockenen Ort außerhalb der Reichweite von Kindern auf.
- Lassen Sie die Maschine vor der Lagerung immer abkühlen.
- Seien Sie sich bei der Instandhaltung des Häckselwerks bewusst, dass, obwohl die Stromzufuhr aufgrund der Verriegelung der Schutzeinrichtung ausgeschaltet ist, das Häckselwerk immer noch bewegt werden kann.
- Ersetzen Sie verschlissene oder beschädigte Teile aus Sicherheitsgründen. Verwenden Sie ausschließlich Originalteile und Originalzubehör, das vom Her-

steller geliefert und empfohlen wird. Der Einsatz von Fremdteilen führt zum sofortigen Verlust des Garantieanspruchs.
- Versuchen Sie niemals, die Verriegelung der Schutzeinrichtung zu umgehen.
- Versuchen Sie nicht, die Maschine selbst zu reparieren, es sei denn, Sie besitzen hierfür eine Ausbildung. Sämtliche Arbeiten, die nicht in dieser Anleitung angegeben werden, dürfen nur von unserem Service-Center ausgeführt werden.
- Wenn die Anschlussleitung dieses Gerätes beschädigt wird, muss sie durch den Hersteller oder seinen Kundendienst oder eine ähnlich qualifizierte Person ersetzt werden, um Gefährdungen zu vermeiden.

Befestigung des Fangsacks

- Schalten sie die Maschine vor dem Anbringen oder dem Entfernen des Fangsacks aus.

Empfehlung

- Die Maschine sollte über eine Fehlerstrom-Schutzeinrichtung (RCD) mit einem Auslösestrom von höchstens 30 mA versorgt werden.
- Vermeiden Sie es, die Maschine bei schlechten Wetterbedingungen zu betreiben, besonders bei Blitzgefahr.

Restrisiken

Auch wenn Sie dieses Elektrowerkzeug vorschriftsmäßig bedienen, bleiben immer Restrisiken bestehen. Folgende Gefahren können im Zusammenhang mit der Bauweise und Ausführung dieses Elektrowerkzeugs auftreten:

a) Gehörschäden, falls kein geeigneter Gehörschutz getragen wird.
b) Augenschäden, falls kein geeigneter Augenschutz getragen wird.

⚠ Warnung! Dieses Elektrowerkzeug erzeugt während des Betriebs ein elektromagnetisches Feld. Dieses Feld kann unter bestimmten Umständen aktive oder passive medizinische Implantate beeinträchtigen. Um die Gefahr von ernsthaften oder tödlichen Verletzungen zu verringern, müssen Anwender mit medizinischen Implantaten Rücksprache mit ihrem Arzt und dem Hersteller des medizinischen Implantats halten, bevor die Maschine bedient wird.

Montage

B Räder und Fahrgestell montieren

Montieren Sie die Räder nacheinander, das vereinfacht die Montage.

Räder montieren

1. Stecken Sie die gebogene Unterlegscheibe (13) mit der Wölbung nach außen auf die Achse (11.1) auf.
2. Schieben Sie die Achse (11.1) in das Fahrgestell (11) ein.
3. Stecken Sie die Hülse (14), auf der sich das Rad frei drehen kann, auf die Achse auf, mit der Wölbung Richtung Fahrgestell.
4. Stecken Sie das Rad (12) ohne Radabdeckung (12.1) auf die Hülse (14) auf.
5. Schrauben Sie das Rad fest mit Hilfe des Innensechskantschlüssels (8) und der Schraube und Beilegscheibe (15). Fixieren Sie die Achse für die Verschraubung mit dem Winkel-Kreuzschlitzschraubendreher (7) in der vorgesehenen Bohrung in der Achse.
6. Klipsen Sie die Radabdeckung (12.1) in das Rad auf.
7. Montieren Sie analog das zweite Rad.

Fahrgestell montieren

8. Stellen Sie den Häcksler auf dem Einfülltrichter (2) ab. Schieben Sie das Fahrgestell (11) in den Häcksler ein.
9. Fixieren Sie das Fahrgestell mit den beiliegenden Kreuzschlitzschrauben (16).

C Fangsackbefestigungen anbringen

Klipsen Sie die beiden Fangsackbefestigungen (6) an die zwei vorgesehenen Stellen rechts und links am Maschinengehäuse ein.

Bedienung

A Inbetriebnahme

Der Einfülltrichter muss leer sein.

- Hängen Sie den Fangsack (3) in die beiden Fangsackbefestigungen (6) rechts und links am Gehäuse ein.

A Ein- und Ausschalten

Achten Sie darauf, dass die Netzspannung mit den Angaben des Typenschildes übereinstimmt.

1. Formen Sie aus dem Ende der Verlängerungsleitung eine Schlaufe und hängen Sie diese in die Kabelzugentlastung am Netzkabel (5) ein. Siehe Detailbild A.
2. Schließen Sie die Verlängerungsleitung an.
3. Schalten Sie die Maschine am Ein-/Ausschalter (10) ein „I“.
4. Zum Ausschalten schalten Sie den Ein-/Ausschalter (10) wieder auf Position „0“.

STOP

Achtung! Verletzungsgefahr durch rotierende Messer! Die Messer laufen nach dem Ausschalten nach.

A Fangsack leeren

Netzstecker ziehen.

Leeren Sie den Fangsack rechtzeitig. Beachten Sie, dass sich der Fangsack unter dem Auswurfkanal ungleichmäßig füllt!

1. Schalten Sie die Maschine am Ein-/Ausschalter (10) in Stellung „0".
2. Entnehmen Sie den Fangsack (3) und entleeren Sie diesen.
3. Hängen Sie den Fangsack (3) wieder in die Fangsackbefestigungen (6) ein.

Überlastungsschutz

Bei Überbeanspruchung, z. B. durch zu dicke Äste, schaltet sich die Maschine automatisch ab.
Zum Wiederanlauf lassen Sie die Maschine abkühlen und schalten Sie sie dann wieder ein.

Wiederanlaufsperre

Nach einem Stromausfall läuft die Maschine bei Wiederkehr der Netzspannung nicht selbsttätig wieder an. Zum Einschalten schalten Sie die Maschine am Ein-/Ausschalter wieder ein „I".

Arbeitshinweise

Allgemeine Arbeitshinweise

Halten Sie beim Häckseln genügend Abstand zur Maschine, da lange Äste beim Einziehen ausschlagen können. Es besteht Verletzungsgefahr.

Tragen Sie Augen- und Gehörschutz.
Tragen Sie Schutzhandschuhe.
Es besteht Verletzungsgefahr.

- Führen Sie Ihr Häckselgut in den Einfülltrichter ein. Halten Sie Äste beim Zuführen in die Maschine fest, bis sie automatisch eingezogen werden. Das Material wird eingezogen und gehäckselt.
- Richten Sie sich nach der möglichen Einzugsgeschwindigkeit des Häckslers und überlasten Sie die Maschine nicht.
- Um ein Verstopfen zu vermeiden, häckseln Sie welke, mehrere Tage gelagerte Gartenabfälle und dünne Zweige abwechselnd mit Ästen.
- Entfernen Sie vor dem Häckseln Wurzeln von anhängenden Erdresten und Steinen, um ein unnötig schnelles Stumpfwerden der Messer zu vermeiden.
- Häckseln Sie kein weiches, feuchtes Material wie Küchenabfälle, sondern kompostieren Sie es direkt.
- Heben Sie ein paar trockene Äste bis zum Schluss auf, um diese zur Unterstützung der Maschinenreinigung zu benutzen.
- Schalten Sie die Maschine erst aus, wenn sämtliches Häckselgut durch den Messerbereich gelaufen ist. Ansonsten kann beim erneuten Starten das Messer blockieren.

D Blockierungen lösen

Schalten Sie vor allen Wartungs- und Reinigungsarbeiten die Maschine aus, ziehen Sie den Netzstecker und warten Sie den Stillstand der Messer ab. Es besteht Verletzungs- und Lebensgefahr durch elektrischen Schlag, Brand und rotierende Messer.

- Vergewissern Sie sich, dass die Netzleitung (5) vom Netz getrennt ist.
- Lösen Sie die Gehäuseverriegelung (9).
- Kippen Sie das vordere Gehäuseteil des Häckslers nach vorne.
  Sie können den vorderen Gehäusteil auch ganz abnehmen und zur Seite legen. Dafür lösen Sie die Gehäuseverriegelung (9) und nehmen Sie den vorderen Gehäusteil senkrecht nach oben ab.
- Sie haben freien Zugang zu den Messern (17).

Tragen Sie Schutzhandschuhe.
Es besteht Verletzungsgefahr.

- Jetzt können Sie die Blockierung in der Maschine beheben.

Die Maschine besitzt einen Sicherheitsschalter.
Die Gehäuseverriegelung muss anschließend wieder festgeschraubt und **handfest** angezogen werden, **ansonsten lässt sich die Maschine später nicht starten.**

Wartung und Reinigung

Lassen Sie Arbeiten, die nicht in dieser Anleitung beschrieben sind, von einer von uns ermächtigten Kundendienststelle durchführen. Verwenden Sie nur Originalteile.

Tragen Sie beim Umgang mit dem Messer Handschuhe.
Es besteht Verletzungsgefahr.

Schalten Sie vor allen Wartungs- und Reinigungsarbeiten die Maschine aus, ziehen Sie den Netzstecker und warten Sie den Stillstand des Messers ab. Es besteht Verletzungs- und Lebensgefahr durch elektrischen Schlag, Brand und rotierende Messer.

Allgemeine Reinigungs- und Wartungsarbeiten

Spritzen Sie den Häcksler nicht mit Wasser ab. Gefahr durch elektrischen Schlag!

- Halten Sie die Maschine, die Räder und die Lüftungsöffnungen stets sauber. Verwenden Sie zum Reinigen eine Bürste oder ein Tuch, aber keine Reinigungs- bzw. Lösungsmittel.
- Kontrollieren Sie die Maschine, insbesondere Schutzeinrichtungen, vor jedem Gebrauch auf Beschädigungen wie lose, abgenutzte oder beschädigte Teile. Prüfen Sie den festen Sitz aller Muttern, Bolzen und Schrauben.
- Überprüfen Sie Abdeckungen und Schutzeinrichtungen auf Beschädigungen und korrekten Sitz. Tauschen Sie diese gegebenenfalls aus.
- Bewahren Sie die Maschine trocken und außerhalb der Reichweite von Kindern auf. Umhüllen Sie die Maschine nicht mit Nylonsäcken, da sich Feuchtigkeit bilden könnte.

D Messer wenden oder wechseln

Schalten Sie vor allen Wartungs- und Reinigungsarbeiten die Maschine aus, ziehen Sie den Netzstecker und warten Sie den Stillstand der Messer ab. Es besteht Verletzungs- und Lebensgefahr durch elektrischen Schlag, Brand und rotierende Messer.

1. Vergewissern Sie sich, dass die Netzleitung (5) vom Netz getrennt ist.
2. Lösen Sie die Gehäuseverriegelung (9).
3. Kippen Sie das vordere Gehäuseteil des Häckslers nach vorne. Sie können es ganz abnehmen und zur Seite legen, so haben Sie freien Zugang zu den Messern (17).
   Dafür lösen Sie die Gehäuseverriegelung (9) und nehmen Sie den vorderen Gehäusteil senkrecht nach oben ab.
4. Blockieren Sie mit z. B. einem Schraubendreher (nicht im Lieferumfang enthalten) die Messerplatte (18).
   Führen Sie den Schraubendreher durch die Zugangsbohrung (19) und drehen Sie die Messerplatte (18) vorsichtig, bis Sie eine der beiden Blockierungsöffnungen erreichen. Jetzt können Sie den Schraubendreher durch die Messerplatte (18) führen, um diese zu blockieren.
5. Sie können mit dem Innensechskantschlüssel (8) die beiden Schrauben (20) lösen und das Messer (17) entnehmen.

Die Messer haben zwei Schneiden und können gewendet werden. Ersetzen und wenden Sie die Messer immer paarweise.
Schärfen Sie die Messer nicht nach!

Ersatzteile können Sie über unseren Online-Shop erwerben (siehe „Ersatzteile/Zubehör).

6. Zur Montage des Messers **verwenden Sie unbedingt neue Schrauben** und ziehen diese mit 16 Nm Anzugsdrehmoment mit einem Drehmomentschlüssel an.

Die Maschine besitzt einen Sicherheitsschalter.

Die Gehäuseverriegelung muss anschließend wieder festgeschraubt und **handfest** angezogen werden, **ansonsten lässt sich die Maschine später nicht starten.**

Lagerung

- Bewahren Sie die Maschine trocken und außerhalb der Reichweite von Kindern auf.
- Lassen Sie die Maschine abkühlen, bevor Sie die Maschine in geschlossenen Räumen abstellen.

Wir haften nicht für durch unsere Maschine hervorgerufene Schäden. Sofern diese durch unsachgemäße Reparatur oder den Einsatz von Nicht-Originalteilen bzw. durch nicht bestimmungsgemäßen Gebrauch verursacht werden.

Entsorgung/ Umweltschutz

Führen Sie Gerät, Zubehör und Verpackung einer umweltgerechten Wiederverwertung zu.

Elektrogeräte gehören nicht in den Hausmüll.

- Geben Sie die Maschine an einer Verwertungsstelle ab. Die verwendeten Kunststoff- und Metallteile können sortenrein getrennt werden und so einer Wiederverwertung zugeführt werden. Fragen Sie hierzu unser Service-Center.

Ersatzteile/Zubehör

Ersatzteile und Zubehör erhalten Sie unter www.grizzly-service.eu

Sollten Sie Probleme mit dem Bestellvorgang haben, verwenden Sie bitte das Kontaktformular. Bei weiteren Fragen wenden Sie sich an das „Service-Center“ (siehe Seite 18).

Pos. Explosionszeichnung	Bezeichnung	Bestell-Nr.
A 69	Nachschieber	91105703
A 70	Fangsack	91105705
A 55	Fangsackbefestigung	91105704
A 59–68	Fahrgestell + Räder	91105701
D 23+24+25	Messer + Schrauben	91105700

Fehlersuche

Problem	Mögliche Ursache	Fehlerbehebung
Motor läuft nicht	Netzspannung fehlt	Steckdose, Kabel, Leitung, Stecker prüfen, ggf. Reparatur durch Elektrofachmann
	Gehäuseverriegelung nicht geschlossen	Gehäuseverriegelung handfest anziehen
Gartenabfälle werden nicht eingezogen	Häckselgut ist zu weich	mit Holz nachschieben oder trockene Äste durchhäckseln
	Messerplatte ist blockiert	Blockierung lösen (s. Kapitel „Blockierungen lösen“)
	Häckselgut im Auswurfschacht	Stecker ziehen, Stillstand der Messer abwarten, Häckselgut aus dem Auswurfschacht entfernen
Maschine häckselt nicht zufrieden stellend	Messer sind abgenutzt	Messer prüfen und eventuell wenden, schleifen oder austauschen (siehe „Messer wenden oder wechseln“)

Garantie

Sehr geehrte Kundin, sehr geehrter Kunde, Sie erhalten auf dieses Gerät 3 Jahre Garantie ab Kaufdatum.
Im Falle von Mängeln dieses Produkts stehen Ihnen gegen den Verkäufer des Produkts gesetzliche Rechte zu. Diese gesetzlichen Rechte werden durch unsere im Folgenden dargestellte Garantie nicht eingeschränkt.

Garantiebedingungen

Die Garantiefrist beginnt mit dem Kaufdatum. Bitte bewahren Sie den Original-Kassenbon gut auf. Diese Unterlage wird als Nachweis für den Kauf benötigt.
Tritt innerhalb von drei Jahren ab dem Kaufdatum dieses Produkts ein Material- oder Fabrikationsfehler auf, wird das Produkt von uns – nach unserer Wahl – für Sie kostenlos repariert oder ersetzt. Diese Garantieleistung setzt voraus, dass innerhalb der Drei-Jahres-Frist das defekte Gerät und der Kaufbeleg (Kassenbon) vorgelegt und schriftlich kurz beschrieben wird, worin der Mangel besteht und wann er aufgetreten ist. Wenn der Defekt von unserer Garantie gedeckt ist, erhalten Sie das reparierte oder ein neues Produkt zurück. Mit Reparatur oder Austausch des Produkts beginnt kein neuer Garantiezeitraum.

Garantiezeit und gesetzliche Mängelansprüche

Die Garantiezeit wird durch die Gewährleistung nicht verlängert. Dies gilt auch für ersetzte und reparierte Teile. Eventuell schon beim Kauf vorhandene Schäden und Mängel müssen sofort nach dem Auspacken gemeldet werden. Nach Ablauf der Garantiezeit anfallende Reparaturen sind kostenpflichtig.

Garantieumfang

Das Gerät wurde nach strengen Qualitätsrichtlinien sorgfältig produziert und vor Anlieferung gewissenhaft geprüft.

Die Garantieleistung gilt für Material- oder Fabrikationsfehler. Diese Garantie erstreckt sich nicht auf Produktteile, die normaler Abnutzung ausgesetzt sind und daher als Verschleißteile angesehen werden können (z. B. Messer) oder für Beschädigungen an zerbrechlichen Teilen (z. B. Schalter).
Diese Garantie verfällt, wenn das Produkt beschädigt, nicht sachgemäß benutzt oder nicht gewartet wurde. Für eine sachgemäße Benutzung des Produkts sind alle in der Betriebsanleitung aufgeführten Anweisungen genau einzuhalten. Verwendungszwecke und Handlungen, von denen in der Betriebsanleitung abgeraten oder vor denen gewarnt wird, sind unbedingt zu vermeiden.
Das Produkt ist lediglich für den privaten und nicht für den gewerblichen Gebrauch bestimmt. Bei missbräuchlicher und unsachgemäßer Behandlung, Gewaltanwendung und bei Eingriffen, die nicht von unserer autorisierten Service-Niederlassung vorgenommen wurden, erlischt die Garantie.

Abwicklung im Garantiefall

Um eine schnelle Bearbeitung Ihres Anliegens zu gewährleisten, folgen Sie bitte den folgenden Hinweisen:

- Bitte halten Sie für alle Anfragen den Kassenbon und die Artikelnummer (IAN 325329_1910) als Nachweis für den Kauf bereit.
- Die Artikelnummer entnehmen Sie bitte dem Typenschild.
- Sollten Funktionsfehler oder sonstige Mängel auftreten, kontaktieren Sie zunächst die nachfolgend benannte Serviceabteilung **telefonisch** oder

per **E-Mail**. Sie erhalten dann weitere Informationen über die Abwicklung Ihrer Reklamation.

- Ein als defekt erfasstes Produkt können Sie, nach Rücksprache mit unserem Kundenservice, unter Beifügung des Kaufbelegs (Kassenbons) und der Angabe, worin der Mangel besteht und wann er aufgetreten ist, für Sie portofrei an die Ihnen mitgeteilte Service-Anschrift übersenden. Um Annahmeprobleme und Zusatzkosten zu vermeiden, benutzen Sie unbedingt nur die Adresse, die Ihnen mitgeteilt wird. Stellen Sie sicher, dass der Versand nicht unfrei, per Sperrgut, Express oder sonstiger Sonderfracht erfolgt. Senden Sie das Gerät bitte inkl. aller beim Kauf mitgelieferten Zubehörteile ein und sorgen Sie für eine ausreichend sichere Transportverpackung.

Reparatur-Service

Sie können Reparaturen, **die nicht der Garantie unterliegen**, gegen Berechnung von unserer Service-Niederlassung durchführen lassen. Sie erstellt Ihnen gerne einen Kostenvoranschlag.
Wir können nur Geräte bearbeiten, die ausreichend verpackt und frankiert eingesandt wurden.
Achtung: Bitte senden Sie Ihr Gerät gereinigt und mit Hinweis auf den Defekt an unsere Service-Niederlassung.
Nicht angenommen werden unfrei, per Sperrgut, Express oder mit sonstiger Sonderfracht eingeschickte Geräte.
Die Entsorgung Ihrer defekten, eingesendeten Geräte führen wir kostenlos durch.

Service-Center

DE **Service Deutschland**
Tel.: 0800 54 35 111
E-Mail: grizzly@lidl.de
IAN 325329_1910

AT **Service Österreich**
Tel.: 0820 201 222
(0,15 EUR/Min.)
E-Mail: grizzly@lidl.at
IAN 325329_1910

CH **Service Schweiz**
Tel.: 0842 665566
(0,08 CHF/Min.,
Mobilfunk max. 0,40 CHF/Min.)
E-Mail: grizzly@lidl.ch
IAN 325329_1910

Importeur

Bitte beachten Sie, dass die folgende Anschrift keine Serviceanschrift ist. Kontaktieren Sie zunächst das oben genannte Service-Center.

Grizzly Tools GmbH & Co KG
Stockstädter Straße 20
63762 Großostheim
Germany
www.grizzly-service.eu

Content

Introduction 19
Intended purpose..... 19
General description..... 20
Extent of the delivery 20
Overview..... 20
Functional description..... 20
Technical data 21
Safety information 21
Symbols used in the instruction manual..... 21
Graphical symbols on the machine... 22
General safety instructions 22
Residual risks..... 26
Assembly 26
Fitting the wheels and chassis..... 26
Attaching the collection bag 27
Operation 27
Initial start-up..... 27
Switching on and off 27
Emptying the collection bag 27
Overload protection 27
Restart lock..... 27
Working instructions 27
General working instructions 27
Removing blockages..... 28
Maintenance and cleaning 28
General cleaning and maintenance work..... 28
Turning or replacing blades..... 29
Storage..... 29
Disposal/environmental protection 30
Spare parts/accessories 30
Guarantee 31
Repair Service..... 32
Service-Center..... 32
Importeur 32
Troubleshooting 33
Translation of the original EC declaration of conformity 114
Exploded drawing 121

Introduction

Congratulations on the purchase of your new device. With it, you have chosen a high quality product.
During production, this equipment has been checked for quality and subjected to a final inspection. The functionality of your equipment is therefore guaranteed.
In some cases, residual amounts of lubricants may be present on or in the device. This is not a flaw or a defect and is no cause for concern.

The operating instructions constitute part of this product. They contain important information on safety, use and disposal. Before using the product, familiarise yourself with all of the operating and safety instructions. Use the product only as described and for the applications specified. Keep this manual safely and in the event that the product is passed on, hand over all documents to the third party.

Intended purpose

The machine is intended for shredding fibrous or woody garden waste such as hedge and tree prunings, branches, bark or pine cones.
Any other use not expressly approved in the present instruction manual can damage the machine and thus present a substantial risk for the user.
The shredder must not become filled with stones, glass, metal, bones, plastics or fabric waste.

This machine is not suitable for commercial use. The warranty is void in the case of commercial use. Any other use not expressly approved in this instruction manual can damage the machine and thus present a substantial risk for the user.
The use of the machine in the rain or a damp environment is prohibited.
The operator or user is responsible for any accidents or personal injury and/or material damage to third parties or their property.
The manufacturer is not liable for damage caused by improper use or incorrect operation.

General description

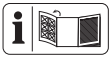

An illustration of the most important functional components can be found on the fold-out pages.

Extent of the delivery

Carefully unpack the appliance and check that it is complete:

- 2400W Shredder
- Chassis (3 parts)
- 2 wheels with wheel covers
  + Assembly materials
- Collection bag fixing point
- Allen key
- Angled Phillips Allen key
- Collection bag
- Pushing element
- Instruction Manual

Dispose of the packaging material correctly.

Overview

A
1 Pushing element
2 Hopper
3 Collection bag
4 Cable strain relief
5 Power line
6 Collection bag fixing point
7 Angled Phillips Allen key
8 Allen key
9 Housing lock
10 On/off switch
11 Chassis
11.1 Axle
12 Wheel
12.1 Wheel cover

B
13 Washer, curved
14 Bushing
15 Screw and washer
16 Phillips screw

D
17 Blade
18 Blade plate
19 Access hole
20 Screw

Functional description

The shredder features a powerful electric motor with overload protection. A blade system is used as the cutting mechanism. The robust chassis ensures stability and good machine mobility.
Read the sections below to learn more about each operating element's function.

Technical data

2400W Shredder ..... PMH 2400 A1

Rated input power.....2400 W (P40)*
Mains voltage..... 220-240 V~; 50 Hz
Protection class ..... ⧈ II
Protection type IPX4
Idle speed (n_0) ..... 3900 min^{-1}
Branch thickness ..... max. 45 mm**
Collection bag volume ..... approx. 45 l
Weight ..... approx. 8,56 kg
Sound pressure level
(L_{pA}) .....92,5 dB(A), K_{pA}= 3 dB(A)
Sound power level (L_{WA})
measured 103,1 dB(A); K_{WA}= 2,35 dB(A)
guaranteed ..... 106 dB(A)

The sound values were determined in accordance with the sound measurement procedure of EN ISO 3744:2010

* *Continuous operation with intermittent loading (40-second loading - 60-second idling)*

** *The maximum thickness of branch that can be shredded depends on the type of wood and properties of the shredding material.*
The maximum choppable branch thickness for hard wood (e.g. oak/beech branches) is less than for soft wood (e.g. pine/spruce wood). Dry or gnarled wood also means a reduction in the thickness that can be shredded.

Levels of noise were determined according to the norms and regulations in the declaration of conformity.

Safety information

This machine may cause serious injury if used improperly. Before working with the machine, carefully read the operating instructions and familiarise yourself with all the controls. Ask an expert for advice if you are unsure. Keep this manual in a safe place and pass it on to every subsequent user so that the information is available at all times.

Symbols used in the instruction manual

Hazard symbol with information on the prevention of personal injury or property damage

Hazard symbol with information on the prevention of personal injury or property damage through electric shock

Hazard symbol with information on damage prevention

Remove the mains plug

Advisory symbol with information on how to best use the machine

Graphical symbols on the machine

Caution!

Read the instruction manual!

Wear eye and hearing protection

Wear protective gloves

Do not expose the machine to rain

WARNING! Switch the machine off and remove the mains plug before changing settings, cleaning the machine or if the cable is damaged.

DANGER - rotating cutting blades. Keep your hands and feet away from the openings while the machine is running;

Protection class II

Do not use as a step!

Caution! Danger due to ejecting parts! Maintain a distance from the hopper and ejection zone. Keep other people away;

STOP

Before touching any machine parts, wait until they have come to a complete standstill.

L_{WA} 106 dB

Guaranteed sound power level

Electrical devices do not belong in domestic waste

General safety instructions

IMPORTANT
READ THROUGH CAREFULLY BEFORE USE. KEEP IN YOUR FILES.

In the case of an accident or malfunction during operation, the machine must be switched off immediately. Injuries must be properly treated or medical assistance sought.
Read the “Troubleshooting” section to correct any malfunctions or contact our Service Centre.

Training

- Read the instructions carefully. Familiarise yourself with the controls and how to use the machine correctly.
- Children, individuals with limited physical, sensory or mental capabilities, as well as those who have insufficient experience or knowledge or are not familiar with the instructions must never be permitted to use the machine. Local regulations may specify a restricted age limit for the user.
- The machine must never be used if people – especially children – or pets are nearby.

- Remember that the user is responsible for accidents or hazards towards other people or their property.

Preparation

- Wear hearing protection and safety goggles. Wear these at all times while operating the machine. There is a risk of hearing damage and eye injuries.
- Always wear sturdy shoes and full-length trousers during operation of the machine. Do not operate the machine in bare feet or with open sandals. Avoid wearing clothing that is hanging loose or clothing with hanging ribbons or cords. These could get caught in the hopper and lead to serious injuries.
- Only use the machine out in the open (i.e. not against a wall or other rigid object) and only while standing on a solid, level surface.
- Do not use the machine on a paved surface or a gravel surface where the ejected material could cause injury.
- Before putting into operation, always visually inspect the machine, the cutting tools, the screws of the cutting tools and other fastening materials to ensure they are secure, and that the housing is undamaged and the safety equipment and protective guards are in place. Damaged or worn parts are to be replaced as a set to ensure the machine remains balanced. Damaged or illegible stickers must be replaced.
- Before putting the machine into operation, always visually check the connecting cable and extension cable for signs of damage or ageing. If the connection cable is damaged during use, disconnect it immediately from the power supply. Do not touch the connection cable before it has been disconnected from the power supply. Do not use the machine if the connection cable is tangled, damaged or worn.

Operation

- Before turning on the machine, ensure that the hopper is empty.
- Keep your head and body away from the feed opening.
- Do not allow hands or other body parts or clothing to enter the hopper, or discharge chute, or to be in the vicinity of moving parts.
- Ensure you are standing securely and do not lose your balance. Avoid an abnormal work posture. Do not lean forward. When material is being fed in, never stand on a higher level than the base of the machine.
- Always stand outside the ejection zone while operating the machine.
- Do not use the machine in the rain and poor weather, especially when there is a risk of lightning, to reduce the risk of lightning strikes. Only work in daylight or where there is sufficient illumination.
- If you are tired or lacking in

concentration or have consumed alcohol or tablets, do not work with the machine. Always have a break on time. Work using common sense.

- When feeding in material, pay special attention to ensure it does not contain any metal, stones, bottles, cans or other foreign bodies.
- If foreign bodies enter the cutting tools, or if the machine generates unusual noises or vibrates unusually, immediately turn off the power supply and allow the machine to come to a standstill. Disconnect the machine from the mains supply and perform the following steps before switching the machine on again and operating it:
  - check the machine for damage;
  - replace or repair all damaged parts;
  - check whether there are any loose parts and tighten as necessary.
- Ensure the material being processed does not collect in the ejection zone; this could prevent proper ejection and lead to the material being thrown back out through the feed opening.
- If the machine becomes clogged, turn off the power supply and disconnect the machine from the mains supply before starting to clean it out.
  Ensure the motor is free of waste and other deposits to protect the motor from damage or the potential for fire.
- Do not operate the machine with damaged or defective safety equipment or protective guards, of if the safety equipment, e.g. the collection bag, are not in place.
- Do not operate the machine with a damaged or worn out cable.
  Do not connect a damaged cord to the power supply.
- Keep the extension cable away from dangerous moving parts to prevent damage to cables that can lead to contact with live parts.
- Keep the ventilation holes free of waste and other deposits to protect the motor from damage or fire.
- Do not transport the machine while the motor is in operation.
- Switch the machine off and pull out the mains plug. Make sure that all moving parts have come to a complete stop
  - before leaving the machine;
  - before clearing any blockages or cleaning out clogged ducts;
  - if the connection cable or extension cable is damaged or entangled;
  - before checking, cleaning or working on the machine.
- Do not tilt the machine while the motor is running.
- Do not overload your machine. Only work within the power range indicated. Observe the maximum indicated branch thickness. Do not use your machine for purposes for which it is not intended.
- Only turn off the machine once

the hopper is fully emptied otherwise the machine may become clogged and, under some circumstances, may not start again.
- Do not use the machine if the switch cannot be turned on and off. Damaged switches must be replaced by our service centre.
- Only use splash-proof extension cables approved for outdoor use. The wire cross-section of the extension cable must total 2,5 mm^2 (H05RN-F). Always roll out the cable drum completely before use. Check the cable for damage.
- Do not use the cable to pull the plug from the socket. Protect the cable from heat, oil and sharp edges.

Maintenance and storage

- Turn off the machine when stopping it for maintenance, inspection or storage purposes, or when replacing accessories, and pull out the mains plug and ensure all moving parts have come to a complete stop. Allow the machine to cool down before maintenance, adjusting settings etc. Maintain the machine with care and keep it clean.
- Store the machine in a dry place and out of reach of children.
- Always allow the machine to cool down before storage.
- When maintaining the shredding unit, be aware that it can always still move even if the power supply is switched off by the locking function or protective equipment.
- Replace worn or damaged parts in the interests of safety. Only use original parts and original accessories provided and recommended by the manufacturer. Using externally produced parts results in the immediate loss of any warranty claim.
- Never try to circumvent the locking function of the protective equipment.
- Do not try to repair the machine yourself unless you have professional training. All work not mentioned in these instructions may only be performed by our service centre.
- If the connection cable of this device is damaged, it must be replaced by the manufacturer or their customer service or by a similarly qualified person in order to avoid hazards.

Fastening the collection bag

- Switch off the machine before attaching or removing the collection bag.

Recommendation

- The machine should be powered by a residual current device (RCD) with a rated residual current of no more than 30 mA.
- Avoid operating the machine in poor weather conditions, especially when there is a lightning hazard.

Residual risks

There will always be residual risks even if you operate this electrical tool according to the instructions. The following hazards may occur in connection with the type and design of this power tool:

a) hearing damage if suitable ear protection is not worn.
b) eye damage if no suitable eye protection is worn.

Warning! During operation, this power tool produces an electromagnetic field. Under certain circumstances, this field may negatively affect active or passive medical implants. In order to reduce the danger of serious or fatal injuries, users who wear medical implants must consult their doctor and the manufacturer of the implant before operating the machine.

Assembly

B Fitting the wheels and chassis

Mounting the wheels one after another makes assembly easier.

Fitting the wheels

1. Place the curved washer (13) on the axle (11.1) with the curvature facing outwards.
2. Slide the axle (11.1) into the chassis (11).
3. Place the bushing (14), which enables the wheel to rotate freely, onto the axle with the curvature facing towards the chassis.
4. Insert the wheel (12) without wheel cover (12.1) onto the bushing (14).
5. Screw the wheel in tightly using the Allen key (8) and the screw and washer (15).
   Fix the axle for the screw connection using the angled Phillips Allen key (7) into the hole provided on the axle.
6. Clip the wheel cover (12.1) into the wheel.
7. Mount the second wheel in the same way.

Fitting the chassis

8. Place the shredder onto the hopper (2). Slide the chassis (11) into the shredder.
9. Fasten the chassis with the enclosed Phillips screws (16).

C Attaching the collection bag

Clip the two collection bag fixing points (6) onto the two positions provided on the right and left of the machine housing.

Operation

A Initial start-up

The hopper must be empty.

- Suspend the collection bag (3) from the two collection bag fixing points (6) on the right and left of the machine housing.

A Switching on and off

Make sure that the mains voltage matches the details on the type plate.

1. Make a loop out of the end of the extension cable and suspend this in the cable strain relief on the mains cable (5). See detailed illustration A.
2. Connect the extension cable.
3. Turn the machine on to "I" using the on/off switch (10).
4. To switch off, move the on/off switch (10) back to position "0".

Caution! Risk of injury due to rotating blades! The blades continue to run after switching off.

STOP

A Emptying the collection bag

Pull out the mains plug..

Empty the collection bag promptly. Be aware that the collection bag fills unevenly under the discharge chute!

1. Turn the machine on to position "0" using the on/off switch (10).
2. Remove the collection bag (3) and empty.
3. Suspend the collection bag (3) again from the collection bag fixing points (6).

Overload protection

If overloaded, e.g.. branches which are too thick, the machine switches off automatically.
To restart, allow the machine to cool and switch back on.

Restart lock

If the power supply is lost, the machine does not switch itself back on once the mains voltage is restored. To switch the machine back on, turn the on/off switch back to "I".

Working instructions

General working instructions

When shredding, maintain enough distance from the machine as long branches can rebound when fed in. There is a risk of injury.

Wear eye and hearing protection.

Wear safety gloves.
There is a risk of injury.

- Fill the hopper with the material to be shredded. When feeding branches into the machine, hold them until they feed in automatically. The material is drawn in and shredded.
- Be sure to keep to the infeed speed of the shredder and do not overload the machine.
- To prevent clogging, alternate the shredding of branches with thin twigs and wilted garden waste that has been stored for several days.
- Remove soil and stones from roots before shredding to prevent the blades becoming blunt sooner than necessary.
- Do not shred soft, damp material such as kitchen waste. Compost it instead.
- Pick up a few dry branches at the end and use them to help clean the machine.
- Only switch off the machine when all shredded material has passed through the blade area. Otherwise, the blade may become blocked when restarting.

D Removing blockages

Before any maintenance or cleaning work, turn the machine off, pull out the mains plug and wait for the blades to stop. There is a risk to life and limb through electric shock, fire and rotating blades.

- Ensure that the power cable (5) is disconnected from the mains supply.
- Release the housing lock (9).
- Tilt the front section of the shredder's housing forwards.
  You can also completely remove the front section of the housing and place it aside. To do so, loosen the housing lock (9) and remove the front section of the housing upwards vertically.
- This gives you free access to the blades (17).

Wear safety gloves.
There is a risk of injury.

- You can now remove the blockage in the machine.

The machine features a safety switch.
The housing lock has to be tightened again **by hand as otherwise the machine will not be able to be started later.**

Maintenance and cleaning

Have any work that is not described in these instructions performed by an authorised customer service centre. Only use original parts.

Wear gloves when handling the blade. There is a risk of injury.

Before any maintenance or cleaning work, turn the machine off, pull out the mains plug and wait for the blade to stop. There is a risk to life and limb through electric shock, fire and rotating blades.

General cleaning and maintenance work

Do not spray down the shredder with water. Danger of electric shock!

- Always keep the machine, wheels and ventilation holes clean. Use a brush or cloth for cleaning, but do not use any cleaning agents or solvents.
- Check the machine, especially the protective equipment, before each use for damage such as loose, worn or damaged parts. Ensure that all nuts, bolts and screws are firmly in place.
- Check the covers and protective devices for damage and correct fit. Replace these if necessary.
- Store the machine in a dry place out of reach of children. Do not enclose the machine in nylon sacks as this may cause moisture to form.

D Turning or replacing blades

Before any maintenance or cleaning work, turn the machine off, pull out the mains plug and wait for the blades to stop. There is a risk to life and limb through electric shock, fire and rotating blades.

1. Ensure that the power cable (5) is disconnected from the mains supply.
2. Release the housing lock (9).
3. Tilt the front section of the shredder's housing forwards. You can completely remove it and place it aside to give you free access to the blades (17).
   To do so, loosen the housing lock (9) and remove the front section of the housing upwards vertically.
4. Block the blade plate (18) such as with a screwdriver (not included in the scope of delivery).
   Guide the screwdriver through the access hole (19) and carefully rotate the blade plate (18) until you reach one of the two blocking openings. You can now guide the screwdriver through the blade plate (18) to block it.
5. You can use the Allen key (8) to loosen the two screws (20) and remove the blade (17).

The blades have two cutting edges, which can be turned around. Always replace and turn the blades in pairs. Do not attempt to sharpen the blades!

Spare parts are available from our online shop (see "Spare parts/ Accessories").

6. When mounting the blade, **please be sure to use only new screws** and fasten them with 16 Nm of torque using a torque wrench.

The machine features a safety switch. The housing lock has to be tightened again **by hand as otherwise the machine will not be able to be started later.**

Storage

- Store the machine in a dry place out of reach of children.
- Give the machine time to cool off before you store the machine in an enclosed space.

We are not liable for damages caused by our machine. Insofar as these are caused by improper repair or the use of non-original parts or use contrary to instructions.

Disposal/environmental protection

The device, accessories and packaging should be properly recycled.

Electrical devices must not be disposed of with domestic waste.

- Take the machine to a recycling plant. The plastic and metal parts used on your device can be properly sorted according to materials and grades and efficiently recycled. Please contact our service centre for more information.

Spare parts/accessories

You can get spare parts and accessories from www.grizzly-service.eu

If you have issues ordering, please use the contact form. If you have any other questions, contact the service centre (see page 32).

Position in Exploded Drawing	Name	Order no.
A 69	Pushing element	91105703
A 70	Collection bag	91105705
A 55	Collection bag fixing	91105704
A 59–68	Chassis + wheels	91105701
D 23+24+25	Blades + screws	91105700

Guarantee

Dear Customer,
This equipment is provided with a 3-year guarantee from the date of purchase.
In case of defects, you have statutory rights against the seller of the product. These statutory rights are not restricted by our guarantee presented below.

Terms of Guarantee
The term of the guarantee begins on the date of purchase. Please retain the original receipt. This document is required as proof of purchase.
If a material or manufacturing defect occurs within three years of the date of purchase of this product, we will repair or replace – at our choice – the product for you free of charge. This guarantee requires the defective equipment and proof of purchase to be presented within the three-year period with a brief written description of what constitutes the defect and when it occurred.
If the defect is covered by our guarantee, you will receive either the repaired product or a new product. No new guarantee period begins on repair or replacement of the product.

Guarantee Period and Statutory Claims for Defects
The guarantee period is not extended by the guarantee service. This also applies for replaced or repaired parts. Any damages and defects already present at the time of purchase must be reported immediately after unpacking. Repairs arising after expiry of the guarantee period are chargeable.

Guarantee Cover
The equipment has been carefully produced in accordance with strict quality guidelines and conscientiously checked prior to delivery.

The guarantee applies for all material and manufacturing defects. This guarantee does not extend to cover product parts that are subject to normal wear and may therefore be considered as wearing parts (e.g. blades) or to cover damage to breakable parts (e.g. switches, batteries).
This guarantee shall be invalid if the product has been damaged, used incorrectly or not maintained. Precise adherence to all of the instructions specified in the operating manual is required for proper use of the product. Intended uses and actions against which the operating manual advises or warns must be categorically avoided.
The product is designed only for private and not commercial use. The guarantee will be invalidated in case of misuse or improper handling, use of force, or interventions not undertaken by our authorised service branch.

Processing in Case of Guarantee
To ensure efficient handling of your query, please follow the directions below:

- Please have the receipt and item number (IAN 325329_1910) ready as proof of purchase for all enquiries.
- Please find the item number on the rating plate.
- Should functional errors or other defects occur, please initially contact the service department specified below by **telephone** or by **e-mail**. You will then receive further information on the processing of your complaint.

- After consultation with our customer service, a product recorded as defective can be sent postage paid to the service address communicated to you, with the proof of purchase (receipt) and specification of what constitutes the defect and when it occurred. In order to avoid acceptance problems and additional costs, please be sure to use only the address communicated to you. Ensure that the consignment is not sent carriage forward or by bulky goods, express or other special freight. Please send the equipment inc. all accessories supplied at the time of purchase and ensure adequate, safe transport packaging.

Repair Service

For a charge, **repairs not covered by the guarantee** can be carried out by our service branch, which will be happy to issue a cost estimate for you.
We can handle only equipment that has been sent with adequate packaging and postage.
Attention: Please send your equipment to our service branch in clean condition and with an indication of the defect.
Equipment sent carriage forward or by bulky goods, express or other special freight will not be accepted.
We will dispose of your defective devices free of charge when you send them to us.

Service-Center

GB

Service Great Britain
Tel.: 0800 4047 657
E-Mail: grizzly@lidl.co.uk
IAN 325329_1910

IE

Service Ireland
Tel.: 1890 930 034
(0,08 EUR/Min., (peak))
(0,06 EUR/Min., (off peak))
E-Mail: grizzly@lidl.ie
IAN 325329_1910

Importeur

Bitte beachten Sie, dass die folgende Anschrift keine Serviceanschrift ist. Kontaktieren Sie zunächst das oben genannte Service-Center.

Grizzly Tools GmbH & Co KG
Stockstädter Straße 20
63762 Großostheim
Germany
www.grizzly-service.eu

Troubleshooting

Problem	Possible cause	Troubleshooting
Motor not running	No mains power supply	Check the socket, cable, line, plug, and have them repaired by a qualified electrician if necessary
	Housing lock not closed	Tighten housing lock by hand
Garden waste not being pulled in	Shredding material too soft	Push through using wood or shred dry branches
	Cutting roll is blocked	Release blockage (see section “Removing blockages”)
	Shredding material in ejection chute	Pull out the plug, wait until blades stop, remove shredding material from the ejection chute
Machine is not shredding satisfactorily	Blades are worn	Check the blades and turn, grind or replace if necessary (see “Turning or replacing blades”)

Sommaire

Introduction 34
Fins d'utilisation..... 34
Description générale 35
Vue synoptique 35
Données techniques 36
Consignes de sécurité..... 36
Pictogrammes dans la notice d'utilisation 36
Symboles sur la machine..... 37
Consignes générales de sécurité 37
Risques résiduels..... 41
Montage 41
Monter les roues et le châssis 41
Placer les fixations du sac de ramassage 42
Utilisation 42
Mise en service..... 42
Mise en marche et arrêt 42
Vider le sac de ramassage 42
Protection contre les surcharges..... 43
Blocage anti-redémarrage 43
Consignes de travail..... 43
Consignes générales de travail 43
Supprimer des blocages 43
Entretien et nettoyage 44
Principaux travaux de nettoyage et d'entretien..... 44
Retourner ou remplacer les lames 44
Stockage..... 45
Recyclage/Protection de l'environnement 45
Pièces de rechange/Accessoires.. 46
Garantie - France 46
Garantie - Belgique..... 48
Service Réparations 50
Service-Center..... 50
Importateur 50
Diagnostic de pannes..... 51
Traduction de la déclaration de conformité CE originale 115
Vue éclatée 121

Introduction

Toutes nos félicitations pour l'achat de votre nouvel appareil. Vous avez ainsi choisi un produit de qualité supérieure. La qualité de l'appareil a été vérifiée pendant la production et il a été soumis à un contrôle final. Le fonctionnement de votre appareil est donc ainsi garanti.
Dans certains cas, il est possible que des résidus de lubrifiants soient présents sur ou dans l'appareil. Ce n'est ni un vice ni un défaut et ne doit pas être une source d'inquiétude.

La notice d'utilisation fait partie de ce produit. Elle contient des instructions importantes pour la sécurité, l'utilisation et l'élimination des déchets. Avant d'utiliser ce produit, lisez attentivement les consignes d'emploi et de sécurité. N'utilisez le produit que tel que décrit et uniquement pour les domaines d'emploi indiqués. Conservez cette notice et remettez-la avec tous les documents si vous cédez le produit à un tiers.

Fins d'utilisation

La machine est destinée à broyer des déchets verts à base de fibres ou de bois, par ex. restes de haies et d'arbres coupés, des branches, des écorces ou des pommes de pin. Toute autre utilisation qui n'est pas expressément préconisée dans cette notice peut entraîner des dommages à la machine et constituer un sérieux danger pour l'utilisateur.
Ne pas introduire de pierres, de verre, de métal, d'os, de matières plastiques ou de restes de tissu dans le broyeur.

Cette machine n'est pas conçue pour une utilisation commerciale. Une utilisation commerciale annule la garantie. Toute autre utilisation qui n'est pas expressément préconisée dans ce mode d'emploi peut entraîner des dommages à la machine et constituer un sérieux danger pour l'utilisateur.
L'utilisation de la machine est interdite sous la pluie ou dans un environnement humide.
L'opérateur ou l'utilisateur est responsable des accidents ou des dommages causés aux autres personnes ou à leurs biens.
Le fabricant ne peut être tenu pour responsable des dommages causés par une utilisation inappropriée ou par une manipulation incorrecte..

Description générale

Vous trouverez la représentation des fonctions les plus importantes sur les volets rabattables.

Volume de la livraison

Déballez l'appareil et vérifiez que la livraison est complète :

- Broyeur de végétaux à lames
- Châssis (3 parties)
- 2 roues avec capots
  + matériel de montage
- Fixation du sac de ramassage
- Clé Allen
- Tournevis cruciforme coudé
- Sac de ramassage
- Poussoir
- Notice d'utilisation

Evacuez le matériel d'emballage comme il se doit.

Vue synoptique

A

1 Poussoir
2 Entonnoir de remplissage
3 Sac de ramassage
4 Dispositif anti-traction de câble
5 Câble secteur
6 Fixation du sac de ramassage
7 Tournevis cruciforme coudé
8 Clé Allen
9 Verrouillage du carter
10 Interrupteur Marche/Arrêt
11 Châssis
11.1 Essieu
12 Roue
12.1 Capot de roue

B

13 Rondelle, incurvée
14 Douille
15 Vis et rondelle
16 Vis cruciforme

D

17 Lame
18 Support de lames
19 Trou d'accès
20 Vis

Description du fonctionnement

Le broyeur est équipé d'un moteur électrique puissant avec protection contre les surcharges. Le système de coupe est composé d'un système à lames. Le châssis robuste garantit la stabilité et la bonne manœuvrabilité de la machine.
Vous trouverez le fonctionnement des pièces de service dans les descriptions suivantes.

Données techniques

Broyeur de végétaux à lames .... PMH 2400 A1

Puissance nominale absorbée ..... 2400 W (P40)*
Tension réseau ..... 220-240 V~; 50 Hz
Classe de protection ..... ⧈ II
Type de protection IPX4
Régime de ralenti (n_0) ..... 3900 min^{-1}
Épaisseur de branche ..... max. 45 mm**
Contenance du sac de ramassage ..... ca. 45 l
Poids ..... ca. 8,56 kg
Niveau de pression acoustique (L_{pA}) ..... 92,5 dB(A), K_{pA}= 3 dB(A)
Niveau de puissance acoustique (L_{WA})
mesuré.. 103,1 dB(A); K_{WA}= 2,35 dB(A)
garanti ..... 106 dB(A)

Les valeurs acoustiques sont déterminées selon la méthode de mesure des bruits de la norme EN ISO 3744:2010.

* *Fonctionnement en continu avec sollicitation intermittente (sollicitation 40 sec. - ralenti 60 sec.)*

** *L'épaisseur de branche maximale pouvant être coupée dépend de l'essence et de la texture du matériau broyé.*
Pour le bois dur (par ex. branches de chêne/hêtre), l'épaisseur de branche maximale pouvant être coupée est plus petite que pour le bois tendre (par ex. pin/épicéa). Pour du bois sec ou noueux, l'épaisseur du matériau à broyer peut également être plus faible.

Les valeurs sonores ont été déterminées selon les normes et réglementations citées dans la déclaration de conformité.

Consignes de sécurité

En cas d'utilisation inappropriée, cette machine peut provoquer des blessures graves. Avant de faire usage de la machine, veuillez d'abord lire le mode d'emploi et vous familiariser avec l'ensemble des dispositifs de commande. En cas de doutes, demandez conseil à un professionnel. Conservez bien cette notice et remettez-la à tout utilisateur futur, afin de disposer à tout moment des informations.

Pictogrammes dans la notice d'utilisation

Pictogramme de danger avec informations de prévention des dommages aux personnes ou des dégâts matériels

Pictogramme de danger avec informations de prévention des dommages aux personnes ou des dégâts matériels liés à une électrocution

Pictogramme d'obligation avec informations de prévention des dommages

Débrancher la fiche secteur

Pictogramme d'indication avec informations portant sur la meilleure manipulation de la machine

Symboles sur la machine

Attention !

Lisez la notice d'utilisation !

Porter une protection oculaire et auditive

Porter des gants de protection

Ne pas exposer la machine à la pluie

AVERTISSEMENT ! Éteignez la machine et débranchez la fiche secteur avant d'effectuer des réglages, de nettoyer la machine ou si le câble est endommagé.

DANGER - Lames de coupe qui tournent. Éloignez les mains et les pieds des ouvertures lorsque la machine est en marche ;

Classe de protection II

Ne pas utiliser comme marchepied !

Attention ! Risque lié à la projection de pièces ! S'écarter de l'entonnoir de remplissage et de la zone d'éjection. Éloigner les autres personnes ;

STOP

Avant de toucher des pièces de la machine, attendre qu'elles se soient complètement immobilisées.

L_{WA} 106 dB

Niveau de puissance acoustique garanti

Les appareils électriques ne doivent pas être jetés avec les déchets ménagers

Consignes générales de sécurité

IMPORTANT
LIRE ATTENTIVEMENT AVANT UTILISATION. CONSERVER POUR VOS DOSSIERS.

Si un accident ou un incident se produit, la machine doit être immédiatement mise hors tension. Veuillez soigner les blessures de manière adéquate ou trouver un médecin. Pour éliminer les perturbations, veuillez vous reporter au chapitre « Diagnostic de pannes » ou contactez notre centre de service après-vente.

Formation

- Lisez attentivement les instructions. Familiarisez-vous avec les commandes et l'utilisation appropriée de la machine.
- Veuillez noter que les enfants, les personnes aux capacités physiques, sensorielles ou mentales limitées ou manquant d'expérience ou de connaissances, ou les personnes qui ne connaissent pas les instructions ne doivent jamais avoir le droit d'u-

tiliser la machine. Des prescriptions locales peuvent restreindre l'âge de l'utilisateur.
- N'utilisez jamais la machine lorsque des animaux ou des personnes, en particulier des enfants, se trouvent à proximité.
- N'oubliez pas que l'utilisateur est responsable de tout accident ou de toute mise en danger impliquant d'autres personnes ou leurs biens.

Préparation

- Portez une protection auditive et des lunettes de protection. Portez-les pendant toute la durée de fonctionnement de la machine. Il y a un risque de lésions auditives et oculaires.
- Pendant l'utilisation de la machine, portez toujours des chaussures solides et un pantalon long. N'utilisez pas la machine pieds nus ou chaussés de sandales. Évitez de porter des vêtements amples ou dotés de rubans ou cordons dénoués.
  Ils pourraient être happés dans la trémie de remplissage et provoquer de graves blessures.
- Utilisez la machine uniquement à l'extérieur (à savoir éloigné d'un mur ou d'un autre élément rigide) et sur une surface stable et plane.
  N'utilisez pas la machine sur une surface pavée, recouverte de gravillons et sur laquelle le matériau projeté pourrait provoquer des blessures.
- Avant toute mise en service de la machine, vérifiez visuellement que les outils de coupe, les vis des outils de coupe et les autres moyens de fixation sont bien fixés, que le carter n'est pas endommagé et que les dispositifs de coupe et plaques de protection sont en place. Des pièces endommagées ou usées doivent être remplacées par jeu afin de préserver l'équilibre. Des autocollants endommagés ou illisibles doivent être remplacés.
- Avant toute mise en service de la machine, vérifiez visuellement si le cordon d'alimentation et la rallonge présentent des signes de détérioration ou de vieillissement. Si le câble d'alimentation est endommagé pendant l'utilisation, débranchez-le immédiatement de l'alimentation électrique. Ne touchez pas le câble d'alimentation, tant qu'il n'est pas débranché de l'alimentation électrique. Ne pas utiliser la machine si le câble d'alimentation est emmêlé, endommagé ou usé.

Commande

- Avant de mettre la machine en marche, assurez-vous que l'entonnoir de remplissage est vide.
- Éloignez votre tête et votre corps de l'ouverture d'introduction.
- Ne laissez pas vos mains, d'autres parties du corps ou des vêtements pénétrés dans l'entonnoir de remplissage, dans le canal d'éjection ou ne les maintenez pas à proximité de pièces en mouvement.
- Veillez à ne pas perdre l'équilibre et à avoir un maintien sûr.

Évitez toute position anormale du corps. Ne vous penchez pas vers l'avant. Pendant l'introduction du matériau, ne stationnez jamais à un niveau supérieur à celui de la base de la machine.

- Pendant le fonctionnement de la machine, tenez-vous toujours hors de la zone d'éjection.
- N'utilisez pas la machine sous la pluie et par mauvais temps, en particulier en cas de risque de foudre afin d'éviter d'être foudroyé. Travaillez uniquement à la lumière du jour ou sous un bon éclairage.
- Ne pas utiliser la machine si vous êtes fatigué ou déconcentré, ou après avoir ingéré de l'alcool ou des médicaments. Prenez toujours des pauses en temps utile. Travaillez de manière raisonnable.
- Pendant l'introduction du matériau, veillez particulièrement à ce qu'il ne contienne pas de métal, de pierres, de bouteilles, de boîtes en fer ou d'autres corps étrangers.
- Si des corps étrangers devaient pénétrer dans l'outil de coupe ou si la machine devait émettre des bruits inhabituels ou vibrer inhabituellement, coupez immédiatement l'alimentation électrique et laissez la machine s'arrêter. Débranchez la machine de l'alimentation électrique et effectuez les actions suivantes avant de remettre la machine en marche et de l'utiliser :
  - vérifiez la présence de dommages sur la machine ;
  - remplacer ou réparer toutes les pièces endommagées ;
  - vérifiez si des pièces sont desserrées, et resserrez-les le cas échéant.
- Veillez à ce que le matériau traité ne s'accumule pas dans la zone d'éjection ; cela pourrait empêcher une éjection correcte et provoquer un rebond du matériau par l'ouverture d'introduction.
- Si la machine est obstruée, coupez l'alimentation électrique et débranchez la machine de l'alimentation électrique avant de commencer le nettoyage.
  Veillez à ce que le moteur soit exempt de déchets et autres accumulations afin de préserver le moteur contre les dommages et un éventuel incendie.
- Ne faites pas fonctionner la machine avec des dispositifs ou plaques de protection endommagés ou défectueux ou si les dispositifs de sécurité, par ex. le sac de ramassage, ne sont pas à leur place.
- N'utilisez pas la machine avec un câble endommagé ou usé. Ne raccordez aucun câble endommagé à l'alimentation électrique.
- Maintenez la rallonge éloignée des pièces mobiles dangereuses afin d'éviter des détériorations sur le câble pouvant provoquer le contact avec des pièces sous tension.
- Laissez les orifices d'aération exempts de déchets et autres accumulations afin de protéger le moteur contre les dommages ou un incendie.

- Ne transportez pas la machine avec le moteur en marche.
- Éteignez la machine et débranchez la fiche secteur. Assurez-vous que toutes les pièces en mouvement sont complètement immobilisées
  - dès que vous laissez la machine ;
  - avant d'éliminer des blocages ou de nettoyer des canaux bouchés ;
  - si le câble de raccordement ou la rallonge est endommagé ou emmêlé ;
  - avant de vérifier, nettoyer la machine ou de travailler dessus.
- Ne basculez pas la machine lorsque le moteur est en marche.
- Ne surchargez pas votre machine. Travaillez uniquement dans la plage de puissance indiquée. Respectez l'épaisseur maximale de branche indiquée. N'utilisez pas votre machine à des fins auxquelles elle n'est pas adaptée.
- Mettez la machine en marche seulement lorsque l'entonnoir de remplissage est entièrement vide, car la machine pourrait sinon se boucher et dans certains cas, ne plus démarrer.
- N'utilisez pas la machine s'il est impossible de mettre l'interrupteur en marche et hors service. Des interrupteurs endommagés doivent être remplacés par notre centre de service après-vente.
- Utilisez uniquement des rallonges agréées pour l'utilisation en extérieur, protégées contre les projections d'eau. La section des torons de la rallonge doit être égale à 2,5 mm^2 (H05RN-F) Déroulez toujours entièrement un dérouleur de câble avant utilisation. Vérifiez si le câble présente des dommages.
- N'utilisez pas le câble pour retirer la fiche secteur de la prise. Protégez le câble de la chaleur, de l'huile et des bords coupants.

Entretien et rangement

- Après l'arrêt de la machine à des fins de maintenance, d'inspection ou de rangement ou pour remplacer des accessoires, mettez la machine hors service et débranchez la fiche secteur et assurez-vous que toutes les pièces en mouvement se sont complètement immobilisées. Laissez refroidir la machine avant l'entretien, le changement de réglage. Entretenez la machine avec soin et gardez-la propre.
- Conservez la machine dans un endroit sec, hors de portée des enfants.
- Laissez toujours refroidir la machine avant le stockage.
- Lors de l'entretien du système de broyage, n'oubliez pas que celui-ci peut toujours encore bouger bien que l'alimentation électrique soit coupée grâce au verrouillage du dispositif de protection.
- Pour des raisons de sécurité, remplacez les pièces usées ou endommagées. Utilisez exclusivement des pièces et des

accessoires d'origine livrés et recommandés par le fabricant. L'utilisation de pièces étrangères provoque la perte immédiate du droit à la garantie.
- N'essayez jamais de contourner le verrouillage du dispositif de protection.
- Ne tentez pas de réparer la machine vous-même, sauf si vous avez été formé à cette fin. Tous les travaux qui ne figurent pas dans la présente notice ne pourront être réalisés que par notre centre de service après-vente.
- En cas d'endommagement du câble de raccordement de cet appareil, celui-ci doit être remplacé par le fabricant ou son service après-vente ou un spécialiste du même secteur afin d'éviter toute mise en danger.

Fixation du sac de ramassage
- Éteignez la machine avant de placer ou de retirer le sac de ramassage.

Recommandation
- La machine devrait être alimentée par un disjoncteur différentiel (RCD) avec un courant de déclenchement de 30 mA maximum.
- Evitez de mettre la machine en service en cas de mauvaises conditions météorologiques, plus particulièrement lorsqu'il y a un risque de foudre.

Risques résiduels

Même si cet outil électrique est utilisé d'une manière conforme, il reste toujours des risques résiduels. Les risques suivants peuvent exister dans le cadre de la construction et l'exécution de cet appareil électrique :

a) dégâts auditifs, si aucune protection auditive appropriée n'est portée.
b) blessures aux yeux, si aucune protection oculaire appropriée n'est portée.

Avertissement°!
Pendant son fonctionnement, cet outil électrique génère un champ électromagnétique. Ce champ peut dans certaines circonstances nuire aux implants médicaux actifs ou passifs. Pour réduire les risques de blessures graves voire mortelles, les utilisateurs porteurs d'implants médicaux doivent s'entretenir avec leur médecin, ainsi que le fabricant de l'implant médical avant d'utiliser la machine.

Montage

B Monter les roues et le châssis

Montez les roues les unes après les autres, cela simplifie le montage.

Monter les roues

1. Enfichez sur l'essieu (11.1) la rondelle incurvée (13) avec la courbure vers

l'extérieur.
2. Insérez l'essieu (11.1) dans le châssis (11).
3. Enfichez la douille (14) sur laquelle la roue peut tourner librement, sur l'essieu, avec la courbure vers le châssis.
4. Enfichez la roue (12) sans capot de roue (12.1) sur la douille (14).
5. Vissez solidement la roue à l'aide de la clé Allen (8) et de la vis et rondelle (15).
   Pour le vissage avec le tournevis cruciforme coudé (7), fixez l'essieu dans le trou prévu présent dans l'essieu.
6. Clipsez le capot de roue (12.1) dans la roue.
7. Montez la deuxième roue de la même façon.
   Monter le châssis
8. Placez le broyeur sur l'entonnoir de remplissage (2). Poussez le châssis (11) dans le broyeur.
9. Fixez le châssis avec les vis cruciformes (16) fournies.

C Placer les fixations du sac de ramassage

Clipsez les deux fixations du sac de ramassage (6) aux deux endroits prévus à droite et à gauche sur le carter de la machine.

Utilisation

A Mise en service

L'entonnoir de remplissage doit être vide.

- Suspendez le sac de ramassage (3) dans les deux fixations du sac de ramassage (6) à droite et à gauche sur le carter.

A Mise en marche et arrêt

Veillez à ce que la tension secteur soit conforme aux indications sur la plaque signalétique.

1. Formez à partir de l'extrémité de la rallonge une boucle et accrochez celle-ci au dispositif anti-traction de câble sur le câble secteur (5). Voir image détaillée A.
2. Branchez la rallonge.
3. Mettez la machine en marche sur l'interrupteur Marche/Arrêt (10) « I ».
4. Pour la mise à l'arrêt, basculez l'interrupteur Marche/Arrêt (10) à nouveau en position "0".

STOP

Attention ! Risque de blessure lié aux lames qui tournent ! Les lames tournent encore après la mise à l'arrêt.

A Vider le sac de ramassage

Débrancher la fiche secteur..

Videz le sac de ramassage à temps. Notez que le remplissage du sac de ramassage est irrégulier sous le canal d'éjection !

1. Éteignez la machine en basculant l'interrupteur Marche/Arrêt (10) en position « 0 ».
2. Retirez le sac de ramassage (3) et videz-le.
3. Suspendez à nouveau le sac de ramassage (3) dans les fixations du sac de ramassage (6).

Protection contre les surcharges

En cas de sollicitation excessive, par ex liée à des branches trop épaisses, la machine s'éteint automatiquement.
Pour le redémarrage, laissez la machine refroidir et remettez-la en marche.

Blocage anti-redémarrage

Après une panne de courant et le retour de la tension, la machine ne redémarre pas toute seule. Pour la mise en marche, basculez à nouveau l'interrupteur Marche/ Arrêt sur « I ».

Consignes de travail

Consignes générales de travail

Pendant le broyage, gardez une distance suffisante par rapport à la machine, car des branches longues peuvent fouetter lors du happement. Il existe un risque de blessures.

Portez une protection oculaire et auditive.
Portez des gants de protection.
Il existe un risque de blessures.

- Introduisez le matériau à broyer dans l'entonnoir de remplissage. Maintenez solidement les branches lors de l'alimentation jusqu'à ce qu'elles soient automatiquement happées. Le matériau est happé et broyé.
- Respectez la vitesse de happement possible du broyeur et ne surchargez pas la machine.
- Pour éviter une obstruction, broyez des déchets verts flétris, stockés pendant plusieurs jours et des branchages fins en alternance avec des branches.
- Avant le broyage, retirez les racines des restes de terres et les pierres afin d'éviter que les lames s'émoussent trop rapidement.
- Ne broyez aucun matériau mou, humide tel que les déchets de cuisine, mais compostez-le directement.
- Conservez quelques branches sèches jusqu'à la fin afin de les utiliser pour faciliter le nettoyage de la machine.
- Mettez la machine hors service uniquement lorsque tout le matériau à broyer est passé dans la zone de coupe. Dans le cas contraire, la lame peut se bloquer au redémarrage.

D Supprimer des blocages

Avant tous travaux d'entretien et de nettoyage, éteignez la machine, débranchez la fiche secteur et attendez l'arrêt complet des lames.
Il existe un risque de blessure et un risque motel liés à une électrocution, un incendie et aux lames qui tournent.

- Assurez-vous que le câble secteur (5) est débranché du secteur.
- Desserrez le verrouillage du carter (9).
- Basculez la partie avant du carter du broyeur vers l'avant.
  Vous pouvez également retirer entièrement la partie avant du carter et la mettre de côté. Pour ce faire, dévissez le verrouillage du carter (9) et retirez la partie avant du carter à la verticale, vers le haut.
- Vous avez accès aux lames (17).

Portez des gants de protection. Il existe un risque de blessures.

- Vous pouvez maintenant éliminer le blocage dans la machine.

La machine est équipée d'un interrupteur de sécurité.
Le verrouillage du carter doit ensuite être solidement revissé et **serré à la main, sinon la machine ne démarrera pas**.

Entretien et nettoyage

Faites exécuter les travaux non décrits dans cette notice par un centre de service agréé par nos soins. Utilisez exclusivement des pièces d'origine.

Portez des gants lorsque vous manipulez la lame. Il existe un risque de blessures.

Avant tous travaux d'entretien et de nettoyage, éteignez la machine, débranchez la fiche secteur et attendez l'arrêt complet de la lame. Il existe un risque de blessure et un risque motel liés à une électrocution, un incendie et aux lames qui tournent.

Principaux travaux de nettoyage et d'entretien

Ne nettoyez pas le broyeur au jet d'eau.
Risque d'électrocution !

- Maintenez toujours la machine, les roues et les orifices d'aération propres. Pour le nettoyage, utilisez une brosse ou un chiffon, mais aucun produit de nettoyage ou de détergent.
- Avant chaque utilisation, contrôlez la machine, en particulier les dispositifs de coupe, pour trouver des défauts tels que des pièces détachées, usées ou endommagées. Vérifiez que tous les écrous, boulons et vis sont bien serrés.
- Vérifiez les caches et les dispositifs de protection du point de vue des dégradations et de la bonne tenue. Si nécessaire, remplacez-les.
- Conservez la machine dans un endroit sec et hors de portée des enfants. N'enveloppez pas la machine dans des sacs en nylon, car de l'humidité peut se former.

D Retourner ou remplacer les lames

Avant tous travaux d'entretien et de nettoyage, éteignez la machine, débranchez la fiche secteur et attendez l'arrêt complet des lames. Il existe un risque de blessure et un risque motel liés à une électrocution, un incendie et aux lames qui tournent.

1. Assurez-vous que le câble secteur (5) est débranché du secteur.
2. Desserrez le verrouillage du carter (9).
3. Basculez la partie avant du carter du broyeur vers l'avant. Vous pouvez également la retirer entièrement et la mettre de côté, vous avez ainsi accès aux lames (17).
   Pour ce faire, dévissez le verrouillage du carter (9) et retirez la partie avant du carter à la verticale, vers le haut.
4. Bloquez, par ex. avec un tournevis (non fourni avec le matériel livré), le

support de lames (18).
Passez le tournevis dans le trou d'accès (19) et tournez prudemment le support de lames (18) jusqu'à atteindre l'une des ouvertures de blocage. Vous pouvez maintenant traverser la plaque de coupe (18) avec le tournevis pour la bloquer.

5. Vous pouvez détacher les deux vis (20) avec la clé Allen (8) et retirer la lame (17).

Les lames disposent de deux tranchants et peuvent être retournées. Remplacez et retournez les lames toujours par paire. N'affûtez pas les lames !

Vous pouvez acheter des pièces de rechange sur notre boutique en ligne (voir "Pièces de rechange/Accessoires").

6. Lors du montage de la lame, **utilisez toujours des vis neuves** et serrez-les au couple de 16 Nm à l'aide d'une clé dynamométrique.

La machine est équipée d'un interrupteur de sécurité.
Le verrouillage du carter doit ensuite être solidement revissé et **serré à la main, sinon la machine ne démarrera pas.**

Stockage

- Conservez la machine dans un endroit sec et hors de portée des enfants.
- Laissez la machine refroidir avant de ranger la machine dans des locaux fermés.

Nous ne sommes pas responsables des dommages provoqués par nos machines. Si ceux-ci sont dus à une réparation inappropriée ou à l'utilisation de pièces qui ne sont pas d'origine ou à une utilisation non conforme aux dispositions.

Recyclage/Protection de l'environnement

Introduisez l'appareil, les accessoires et l'emballage dans un circuit de recyclage respectueux de l'environnement.

Les appareils électriques ne doivent pas être jetés avec les déchets ménagers.

Le produit est recyclable, est soumis à une responsabilité élargie du fabricant et est collecté dans le cadre du tri sélectif.

20 PAP Portez le carton à un point de recyclage.

- Restituez la machine dans un point de collecte des déchets à recycler. Il est possible de trier les pièces en plastique et métalliques par matières et de les introduire ainsi dans un circuit de recyclage. Pour cela, veuillez vous adresser à notre centre de service après-vente.

Pièces de rechange/Accessoires

Vous obtiendrez des pièces de rechange et accessoires à l'adresse www.grizzly-service.eu

Si vous avez des problèmes lors du passage de la commande, merci d'utiliser le formulaire de contact. Pour toute autre question, adressez-vous au « Centre de service après-vente » (voir page 50).

Pos. Vue éclatée	Désignation	N° de commande
A 69	Poussoir	91105703
A 70	Sac de ramassage	91105705
A 55	Fixation du sac de ramassage	91105704
A 59–68	Châssis + roues	91105701
D 23+24+25	Lames + vis	91105700

Garantie - France

Chère cliente, cher client,
Ce produit bénéficie d'une garantie de 3 ans, valable à compter de la date d'achat. En cas de manques constatés sur ce produit, vous disposez des droits légaux contre le vendeur du produit. Ces droits légaux ne sont pas limités par notre garantie présentée par la suite.

Article L217-4 du Code de la consommation
Le vendeur livre un bien conforme au contrat et répond des défauts de conformité existant lors de la délivrance.
Il répond également des défauts de conformité résultant de l'emballage, des instructions de montage ou de l'installation lorsque celle-ci a été mise à sa charge par le contrat ou a été réalisée sous sa responsabilité.

Article L217-5 du Code de la consommation
Le bien est conforme au contrat :
1° S´il est propre à l'usage habituellement attendu d'un bien semblable et, le cas échéant :
- s'il correspond à la description donnée par le vendeur et posséder les qualités que celui-ci a présentées à l'acheteur sous forme d'échantillon ou de modèle ;
- s'il présente les qualités qu'un acheteur peut légitimement attendre eu égard aux déclarations publiques faites par le vendeur, par le producteur ou par son représentant, notamment dans la publicité ou l'étiquetage ;

2° Ou s'il présente les caractéristiques définies d'un commun accord par les parties ou être propre à tout usage spécial recherché par l'acheteur, porté à la connaissance du vendeur et que ce dernier a accepté.

Article L217-16 du Code de la consommation
Lorsque l'acheteur demande au vendeur, pendant le cours de la garantie commerciale qui lui a été consentie lors de l'acquisition ou de la réparation d'un bien meuble, une remise en état couverte par la garantie, toute période d'immobilisation d'au moins sept jours vient s'ajouter à la durée de la garantie qui restait à courir. Cette période court à compter de la demande d'intervention de l'acheteur ou de la mise à disposition pour réparation du bien en cause, si cette mise à disposition est postérieure à la demande d'intervention.
Indépendamment de la garantie commerciale souscrite, le vendeur reste tenu des défauts de conformité du bien et des vices rédhibitoires dans les conditions prévues aux articles L217-4 à L217-13 du Code de la consommation et aux articles 1641 à 1648 et 2232 du Code Civil.

Article L217-12 du Code de la consommation
L'action résultant du défaut de conformité se prescrit par deux ans à compter de la délivrance du bien.

Conditions de garantie
Le délai de garantie débute avec la date d'achat. Veuillez conserver soigneusement le ticket de caisse original. En effet, ce document vous sera réclamé comme preuve d'achat.
Si un défaut de matériel ou un défaut de fabrication se présente au cours des trois ans suivant la date d'achat de ce produit, nous réparons gratuitement ou remplaçons ce produit - selon notre choix. Cette garantie suppose que l'appareil défectueux et le justificatif d'achat (ticket de caisse) nous soient présentés durant cette période de trois ans et que la nature du manque et la manière dont celui-ci est apparu soient explicités par écrit dans un bref courrier.
Si le défaut est couvert par notre garantie, le produit vous sera retourné, réparé ou remplacé par un neuf. Aucune nouvelle période de garantie ne débute à la date de la réparation ou de l'échange du produit.

Durée de garantie et demande légale en dommages-intérêts
La durée de garantie n'est pas prolongée par la garantie. Ce point s'applique aussi aux pièces remplacées et réparées. Les dommages et les manques éventuellement constatés dès l'achat doivent immédiatement être signalés après le déballage. A l'expiration du délai de garantie les réparations occasionnelles sont à la charge de l'acheteur.

Volume de la garantie
L'appareil a été fabriqué avec soin, selon de sévères directives de qualité et il a été entièrement contrôlé avant la livraison.
La garantie s'applique aux défauts de matériel ou aux défauts de fabrication.
Cette garantie ne s'applique pas aux consommables. Les pièces d'usure (par ex. interrupteur ou batteries) sont remplacées pendant les deux premières années à compter de la date d'achat.
Cette garantie prend fin si le produit endommagé n'a pas été utilisé ou entretenu d'une façon conforme. Pour une utilisation appropriée du produit, il faut impérativement respecter toutes les instructions citées dans le manuel de l'opérateur. Les actions et les domaines d'utilisation déconseillés dans la notice d'utilisation ou vis-à-vis desquels une mise en garde est émise, doivent absolument être évités.
Le produit est conçu uniquement pour un

usage privé et non pour un usage industriel. En cas d'emploi impropre et incorrect, de recours à la force et d'interventions entreprises et non autorisées par notre succursale, la garantie prend fin.

Article 1641 du Code civil
Le vendeur est tenu de la garantie à raison des défauts cachés de la chose vendue qui la rendent impropre à l'usage auquel on la destine, ou qui diminuent tellement cet usage que l'acheteur ne l'aurait pas acquise, ou n'en aurait donné qu'un moindre prix, s'il les avait connus.

Article 1648 1er alinéa du Code civil
L'action résultant des vices rédhibitoires doit être intentée par l'acquéreur dans un délai de deux ans à compter de la découverte du vice.

Marche à suivre dans le cas de garantie
Pour garantir un traitement rapide de votre demande, veuillez suivre les instructions suivantes :

- Tenez vous prêt à présenter, sur demande, le ticket de caisse et le numéro d'identification (IAN 325329_1910) comme preuve d'achat.
- Vous trouverez le numéro d'article sur la plaque signalétique.
- Si des pannes de fonctionnement ou d'autres manques apparaissent, prenez d'abord contact, par **téléphone** ou par **e-Mail**, avec le service après-vente dont les coordonnées sont indiquées ci-dessous. Vous recevrez alors des renseignements supplémentaires sur le déroulement de votre réclamation.
- En cas de produit défectueux vous pouvez, après contact avec notre service clients, envoyer le produit, franco de port à l'adresse de service après-vente indiquée, accompagné du justificatif d'achat (ticket de caisse) et en indiquant quelle est la nature du défaut et quand celui-ci s'est produit. Pour éviter des problèmes d'acceptation et des frais supplémentaires, utilisez absolument seulement l'adresse qui vous est donnée. Assurez-vous que l'expédition ne se fait pas en port dû, comme marchandises encombrantes, envoi express ou autre taxe spéciale. Veuillez renvoyer l'appareil, y compris tous les accessoires livrés lors de l'achat et prenez toute mesure pour avoir un emballage de transport suffisamment sûr.

Garantie - Belgique

Chère cliente, cher client,
Ce produit bénéficie d'une garantie de 3 ans, valable à compter de la date d'achat. En cas de manques constatés sur ce produit, vous disposez des droits légaux contre le vendeur du produit. Ces droits légaux ne sont pas limités par notre garantie présentée par la suite.

Conditions de garantie
Le délai de garantie débute avec la date d'achat. Veuillez conserver soigneusement le ticket de caisse original. En effet, ce document vous sera réclamé comme preuve d'achat.
Si un défaut de matériel ou un défaut de fabrication se présente au cours des trois ans suivant la date d'achat de ce produit, nous réparons gratuitement ou remplaçons ce produit - selon notre choix. Cette garantie suppose que l'appareil défectueux et le justificatif d'achat (ticket de caisse) nous soient présentés durant cette période de trois ans et que la nature du manque et la manière dont celui-ci est apparu soient explicités par écrit dans un bref courrier.

Si le défaut est couvert par notre garantie, le produit vous sera retourné, réparé ou remplacé par un neuf. Aucune nouvelle période de garantie ne débute à la date de la réparation ou de l'échange du produit.

Durée de garantie et demande légale en dommages-intérêts

La durée de garantie n'est pas prolongée par la garantie. Ce point s'applique aussi aux pièces remplacées et réparées. Les dommages et les manques éventuellement constatés dès l'achat doivent immédiatement être signalés après le déballage. A l'expiration du délai de garantie les réparations occasionnelles sont à la charge de l'acheteur.

Volume de la garantie

L'appareil a été fabriqué avec soin, selon de sévères directives de qualité et il a été entièrement contrôlé avant la livraison.

La garantie s'applique aux défauts de matériel ou aux défauts de fabrication. Cette garantie ne s'étend pas aux parties du produit qui sont exposées à une usure normale et peuvent être donc considérées comme des pièces d'usure (par exemple lame) ou pour des dommages affectant les parties fragiles (par exemple les commutateurs). Cette garantie prend fin si le produit endommagé n'a pas été utilisé ou entretenu d'une façon conforme. Pour une utilisation appropriée du produit, il faut impérativement respecter toutes les instructions citées dans le manuel de l'opérateur. Les actions et les domaines d'utilisation déconseillés dans la notice d'utilisation ou vis-à-vis desquels une mise en garde est émise, doivent absolument être évités.

Marche à suivre dans le cas de garantie

Pour garantir un traitement rapide de votre demande, veuillez suivre les instructions suivantes :

- Tenez vous prêt à présenter, sur demande, le ticket de caisse et le numéro d'identification (IAN 325329_1910) comme preuve d'achat.
- Vous trouverez le numéro d'article sur la plaque signalétique.
- Si des pannes de fonctionnement ou d'autres manques apparaissent, prenez d'abord contact, par **téléphone** ou par **e-Mail**, avec le service après-vente dont les coordonnées sont indiquées ci-dessous. Vous recevrez alors des renseignements supplémentaires sur le déroulement de votre réclamation.
- En cas de produit défectueux vous pouvez, après contact avec notre service clients, envoyer le produit, franco de port à l'adresse de service après-vente indiquée, accompagné du justificatif d'achat (ticket de caisse) et en indiquant quelle est la nature du défaut et quand celui-ci s'est produit. Pour éviter des problèmes d'acceptation et des frais supplémentaires, utilisez absolument seulement l'adresse qui vous est donnée. Assurez-vous que l'expédition ne se fait pas en port dû, comme marchandises encombrantes, envoi express ou autre taxe spéciale. Veuillez renvoyer l'appareil, y compris tous les accessoires livrés lors de l'achat et prenez toute mesure pour avoir un emballage de transport suffisamment sûr.

Service Réparations

Vous pouvez, contre paiement, faire exécuter par notre service, des réparations **qui ne font pas partie de la garantie**. Nous vous enverrons volontiers un devis estimatif.
Nous ne pouvons traiter que des appareils qui ont été correctement emballés et qui ont envoyés suffisamment affranchis.

Attention: veuillez renvoyer à notre agence de service votre appareil nettoyé et avec une note indiquant le défaut constaté.
Les appareils envoyés en port dû - comme marchandises encombrantes, en envoi express ou avec toute autre taxe spéciale ne seront pas acceptés. Nous exécutons gratuitement la mise aux déchets de vos appareils défectueux renvoyés.

Service-Center

FR

Service France
Tel.: 0800 919270
E-Mail: grizzly@lidl.fr
IAN 325329_1910

BE

Service Belgique
Tel.: 070 270 171
(0,15 EUR/Min.)
E-Mail: grizzly@lidl.be
IAN 325329_1910

Importateur

Veuillez noter que l'adresse suivante n'est pas une adresse de service après-vente. Contactez d'abord le service après-vente cité plus haut.

Grizzly Tools GmbH & Co. KG
Stockstädter Straße 20
63762 Großostheim
Allemagne
www.grizzly-service.eu

Diagnostic de pannes

Problème	Cause possible	Dépannage
Le moteur ne démarre pas	Absence de tension de réseau	Contrôler la prise de courant, le câble, la conduite, la fiche, et le cas échéant, faire réparer par un électricien
	Verrouillage du carter non fermé	Resserrer à la main le verrouillage du carter
Les déchets verts ne sont pas happés	Matériau à broyer trop mou	Pousser avec un morceau de bois ou broyer des branches sèches
	Rouleau porte-lame bloqué	Éliminer le blocage (cf. chapitre « Supprimer des blocages »)
	Matériau broyé dans la cage d'éjection	Débrancher la fiche, attendre l'immobilisation des lames, retirer le matériau broyé de la cage d'éjection
Le broyage par la machine n'est pas satisfaisant	Lames usées	Vérifier les lames et éventuellement retourner, affûter ou remplacer (voir « Retourner ou remplacer les lames »)

Inhoud

Inleiding 52
Gebruiksdoel 52
Algemene beschrijving 53
Omvang van de levering 53
Overzicht 53
Toepassingsgebieden 53
Technische gegevens 54
Veiligheidsaanwijzingen 54
Pictogrammen in de gebruiksaanwijzing 54
Pictogrammen op de machine..... 55
Algemene veiligheidsinstructies..... 55
Restrisico's 59
Het apparaat monteren..... 59
Wielen en onderstel monteren 59
Vangzakbevestigingen monteren..... 60
Het apparaat bedienen 60
Inbedrijfstelling 60
In- en uitschakelen 60
Vangzak legen 60
Overbelastingbeveiliging 60
Opstartvergrendeling..... 60
Werkinstructies 61
Algemene werkinstructies 61
Blokkeringen verwijderen 61
Onderhoud en reiniging 62
Algemene reiniging en onderhoud ... 62
Messen omdraaien of vervangen 62
Opslag 63
Afval/milieubescherming 63
Storingen oplossen..... 64
Reserveonderdelen/toebehoren . 64
Garantie 65
Reparatur-Service 66
Service-Center 66
Importeur 66
Vertaling van de originele CE-conformiteitsverklaring 116
Explosietekening..... 121

Inleiding

Hartelijk gefeliciteerd met de aankoop van uw nieuw apparaat. Daarmee hebt u voor een hoogwaardig product gekozen.
Dit apparaat werd tijdens de productie op kwaliteit gecontroleerd en aan een eindcontrole onderworpen. De functionaliteit van uw apparaat is bijgevolg verzekerd. Het kan niet worden uitgesloten dat zich in uitzonderlijke gevallen op of in het apparaat of in de slangen ervan resten van smeerstoffen bevinden. Dat is geen manco of defect en geen grond voor ongerustheid.

De gebruiksaanwijzing vormt een bestanddeel van dit product. Ze omvat belangrijke aanwijzingen voor veiligheid, gebruik en afvalverwijdering. Maak u vóór het gebruik van het product met alle bedienings- en veiligheidsinstructies vertrouwd. Gebruik het product uitsluitend zoals beschreven en voor de aangegeven toepassingsgebieden.
Bewaar de handleiding goed en overhandig alle documenten bij het doorgeven van het product mee aan derden.

Gebruiksdoel

De machine is bedoeld voor het fijnhakken van vezel- of houtachtig tuinafval zoals haag- en boomafval, takken, schors of dennenappels.
Elk ander gebruik dat in deze handleiding niet expliciet wordt toegestaan, kan leiden tot schade aan de machine en ernstig risico voor de gebruiker.

De hakselaar mag niet met stenen, glas, metaal, beenderen, kunststof of stofafval worden gevuld.
Deze machine is niet bedoeld voor commercieel gebruik. Bij commercieel gebruik vervalt de garantie. Elk ander gebruik dat in deze gebruikshandleiding niet expliciet wordt toegestaan, kan leiden tot schade aan de machine en ernstig risico voor de gebruiker.
Het is verboden de machine te gebruiken bij regen of in een vochtige omgeving.
De bediener of gebruiker is verantwoordelijk voor letsel- of materiële schade aan derde partijen of hun eigendom.
De fabrikant is niet aansprakelijk voor schade die voortvloeit uit oneigenlijk gebruik of uit een foute bediening.

Algemene beschrijving

De illustratie van de belangrijkste functionele onderdelen is te vinden op de uitklapbare pagina's.

Omvang van de levering

Ontpak het toestel en controleer de leveringsomvang:

- Messenhakselaar
- Onderstel (3 delen)
- 2 wielen met wielafdekkingen + montagemateriaal
- Vangzakbevestiging
- Inbussleutel
- Hoekkruiskop-schroevendraaier
- Vangzak
- Naschuiver
- Gebruiksaanwijzing

Evacueer het verpakkingsmateriaal zoals reglementair voorgeschreven.

Overzicht

A
1 Naschuiver
2 Invoertrechter
3 Vangzak
4 Trekontlasting van het netsnoer
5 Netsnoer
6 Vangzakhouder
7 Hoekkruiskop-schroevendraaier
8 Inbussleutel
9 Vergrendeling van de behuizing
10 Aan-/uit schakelaar
11 Onderstel
11.1 As
12 Wiel
12.1 Wielafdekking

B
13 Dichtingsring, gebogen
14 Huls
15 Schroef en sluitring
16 Kruiskopschroef

D
17 Mes
18 Mesplaat
19 Toegangsgat
20 Schroef

Toepassingsgebieden

De hakselaar is voorzien van een krachtige elektrische motor met overbelastingsbeveiliging. Als snijsysteem wordt een messysteem gebruikt. Het robuuste onderstel zorgt voor een stabiele stand en een goede mobiliteit van de machine.
In de volgende beschrijvingen ziet u hoe de bedieningsdelen functioneren.

Technische gegevens

Messenhakselaar..... PMH 2400 A1
Nominaal vermogen.....2400 W (P40)*
Netspanning ..... 220-240 V~; 50 Hz
Elektrische veiligheidsklasse..... ⧈ II
Beschermingsgraad.....IPX4
Toerental zonder last (n_0)..... 3900 min^{-1}
Takdikte ..... max. 45 mm**
Inhoud vangzak.....ca. 45 l
Gewicht.....ca. 8,56 kg
Geluidsdrukniveau
(L_{pA}) .....92,5 dB(A), K_{pA}= 3 dB(A)
Geluidsvermogenniveau (L_{WA})
gemeten 103,1 dB(A); K_{WA}= 2,35 dB(A)
gegarandeerd ..... 106 dB(A)

De geluidswaarden zijn volgens de geluidsmeetprocedure van EN ISO 3744:2010 gemeten.

* *Continubedrijf met intermitterende belasting (40 sec. belasting - 60 sec. onbelast bedrijf)*

** *De maximale hakselbare takdikte hangt af van de houtsoort en van de toestand van het te hakken materiaal.*
Bij hard hout (bv. eiken-/beukenhout) is de maximale hakbare takdikte kleiner dan bij zacht hout
(bv. denneboom-/sparrenhout). Ook bij droog of knoesterig hout kan de maximale dikte van het te hakken hout kleiner zijn.

Geluidswaarden werden vastgesteld in overeenstemming met de normen en bepalingen die in de conformiteitsverklaring zijn vermeld.

Veiligheidsaanwijzingen

Bij verkeerd gebruik kan deze machine ernstige verwondingen veroorzaken. Lees de gebruikshandleiding grondig door en maak u goed vertrouwd met alle bedieningselementen voordat u met de machine werkt. Raadpleeg bij vragen een vakman. Bewaar deze handleiding zorgvuldig en geeft ze aan de volgende gebruiker door, zodat de informatie altijd ter beschikking is.

Pictogrammen in de gebruiksaanwijzing

Waarschuwingsbord met informatie voor het voorkomen van letsels of schade

Waarschuwingsbord met informatie voor het voorkomen van letsels of schade door elektrische schok

Waarschuwingsbord met informatie voor het voorkomen van schade

Stekker uit het stopcontact trekken

Waarschuwingsbord met informatie voor betere omgang met de machine

Pictogrammen op de machine

Let op!

Lees de gebruikshandleiding!

Draag oog- en gehoorbescherming.

Veiligheidsschoenen dragen.

Stel de machine niet bloot aan regen.

WAARSCHUWING! Schakel de machine uit en haal de stekker uit het stopcontact voordat u de instellingen van de machine aanpast, voordat u de machine reinigt of als het netsnoer beschadigd is.

GEVAAR - Roterende messen. Houd handen en voeten uit de buurt van openingen terwijl de machine in werking is;

Elektrische veiligheidsklasse II

Niet als opstap gebruiken!

Let op! Gevaar door weggeslingerde onderdelen! Bewaar een veilige afstand tot de invoertrechter en de uitwerpzone. Houd andere personen uit de buurt;

STOP

Wacht eerst tot de machine volledig tot stilstand is gekomen voordat u een onderdeel ervan aanraakt.

L_{WA} 106 dB

Gegarandeerde geluidsvermogenniveau

Elektrische apparaten horen niet thuis bij het huisvuil.

Algemene veiligheidsinstructies

BELANGRIJK ZORGVULDIG LEZEN VOOR GEBRUIK. BEWAREN TER NASLAG.

Wanneer zich tijdens het gebruik een ongeval of storing voordoet, moet het apparaat onmiddellijk worden uitgeschakeld. Verzorg verwondingen op een adequate manier of zoek een arts op. Raadpleeg in geval van storingen het hoofdstuk “Problemen oplossen” of neem contact op met ons servicecenter.

Instructie

- Lees de gebruiksaanwijzing zorgvuldig door. Maak u vertrouwd met alle bedieningselementen en met het juiste gebruik van de machine.
- Kinderen, personen met beperkte lichamelijke, sensorische of geestelijke vermogens, personen met ontoereikende ervaring en kennis, of personen die niet vertrouwd zijn met deze gebruiksaanwijzingen, mogen deze machine niet gebruiken. Plaatselijke voorschriften leggen

mogelijk beperkingen op voor de leeftijd van de gebruiker.
- Gebruik de machine nooit wanneer andere mensen, vooral kinderen, of huisdieren in de buurt zijn.
- Vergeet niet dat de gebruiker aansprakelijk is voor schade aan andere personen of hun eigendom.

Voorbereiding

- Draag gehoorbescherming en een veiligheidsbril. Draag deze tijdens de volledige bedrijfstijd van de machine.
  Er bestaat een risico op gehoorschade en oogletsels.
- Draag tijdens gebruik van de machine steeds stevige schoenen en een lange broek. Gebruik de machine niet blootvoets of wanneer u open sandalen draagt. Draag geen losse kleding of kleding met hangende riemen of linten.
  Deze kunnen in de invoertrechter verstrikt raken wat tot ernstig letsel kan leiden.
- Gebruik de machine alleen op open terrein (m.a.w.niet tegen een muur of tegen een ander stijf voorwerp) en op een vaste, effen ondergrond.
- Gebruik de machine niet op een geplaveide ondergrond of op gravel of op een ondergrond waar opspattend materiaal verwondingen kan veroorzaken.
- Telkens voordat u de machine in gebruik neemt, dient u de machine eerst visueel te controleren om te verzekeren dat de messen, de schroeven van de messen en andere bevestigingsmiddelen stevig bevestigd zijn, de behuizing onbeschadigd is en de veiligheidsinrichtingen en veiligheidspanelen aanwezig zijn. Beschadigde en versleten onderdelen moeten paargewijs worden vervangen, om het evenwicht te behouden. Beschadigde of onleesbare stickers moeten worden vervangen.
- Controleer altijd eerst het net- en verlengsnoer visueel op schade of modificaties voordat u de machine gebruikt. Als het netsnoer tijdens het gebruik beschadigd raakt, haal dan onmiddellijk de stekker uit het stopcontact. Raak het netsnoer niet aan voordat u de stekker uit het stopcontact hebt gehaald. Gebruik de machine niet als het netsnoer warrig, versleten of beschadigd is.

Bedrijf

- Controleer voordat u de machine inschakelt of de invoertrechter leeg is.
- Houd het hoofd en lichaam op een afstand van de inworp.
- Zorg ervoor dat handen, andere lichaamsdelen of kleding zich niet in de invoertrechter, in het uitworpkanaal of in de buurt van bewegende onderdelen bevinden.
- Zorg ervoor dat u het evenwicht niet verliest en dat u stabiel staat. Vermijd een abnormale lichaamshouding. Buig niet naar voren. Sta tijdens het invoeren van materiaal nooit op een hoger niveau dan de bodem van de machine.

- Sta tijdens bedrijf van de machine altijd buiten de uitworpzone.
- Gebruik de machine niet in de regen, bij slecht weer en vooral niet bij bliksemgevaar, om het risico op een blikseminslag te voorkomen. Werk alleen in daglicht of op een goed verlichte plek.
- Werk niet met de machine als u moe of ongeconcentreerd bent of na de inname van alcohol of medicatie. Las steeds tijdig een werkpauze in. Ga verstandig te werk.
- Zorg er bij het inwerpen van materiaal ervoor dat er geen metaal, stenen, flessen, blikken of andere vreemde voorwerpen tussen het materiaal zitten.
- Als er vreemde voorwerpen in de messen belanden of als de machine abnormale geluiden produceert of abnormaal trilt, schakel dan onmiddellijk de stroomtoevoer uit en laat de machine uitlopen. Haal de stekker van de machine uit het stopcontact en voer de volgende stappen uit voordat u de machine opnieuw opstart en gebruikt:
  - controleer de machine op schade;
  - vervang of repareer beschadigde onderdelen;
  - controleer of er onderdelen los zitten en zet deze indien nodig vast.
- Zorg ervoor dat er zich geen verwerkt materiaal ophoopt in het uitworpgebied. Dit kan namelijk een correcte uitworp hinderen en leiden tot terugslag van het materiaal door de inworp-opening.
- Wanneer de machine verstopt raakt, schakel dan eerst de stroomtoevoer uit en haal de stekker van de machine uit het stopcontact voordat u aan de reiniging begint.
  Zorg ervoor dat de motor vrij van afval en andere ophopingen is, om de motor te beschermen tegen schade of mogelijke brand.
- Bedien de machine niet met beschadigde of defecte veiligheidsvoorzieningen of veiligheidspanelen of wanneer de veiligheidsvoorzieningen, bv. de vangzak, zich niet op het plaats bevinden.
- Bedien de machine niet met beschadigde of versleten netsnoer. Sluit geen beschadigd netsnoer op de netstroom aan.
- Houd het verlengsnoer uit de buurt van bewegende, gevaarlijke onderdelen, om schade aan het snoer en dus ook contact met onder spanning staande delen te voorkomen.
- Houd de ventilatieopeningen vrij van afval en andere ophopingen, om de motor te beschermen tegen schade of brand.
- Transporteer de machine niet zolang de motor nog draait.
- Schakel de machine uit en haal de stekker uit het stopcontact. Verzeker u ervan dat alle bewegende delen volledig tot stilstand zijn gekomen:
  - voordat u de machine verlaat;
  - voordat u opstoppingen verwijdert of verstopte kanalen reinigt;

- als het netsnoer of het verlengsnoer beschadigd of verstrikt is;
- voordat u de machine controleert, reinigt of repareert.

- Kantel de machine niet zolang de motor nog draait.
- Vermijd overbelasting van de machine. Werk uitsluitend binnen het vermelde vermogensbereik. Neem de vermelde maximale takdikte in acht. Gebruik de machine niet voor doeleinden waarvoor hij niet bedoeld is.
- Schakel de machine pas uit wanneer de invoertrechter volledig leeg is, want anders kan de machine verstopt raken en daarna mogelijk niet meer opstarten.
- Gebruik de machine niet als de schakelaar niet in- en uitgeschakeld kan worden. Defecte schakelaars moeten door ons servicecenter worden vervangen.
- Gebruik uitsluitend netsnoeren die toegestaan zijn voor gebruik buitenshuis en die spatwaterbestendig zijn. De kabeldiameter van het verlengsnoer moet 2,5 mm^2 (H05RN-F) bedragen. Rol een kabelhaspel vóór gebruik steeds volledig af. Controleer het snoer op schade.
- Trek niet aan het netsnoer om de stekker uit het stopcontact te halen. Bescherm het netsnoer tegen hitte, olie en scherpe randen.

Onderhoud en opslag

- Schakel eerst de machine uit, haal de stekker uit het stopcontact en controleer of alle bewegende onderdelen volledig stilstaan voordat u onderhouds- of inspectiewerkzaamheden uitvoert of de machine opbergt of toebehoren verwisselt. Laat de machine eerst afkoelen voordat u de machine onderhoudt, verplaats enz. Onderhoud de machine zorgvuldig en houd de machine schoon.
- Bewaar de machine op een droge plaats buiten bereik van kinderen.
- Laat de machine eerst afkoelen voordat u ze opbergt.
- Houd er tijdens het repareren van het hakselmechanisme rekening mee dat het mechanisme nog steeds kan bewegen, zelfs wanneer de stroombron door de vergrendelfunctie van de veiligheidsvoorziening uitgeschakeld is.
- Vervang, om veiligheidsredenen, versleten of beschadigde onderdelen. Gebruik uitsluitend originele onderdelen en originele toebehoren die door de fabrikant worden geleverd en aanbevolen. Bij gebruik van andere reserveonderdelen vervalt de garantie onmiddellijk.
- Probeer nooit om de vergrendeling van de veiligheidsvoorziening te overbruggen.
- Probeer niet de machine zelf te repareren, tenzij u hiervoor een opleiding hebt gevolgd.

Alle werkzaamheden die niet in deze gebruikshandleiding vermeld zijn, mogen alleen door ons servicecenter worden uitgevoerd.
- Als het netsnoer van dit apparaat beschadigd is, moet het worden vervangen door de fabrikant of diens klantendienst of een vergelijkbaar gekwalificeerd persoon, om gevaren te voorkomen.

Vangzak bevestigen
- Schakel de machine uit dat u de vangzak monteert of demonteert.

Aanbeveling

- De machine moet worden gevoed via een lekstroomschakelaar met een activeringslekstroom van maximaal 30 mA.
- Gebruik de machine niet in slechte weersomstandigheden, vooral niet bij kans op bliksem.

Restrisico's

Ook wanneer u dit elektrische werktuig volgens de voorschriften gebruikt, blijven er risico's bestaan. De volgende risico's kunnen optreden als gevolg van de constructie en de uitvoering van dit elektrische gereedschap:
a) gehoorschade indien geen passende gehoorbescherming wordt gedragen;
c) oogletsel, indien geen geschikte oogbescherming wordt gedragen.

⚠ Waarschuwing! Dit elektrische gereedschap genereert tijdens het bedrijf een elektromagnetisch veld. Dit veld kan onder bepaalde omstandigheden actieve of passieve medische implantaten negatief beïnvloeden. Om het risico op ernstige of dodelijke letsels te reduceren, adviseren wij personen met medische implantaten om hun arts en de fabrikant van het medische implantaat te raadplegen voordat zij de machine bedienen.

Het apparaat monteren

B Wielen en onderstel monteren

ℹ Monteer de wielen één na één, dat werkt vlotter.

Wielen monteren
1. Steek de gebogen dichtingsring (13) met de welving naar buiten op de as (11.1).
2. Schuif de as (11.1) in het onderstel (11).
3. Steek de huls (14) waarop het wiel vrij kan draaien, op de as met de welving in de richting van het onderstel.
4. Steek het wiel (12) zonder wielafdekking (12.1) op de huls (14).
5. Schroef het wiel vast met behulp van de inbussleutel (8) en de schroef en sluitring (15).
   Zet de as vast voor verschroeving met de hoekkruiskop-schroevendraaier (7) in het daartoe voorziene gat in de as.
6. Klik de wielafdekking (12.1) op het wiel vast.

7. Monteer op dezelfde manier het tweede wiel.
   Onderstel monteren
8. Zet de hakselaar zo, dat hij tegen de invoertrechter (2) leunt. Schuif het onderstel (11) in de hakselaar.
9. Zet het onderstel vast met de meegeleverde kruiskopschroeven (16).

C Vangzakbevestigingen monteren

Klik de beide vangzakbevestigingen (6) vast op de daartoe voorziene plekken rechts en links de behuizing van de machine.

Het apparaat bedienen

A Inbedrijfstelling

De invoertrechter moet leeg zijn.

- Hang de vangzak (3) in de beide vangzakbevestigingen (6) rechts en links van de behuizing.

A In- en uitschakelen

Let erop dat de netspanning overeenkomt met de gegevens op het kenplaatje.

1. Vorm van het uiteinde van het verlengsnoer een lus en hang deze aan de trekontlasting van het netsnoer (5). Zie detailafbeelding A.
2. Sluit het verlengsnoer aan op het stopcontact.
3. Schakel de machine aan door de aan-/uitknop (10) in de stand “I” te zetten.
4. Om de machine uit te schakelen, zet u de aan-/uitknop (10) weer in stand „0".

Let op! Letselgevaar door bewegende messen! Na het uitschakelen van de machine blijven de messen nalopen.

STOP

A Vangzak legen

Stekker uit het stopcontact trekken.

Maak de vangzak op tijd leeg. Houd er rekening mee dat de vangzak onder het uitwerpkanaal ongelijkmatig wordt gevuld!

1. Schakel de machine uit door de aan-/uitknop (10) in de stand “0” te zetten.
2. Verwijder de vangzak (3) en maak hem leeg.
3. Hang de vangzak (3) weer in de vangzakbevestigingen (6).

Overbelastingbeveiliging

Bij een overbelasting, bv. door te dikke takken, schakelt de machine automatisch uit. Laat de machine eerst afkoelen en schakel het daarna weer in.

Opstartvergrendeling

Na een stroomstoring start de machine bij de terugkeer van de netspanning niet automatisch weer op. Schakel de machine aan door de aan-/uitknop weer in de stand “I” te zetten.

Werkinstructies

Algemene werkinstructies

Bewaar tijdens het werken voldoende afstand tot de machine, want lange takken kunnen tijdens het invoeren in het rond slaan.
Er bestaat een risico op verwondingen.

Draag oog- en gehoorbescherming.

Draag veiligheidshandschoenen. Er bestaat een risico op verwondingen.

- Steek het te hakken materiaal in de invoertrechter. Houd de takken tijdens het invoeren in de machine vast totdat ze automatisch in de machine worden getrokken. Het materiaal wordt in de machine getrokken en fijngehakt.
- Neem de intreksnelheid van de hakselaar in acht en overbelast de machine niet.
- Verwerk zacht, meerdere dagen oud tuinafval en dunne takken afwisselend met dikke takken, om verstoppingen te voorkomen.
- Verwijder alle aarde en stenen van wortels voordat u ze hakselt, om een onnodige slijtage van de messen te voorkomen.
- Haksel geen zacht, vocht materiaal zoals keukenafval, maar composteer dit direct.
- Bewaar enkele droge takken tot aan het einde van de werkzaamheden, zodat u deze kunt gebruiken bij het reinigen van de machine.
- Schakel de machine pas uit wanneer alle te hakselen materiaal volledig door de messen zijn gelopen. Anders kunnen de messen bij het heropstarten geblokkeerd raken.

D Blokkeringen verwijderen

Schakel vóór alle onderhouds- en reinigingswerkzaamheden de machine uit, haal de stekker uit het stopcontact en wacht tot de messen tot stilstand zijn gekomen. Er bestaat letsel- en levensgevaar door elektrische schok, brand en roterende messen.

- Controleer of de stekker van het netsnoer (5) uit het stopcontact is gehaald.
- Maak de vergrendeling van de behuizing (9) los.
- Kantel het voorste deel van de behuizing van de hakselaar naar voren.
  U kunt het voorste deel van de behuizing ook volledig verwijderen en opzij leggen. Daartoe maakt u de vergrendeling van de behuizing (9) los en neemt u het voorste deel van de behuizing loodrecht naar boven weg.
- U hebt nu vrije toegang tot de messen (17).

Draag veiligheidshandschoenen. Er bestaat een risico op verwondingen.

- Nu kunt u de blokkering uit de machine verwijderen.

De machine is voorzien van een veiligheidsschakelaar. De vergrendeling van de behuizing moet vervolgens weer worden vastgeschroefd en **handvast** worden vastgedraaid, **anders kan de machine later niet opstarten.**

Onderhoud en reiniging

Laat werkzaamheden die niet in deze handleiding zijn beschreven, uitvoeren door een door ons goedgekeurd servicebedrijf. Gebruik uitsluitend originele onderdelen.

Draag handschoenen als u het mes hanteert. Er bestaat een risico op verwondingen.

Schakel vóór alle onderhouds- en reinigingswerkzaamheden de machine uit, haal de stekker uit het stopcontact en wacht tot de messen tot stilstand zijn gekomen. Er bestaat letsel- en levensgevaar door elektrische schok, brand en roterende messen.

Algemene reiniging en onderhoud

Spuit de hakselaar niet schoon met water. Gevaar voor elektrische schok!

- Houd de machine, de wielen en de ventilatieopeningen altijd schoon. Gebruik voor het reinigen een borstel of doek maar geen reinigings- of oplosmiddelen.
- Controleer de machine, en vooral dan de veiligheidsvoorzieningen, voor elk gebruik op schade zoals losse, versleten of beschadigde onderdelen. Controleer of alle moeren, bouten en schroeven goed vastzitten.
- Controleer de afdekkingen en veiligheidsvoorzieningen op schade en losse zit. Vervang ze indien nodig.
- Bewaar de machine op een droge plek en buiten het bereik van kinderen. Bewaar het apparaat niet in een nylon zak, want dan zou zich vocht kunnen opstapelen.

D Messen omdraaien of vervangen

Schakel vóór alle onderhouds- en reinigingswerkzaamheden de machine uit, haal de stekker uit het stopcontact en wacht tot de messen tot stilstand zijn gekomen. Er bestaat letsel- en levensgevaar door elektrische schok, brand en roterende messen.

1. Controleer of de stekker van het netsnoer (5) uit het stopcontact is gehaald.
2. Maak de vergrendeling van de behuizing (9) los.
3. Kantel het voorste deel van de behuizing van de hakselaar naar voren. U kunt het voorste deel van de behuizing ook volledig verwijderen en opzij leggen, zodat u vrije toegang tot de messen (17) hebt.
   Daartoe maakt u de vergrendeling van de behuizing (9) los en neemt u het voorste deel van de behuizing loodrecht naar boven weg.
4. Blokkeer met bijvoorbeeld een schroevendraaier (niet meegeleverd) de mesplaat (18).

Steek de schroevendraaier door het toegangsgat (19) en draai de mesplaat (18) voorzichtig tot u een van de beide blokkeringsgaten bereikt. Nu kunt u de schroevendraaier door de mesplaat (18) steken om deze te blokkeren.

5. U kunt met behulp van de inbussleutel (8) de beide schroeven (20) losdraaien en het mes (17) verwijderen.

De messen hebben twee snijkanten en kan worden omgedraaid. Vervang en draai de messen altijd twee per twee om.
Slijp de messen niet bij!

Reserveonderdelen zijn verkrijgbaar via onze online shop (zie „Reserveonderdelen/toebehoren").

6. **Gebruik voor het monteren van de messen altijd een schroef** en draai deze met behulp van een momentsleutel aan tot een aanhaalmoment van 16 Nm.

De machine is voorzien van een veiligheidsschakelaar. De vergrendeling van de behuizing moet vervolgens weer worden vastgeschroefd en **handvast** worden vastgedraaid, **anders kan de machine later niet opstarten.**

Opslag

- Bewaar de machine op een droge plek en buiten het bereik van kinderen.
- Laat de motor afkoelen voordat u de machine in een gesloten ruimte opbergt.

We nemen geen aansprakelijkheid op voor schade die voortvloeit uit onze machine. Dit geldt in zover deze schade is veroorzaakt door ondeskundige reparaties of het gebruik van niet-originele reserveonderdelen of door oneigenlijk gebruik van het apparaat.

Afval/ milieubescherming

Voer afgedankte apparaten, toebehoren en verpakkingsmaterialen op milieuvriendelijke manier af.

Elektrische apparaten horen niet bij het huisvuil.

- Lever de machine in bij een recyclepunt. De gebruikte kunststoffen en metalen delen kunnen naar soort worden gescheiden voor recycling. Vraag ons service-center om advies.

Reserveonderdelen/toebehoren

Reserveonderdelen en toebehoren zijn beschikbaar via www.grizzly-service.eu

Ondervindt u problemen bij het orderproces, gebruik dan het contactformulier.
Bij andere vragen neemt u contact op met het servicecenter (zie pag. 66).

Item Explosietekening	Benaming	Ordernr.
A 69	Naschuiver	91105703
A 70	Vangzak	91105705
A 55	Vangzakbevestiging	91105704
A 59–68	Onderstel + wielen	91105701
D 23+24+25	Messen + schroeven	91105700

Storingen oplossen

Probleem	Mogelijke oorzaak	Oplossing
Motor loopt niet	Spanning ontbreekt	Stopcontact, netsnoer, leiding, stekker controleren en indien nodig laten repareren door elektricien
	Vergrendeling van de behuizing niet gesloten	Vergrendeling van de behuizing handvast vastdraaien
Tuinafval wordt niet ingetrokken	Haskelmateriaal is te zacht	met hout naschuiven of droge tak-ken doorhakselen
	Messenwals is geblokkeerd	Blokkering opheffen (zie hoofdstuk “Blokkeringen verwijderen”)
	Hakselmateriaal in uitworpschacht	Stekker uittrekken, wachten tot stil-stand van messen, hakselmateriaal uit de uitworpschacht halen
Machine hakselt niet voldoende	Messen zijn versleten	Messen controleren en eventueel omdraaien, slijpen of vervangen (zie “Messen omdraaien of vervangen”)

Garantie

Geachte cliënte, geachte klant,
U krijgt op dit apparaat 3 jaar garantie, te rekenen vanaf de datum van aankoop. Ingeval van gebreken aan dit product heeft u tegenover de verkoper van het product wettelijke rechten. Deze wettelijke rechten worden door onze hierna beschreven garantie niet beperkt.

Garantievoorwaarden

De garantietermijn begint met de datum van aankoop. Gelieve de originele kassabon goed te bewaren. Dit document wordt als bewijs van de aankoop benodigd.
Indien er zich binnen drie jaar, te rekenen vanaf de datum van aankoop van dit product, een materiaal- of fabricagefout voordoet, wordt het product door ons – naar onze keuze – voor u gratis gerepareerd of vervangen. Deze garantievergoeding stelt voorop dat binnen de termijn van drie jaar het defecte apparaat en het bewijs van aankoop (kassabon) voorgelegd en dat schriftelijk kort beschreven wordt, waarin het gebrek bestaat en wanneer het zich voorgedaan heeft.
Als het defect door onze garantie gedekt is, krijgt u het gerepareerde of een nieuw product terug. Met herstelling of uitwisseling van het product begint er geen nieuwe garantieperiode.

Garantieperiode en wettelijke kwaliteitsgarantie

De garantieperiode wordt door de garantievergoeding niet verlengd. Dit geldt ook voor vervangen en gerepareerde onderdelen. Eventueel al bij de aankoop bestaande beschadigingen en gebreken moeten onmiddellijk na het uitpakken gemeld worden. Na het verstrijken van de garantieperiode tot stand komende reparaties worden tegen verplichte betaling van de kosten uitgevoerd.

Omvang van de garantie

Het apparaat werd volgens strikte kwaliteitsrichtlijnen zorgvuldig geproduceerd en vóór aflevering nauwgezet getest.

De garantievergoeding geldt voor materiaal- of fabricagefouten. Deze garantie is niet van toepassing op productonderdelen, die aan een normale slijtage blootgesteld zijn en daarom als aan slijtage onderhevige onderdelen beschouwd kunnen worden (bv. messen) of op beschadigingen aan breekbare onderdelen (b.v. schakelaars). Deze garantie valt weg wanneer het product beschadigd, niet oordeelkundig gebruikt of niet onderhouden werd. Voor een vakkundig gebruik van het product dienen alle in de gebruiksaanwijzing vermelde aanwijzingen nauwgezet in acht genomen te worden. Gebruiksdoeleinden en handelingen, die in de gebruiksaanwijzing afgeraden worden of waarvoor gewaarschuwd wordt, dienen onvoorwaardelijk vermeden te worden.
Het product is uitsluitend voor het privé- en niet voor het commerciële gebruik bestemd. Bij een verkeerde of onoordeelkundige behandeling, toepassing van geweld en bij ingrepen, die niet door het door ons geautoriseerde servicefiliaal doorgevoerd werden, valt de garantie weg.

Afhandeling ingeval van garantie

Gelieve aan de volgende aanwijzingen gevolg te geven om een snelle behandeling van uw verzoek te garanderen:

- Gelieve voor alle aanvragen de kassabon en het artikelnummer (IAN 325329_1910) als Nachweis für den Kauf bereit.

- Die Artikelnummer entnehmen Sie bitte dem Typenschild.
- Sollten Funktionsfehler oder sonstige Mängel auftreten, kontaktieren Sie zunächst die nachfolgend benannte Serviceabteilung **telefonisch** oder per **E-Mail**. Sie erhalten dann weitere Informationen über die Abwicklung Ihrer Reklamation.
- Ein als defekt erfasstes Produkt können Sie, nach Rücksprache mit unserem Kundenservice, unter Beifügung des Kaufbelegs (Kassenbons) und der Angabe, worin der Mangel besteht und wann er aufgetreten ist, für Sie portofrei an die Ihnen mitgeteilte Service-Anschrift übersenden. Um Annahmeprobleme und Zusatzkosten zu vermeiden, benutzen Sie unbedingt nur die Adresse, die Ihnen mitgeteilt wird. Stellen Sie sicher, dass der Versand nicht unfrei, per Sperrgut, Express oder sonstiger Sonderfracht erfolgt. Senden Sie das Gerät bitte inkl. aller beim Kauf mitgelieferten Zubehörteile ein und sorgen Sie für eine ausreichend sichere Transportverpackung.

Reparatur-Service

Sie können Reparaturen, **die nicht der Garantie unterliegen**, gegen Berechnung von unserer Service-Niederlassung durchführen lassen. Sie erstellt Ihnen gerne einen Kostenvoranschlag.
Wir können nur Geräte bearbeiten, die ausreichend verpackt und frankiert eingesandt wurden.
Achtung: Bitte senden Sie Ihr Gerät gereinigt und mit Hinweis auf den Defekt an unsere Service-Niederlassung.
Nicht angenommen werden unfrei, per Sperrgut, Express oder mit sonstiger Sonderfracht eingeschickte Geräte.
Die Entsorgung Ihrer defekten, eingesendeten Geräte führen wir kostenlos durch.

Service-Center

NL **Service Nederland**
Tel.: 0900 0400223
(0,10 EUR/Min.)
E-Mail: grizzly@lidl.nl
IAN 325329_1910

BE **Service Belgique / Service België**
Tel.: 070 270 171
(0,15 EUR/Min.)
E-Mail: grizzly@lidl.be
IAN 325329_1910

Importeur

Gelieve in acht te nemen dat het volgende adres geen serviceadres is. Contacteer in eerste instantie het hoger vermelde servicecenter.

Grizzly Tools GmbH & Co. KG
Stockstädter Straße 20
63762 Großostheim
Duitsland
www.grizzly-service.eu

Spis tresci

Wstęp **67**
Cel zastosowania **67**
Opis ogólny **68**
Dane techniczne **69**
Uwagi dotyczące bezpieczeństwa **69**
Symbole graficzne użyte w instrukcji 69
Symbole na maszynie 70
Ogólne zasady bezpieczeństwa 70
Pozostałe zagrożenia 74
Montaż **75**
Montaż kółek i podwozia 75
Montaż mocowań worka zbierającego 75
Obsługa **75**
Uruchomienie 75
Włączanie i wyłączanie 75
Opróżnianie worka 75
Zabezpieczenie przed nadmiernym obciążeniem 76
Blokada ponownego załączenia 76
Instrukcje pracy **76**
Ogólne instrukcje pracy 76
Odblokowywanie urządzenia 77
Konserwacja i czyszczenie **77**
Ogólne prace związane z czyszczeniem i konserwacją 77
Obracanie lub wymiana noża 78
Przechowywanie 78
Utylizacja/ochrona środowiska .. **79**
Części zamienne/akcesoria **79**
Gwarancja **80**
Serwis naprawczy **81**
Service-Center **81**
Importer **81**
Wykrywanie błędów **82**
Tłumaczenie oryginalnej deklaracji zgodności WE **117**
Rysunek samorozwijający **121**

Wstęp

Gratulujemy zakupu nowego urządzenia. Zdecydowali się Państwo na zakup wartościowego produktu. Niniejsze urządzenie sprawdzono w trakcie produkcji pod kątem jakości, a także dokonano jego kontroli ostatecznej. W ten sposób zapewniona jest jego sprawność.
Nie da się wykluczyć, że w pojedynczych przypadkach na lub w urządzeniu mogą znajdować się resztki środków smarnych. Nie jest to wada ani uszkodzenie i nie stanowi powodu do niepokoju.

Instrukcja obsługi jest częścią składową produktu. Zawiera ona ważne wskazówki dotyczące bezpieczeństwa, eksploatacji i utylizacji. Przed rozpoczęciem użytkowania produktu należy się zapoznać ze wszystkimi wskazówkami dotyczącymi obsługi i bezpieczeństwa. Produkt należy użytkować tylko zgodnie z opisem i podanym przeznaczeniem. Instrukcję należy przechowywać starannie, a w przypadku przekazania produktu osobom trzecim należy dostarczyć nabywcy kompletną dokumentację.

Cel zastosowania

Maszyna jest przeznaczona do rozdrabniania włóknistych i drzewnych odpadów ogrodowych, takich jak np. ścinki z żywopłotów lub drzew, gałęzie, kora lub szyszki.
Każdy inny rodzaj zastosowania, który nie został wyraźnie dopuszczony w niniejszej instrukcji, może prowadzić do uszkodzenia urządzenia i stanowić źródło poważnych niebezpieczeństw dla użytkownika.
Nie wolno napełniać rozdrabniacza

kamieniami, szkłem, metalem, kośćmi, tworzywem sztucznym lub odpadami tekstylnymi.
Niniejsze urządzenie nie jest przeznaczone do użytku komercyjnego. Użytkowanie urządzenia do celów komercyjnych powoduje utratę gwarancji. Każdy inny rodzaj zastosowania, który nie został wyraźnie dopuszczony w niniejszej instrukcji, może prowadzić do uszkodzenia urządzenia i stanowić źródło poważnych zagrożeń dla użytkownika.
Zabrania się użytkowania maszyny podczas deszczu oraz w wilgotnym otoczeniu.
Operator lub użytkownik jest odpowiedzialny za wypadki lub szkody innych osób lub ich własności.
Producent nie odpowiada za szkody spowodowane użyciem urządzenia w sposób niezgodny z przeznaczeniem lub jego nieprawidłową obsługą.

Opis ogólny

Rysunek z najważniejszymi elementami funkcjonalnymi znajduje się na rozkładanych stronach.

Zawartość opakowania

Rozpakuj urządzenie i sprawdź zawartość opakowania:

- Rozdrabniacz nożowy
- Podwozie (3 części)
- 2 kółka z kołpakami
  + materiały montażowe
- Mocowanie worka zbierającego
- Klucz imbusowy
- Śrubokręt krzyżakowy
- Worek zbierający
- Element dopychający
- Instrukcji obsługi

Prawidłowo posegreguj i usuń materiały opakowania.

Przegląd

A
1 Element dopychający
2 Lej zasypowy
3 Worek zbierający
4 Element zabezpieczający kabel przed nadmiernym naprężeniem
5 Przewód zasilający
6 Mocowanie worka zbierającego
7 Śrubokręt krzyżakowy
8 Klucz imbusowy
9 Blokada obudowy
10 Włącznik / wyłącznik
11 Podwozie
11.1 Oś
12 Kółko
12.1 Kołpak

B
13 podkładka wygięta
14 Tuleja
15 Śruba i podkładka
16 Śruba z łbem krzyżakowym

D
17 Nóż
18 płyta noży
19 Otwór ułatwiający dostęp
20 Śruba

Opis działania

Rozdrabniacz jest wyposażony w mocny silnik elektryczny z zabezpieczeniem przed przeciążeniem. Układem tnącym urządzenia jest system noży.
Wytrzymałe podwozi zapewnia stabilność i dobrą mobilność maszyny.
Funkcje elementów urządzenia są podane w poniższym opisie.

Dane techniczne

Rozdrabniacz nożowy ..... PMH 2400 A1

Nominalny pobór mocy ... 2400 W (P40)*
Napięcie sieciowe .... 220-240 V~; 50 Hz
Klasa ochronności ..... ⧈ II
Stopień ochrony IPX4
Prędkość obrotowa biegu jałowego (n_0)..... 3900 min^{-1}
Grubość gałęzi.....maks. 45 mm**
Objętość worka zbierającego .....ca. 45 l
Masa.....ca. 8,56 kg
Poziom ciśnienia akustycznego (L_{pA}) .....92,5 dB(A), K_{pA}= 3 dB(A)
Poziom mocy akustycznej (L_{WA})
zmierzony 103,1 dB(A); K_{WA}= 2,35 dB(A)
gwarantowany ..... 106 dB(A)

Parametry akustyczne ustalono wg metody pomiaru hałasu EN ISO 3744:2010.

* *Tryb pracy ciągłej z obciążeniem zwalniającym (40 sek. obciążenia - 60 sek. pracy na biegu jałowym)*

** *Maks. grubość rozdrabnianych gałęzi zależy od rodzaju drewna i właściwości materiału przeznaczonego do rozdrabniania.*
W przypadku twardego drewna (np. gałęzie dębowe/bukowe) maksymalna grubość gałęzi jest mniejsza niż w przypadku drewna miękkiego (np. drewno sosnowe/świerkowe). W przypadku drewna z sękami grubość rozdrabnianego materiału może być mniejsza.

Wartości emisji hałasu zostały ustalone zgodnie z normami i przepisami wyszczególnionymi w deklaracji zgodności.

Uwagi dotyczące bezpieczeństwa

W przypadku niewłaściwego użytkowania urządzenie może spowodować poważne obrażenia ciała. Przed rozpoczęciem pracy z maszyną należy dokładnie przeczytać instrukcje obsługi i dobrze zapoznać się ze wszystkimi elementami obsługi. W razie niejasności należy się zwrócić o poradę do fachowca. Instrukcję należy dobrze przechowywać oraz przekazywać ją każdemu następnemu użytkownikowi, aby miała cały czas dostęp do informacji.

Symbole graficzne użyte w instrukcji

Symbol zagrożenia z informacjami o zapobieganiu obrażeniom ciała lub szkodom materialnym

Symbol zagrożenia z informacjami o zapobieganiu obrażeniom ciała lub szkodom materialnym w wyniku porażenia elektrycznego

Znak nakazu z informacjami dotyczącymi zapobiegania szkodom

Wyjąć wtyk sieciowy

Wskazówka z informacjami pomocnymi w użytkowaniu maszynu

Symbole na maszynie

Uwaga!

Przeczytać instrukcję obsługi

Stosować środki ochrony oczu i słuchu

Nosić rękawice ochronne

Nie narażać maszyny na oddziaływanie deszczu

OSTRZEŻENIE! Przed rozpoczęciem ustawiania, czyszczenia lub w przypadku uszkodzenia kabla należy wyłączyć maszynę i wyciągnąć wtyczkę z gniazdka.

NIEBEZPIECZEŃSTWO - Wirujące noże tnące. Podczas pracy maszyny należy trzymać dłonie i stopy poza otworami;

Klasa ochrony II

Nie wchodzić na urządzenie!

Uwaga! Ryzyko generowane przez odrzucane elementy! Należy zachowywać odpowiednią odległość od leja zasypowego i strefy wyrzutu. Inne osoby nie mogą się zbliżać do urządzenia;

STOP

Przed dotknięciem jakichkolwiek części maszyny należy odczekać do ich całkowitego zatrzymania.

L_{WA} 106 dB

Gwarantowany poziom mocy akustycznej

Urządzeń elektrycznych nie należy wyrzucać razem z odpadami komunalnymi

Ogólne zasady bezpieczeństwa

WAŻNE PRZECZYTAĆ UWAŻNIE PRZED ROZPOCZĘCIEM UŻYTKOWANIA. ZACHOWAĆ DOKUMENT.

W razie wypadku lub usterki w trakcie pracy maszynę należy natychmiast wyłączyć. Należy prawidłowo opatrzyć urazy lub udać się do lekarza. W celu usunięcia usterki proszę przeczytać rozdział „Wyszukiwanie błędów“ lub skontaktować się z naszym działem serwisowym.

Szkolenie

- Przeczytać uważnie instrukcje. Należy zapoznać się z elementami nastawczymi i zasadami prawidłowego używania maszyny.
- Nigdy nie zezwalać na używanie maszyny przez dzieci i osoby posiadające ograniczoną sprawność fizyczną, czuciową lub umysłową lub niewystarczające doświadczenie i wiedzę, lub osoby, które nie są zaznajomione z instrukcjami.

Z lokalnych przepisów mogą wynikać ograniczenia wieku użytkownika urządzenia.
- Nigdy nie użytkować urządzenia, kiedy w pobliżu znajdują się ludzie, a w szczególności kiedy w pobliżu przebywają dzieci lub zwierzęta domowe.
- Należy pamiętać, że użytkownik ponosi odpowiedzialność za wypadki z udziałem innych osób lub ich własności.

Przygotowanie

- Należy stosować środki ochrony słuchu i okulary ochronne. Środki ochrony indywidualnej należy stosować przez cały czas użytkowania maszyny. Występuje ryzyko uszkodzenia organów słuchu i wzroku.
- W trakcie pracy maszyny noś zawsze solidne obuwie i długie spodnie. Nie uruchamiać maszyny na boso lub w otwartych sandałach. Należy unikać luźno zwisającej odzieży lub odzieży ze zwisającymi tasiemkami lub sznurkami.
  Mogą one zaplątać się w leju zasypowym i być przyczyną poważnych obrażeń ciała.
- Maszynę należy użytkować jedynie na wolnym powietrzu (tzn. nie przy ścianie lub innym stałym przedmiocie) i na stabilnym, równym podłożu.
- Maszyny nie należy użytkować na powierzchni utwardzonej kostką lub żwirem, na której wyrzucany materiał mógłby spowodować obrażenia.
- Przed uruchomieniem maszyny należy zawsze przeprowadzać kontrolę wizualną pod kątem bezpieczeństwa narzędzi tnących, śrub mocujących te narzędzia i innych elementów mocujących. Należy również skontrolować, czy obudowa nie jest uszkodzona oraz czy osłony znajdują się na swoim miejscu. Uszkodzone lub zużyte części należy wymieniać jako zespoły, tak by zachować balans. Uszkodzone lub nieczytelne naklejki należy wymieniać na nowe.
- Przed uruchomieniem maszyny należy sprawdzić kabel zasilający i przedłużacz pod kątem uszkodzeń lub oznak starzenia. Jeśli kabel zasilający ulegnie uszkodzeniu w czasie użytkowania, należy natychmiast wyłączyć zasilanie elektryczne. Nie dotykać kabla zasilającego, zanim nie zostanie wyłączone zasilanie elektryczne.
  Nie użytkować maszyny, gdy kabel zasilający jest poplątany, uszkodzony lub zużyty.

Praca

- Przed włączeniem maszyny należy się upewnić, że lej zasypowy jest opróżniony.
- Głowę i tułów należy trzymać za dala od otworu kanału wrzutowego.
- Nie dopuszczać , aby dłonie, inne części ciała lub ubrania znalazły się w leju zasypowym, kanale wyrzutowym lub w pobliżu ruchomych części.
- Należy uważać, aby nie stracić równowagi i stać bezpiecznie. Należy unikać nienaturalnej

postawy ciała. Nie przechylać się do przodu. Podczas umieszczania materiału w urządzeniu nigdy nie należy ustawiać się na wyższym poziomie niż płaszczyzna podstawy maszyny.

- W trakcie pracy maszyny należy zawsze stawać poza strefą wyrzutu.
- Nie użytkować maszyny podczas deszczu i złych warunków atmosferycznych, w szczególności w przypadku zagrożenia burzą, tak by ograniczyć ryzyko uderzenia piorunem. Pracuj tylko przy świetle dziennym lub dobrym oświetleniu.
- Nie wykorzystywać maszyny w przypadku zmęczenia, dekoncentracji, po spożyciu alkoholu lub zażyciu tabletek. Zawsze zrób sobie w porę przerwę w pracy. W trakcie pracy zachowuj zdrowy rozsądek.
- Podczas umieszczania materiału w urządzeniu należy w szczególności zwracać uwagę, aby był on pozbawiony metalu, kamieni, butelek, puszek i innych ciał obcych.
- Jeśli do mechanizmu tnącego dostaną się ciała obce lub jeśli maszyna będzie generować nienaturalne odgłosy lub drgania, wówczas należy natychmiast odłączyć dopływ prądu i pozwolić maszynie zakończyć pracę. Przed ponownym uruchomieniem i obsługą urządzenia należy odłączyć urządzenie od sieci i wykonać następujące czynności:
  - Kontrola maszyny pod kątem uszkodzeń;
  - Wymiana lub naprawa wszystkich uszkodzonych części;
  - Kontrola luzów elementów i ich ewentualne dokręcenie.
- Należy uważać, by do strefy wyrzuty nie dostawał się materiał po obróbce; mogłoby to przeszkadzać w prawidłowym wyrzucie i prowadzić do odrzutu materiału przez otwór wlotowy.
- Jeśli maszyna jest niedrożna, przed jej odblokowaniem należy wyłączyć maszynę i odłączyć ją od źródła zasilania.
  Należy zwracać uwagę, aby na silniku nie zbierały się odpady i inne osady, tak by chronić silnik przed uszkodzeniami i potencjalnym zagrożeniem pożarowym.
- Nie użytkować maszyny z uszkodzonymi lub wadliwie działającymi zabezpieczeniami lub osłonami lub gdy zabezpieczenia, takie jak np. worek zbierający, nie znajdują się na swoim miejscu.
- Nigdy nie używać urządzenia z uszkodzonym lub zużytym kablem.
  Nie podłączać uszkodzonego kabla do zasilania elektrycznego.
- Przedłużacze należy trzymać z dala od ruchomych, niebezpiecznych elementów urządzenia, aby uniknąć uszkodzenia kabli, które mogą prowadzić do kontaktu z częściami znajdującymi się po napięciem.
- Należy utrzymywać czystość

otworów wentylacyjnych i zbierania się na nich odpadów i innych zanieczyszczeń, tak by silnik nie był narażony na uszkodzenia lub pożar.
- Nie przenosić urządzenia, gdy włączony jest jej silnik.
- Wyłączyć maszynę i wyciągnąć wtyczkę z gniazdka. Należy się upewnić, że wszystkie ruchome elementy całkowicie się zatrzymały
  - w momencie pozostawienia maszyny bez nadzoru;
  - przed odblokowywaniem urządzenia lub czyszczeniem niedrożnych kanałów;
  - gdy przewód zasilający jest uszkodzony lub splątany;
  - przed przeglądem, czyszczeniem lub realizacją prac na maszynie.
- Nie przechylać maszyny, gdy włączony jest jej silnik.
- Nie przeciążać maszyny. Prace należy wykonywać tylko w podanym zakresie mocy. Należy przestrzegać podanej maksymalnej grubości gałęzi. Maszynę należy użytkować zgodnie z przeznaczeniem.
- Maszynę należy wyłączać dopiero wtedy, gdy lej zasypowy jest całkowicie opróżniony, ponieważ w przeciwnym razie maszyna może się zatkać i w określonych okolicznościach może nie chcieć się uruchomić.
- Nie używać maszyny, gdy nie działa włącznik/wyłącznik. Uszkodzone przełączniki muszą zostać wymienione w naszym centrum obsługi klientów.
- Należy stosować jedynie przedłużacze dopuszczone do stosowania na zewnątrz i zabezpieczone przed działaniem wody rozbryzgowej. Przekrój żył przedłużacza musi wynosić 2,5 mm^2 (H05RN-F). Przed użyciem zawsze całkowicie odwiń kabel z bębna. Należy skontrolować kabel pod kątem występowania uszkodzeń.
- Nie ciągnąć za kabel w celu wyciągnięcia wtyczk

Konserwacja i przechowywanie

- Po zatrzymaniu maszyny w celu przeprowadzenia prac konserwacyjnych, przeglądów lub w celu jej przechowywania lub do wymiany akcesoriów należy wyłączyć maszynę i wyciągnąć wtyczkę z gniazdka. Należy się upewnić, że wszystkie ruchome elementy całkowicie się zatrzymały. Przed rozpoczęciem prac konserwacyjnych, przestawieniem maszyny itp. należy odczekać do jej wystygnięcia. Maszynę należy poddawać starannym czynnościom serwisowym i utrzymywać ją w czystości.
- Maszynę należy przechowywać w suchym miejscu, poza zasięgiem dzieci.
- Przed rozpoczęciem przechowywania maszyny należy ją zawsze odpowiednio wystudzić.
- Podczas konserwacji urząd-

zenia należy pamiętać, że chociaż źródło zasilania jest wyłączone dzięki funkcji blokady systemu bezpieczeństwa, rozdrabniacz nadal może się poruszyć.
- Zużyte lub uszkodzone części należy wymieniać ze względów bezpieczeństwa. Należy stosować wyłącznie oryginalne części i akcesoria, dostarczone i zalecane przez producenta. Stosowanie nieautoryzowanych części prowadzi do natychmiastowej utraty praw gwarancyjnych.
- Nigdy nie należy próbować neutralizować funkcji blokady systemu bezpieczeństwa.
- Nie należy podejmować prób samodzielnego naprawiania maszyny, chyba że posiada się w tym zakresie odpowiednie kwalifikacje. Wszelkie prace, które nie zostały wyszczególnione w niniejszej instrukcji, mogą być wykonywane tylko nasze centrum serwisowe.
- Jeżeli przewód zasilający tego urządzenia jest uszkodzony, należy zlecić jego wymianę producentowi, w punkcie serwisowym, lub osobie posiadającej podobne kwalifikacje, aby uniknąć zagrożeń.

Mocowanie worka zbierającego

- Przed założeniem lub zdjęciem kosza należy wyłączyć urządzenie.

Zalecenie

- Maszyna powinna być zasilana z użyciem wyłącznika różnicowo-prądowego (RCD) z prądem wyzwalającym o wartości maksymalnie 30 mA.
- Unikać używania maszyny w czasie złych warunków atmosferycznych, w szczególności w przypadku zagrożenia wyładowaniami atmosferycznymi.

Pozostałe zagrożenia

Nawet przy prawidłowej obsłudze tego elektronarzędzia zawsze istnieje ryzyko resztkowe. Z uwagi na konstrukcję i wykonanie tego elektronarzędzia mogą wystąpić następujące niebezpieczeństwa:

a) Ryzyko uszkodzenia słuchu w przypadku niestosowania odpowiednich środków ochrony słuchu.
b) Ryzyko uszkodzenia oczu w przypadku niestosowania środków ochrony oczu.

⚠ Ostrzeżenie! To elektronarzędzie wytwarza w trakcie pracy pole elektromagnetyczne. Pole to może w określonych okolicznościach zakłócać aktywnie lub pasywnie pracę implantów medycznych. Aby zmniejszyć ryzyko poważnych lub śmiertelnych obrażeń, użytkownicy z wszczepionymi implantami medycznymi muszą przed obsługą urządzenia skonsultować się z lekarzem i producentem implantu.

Montaż

B Montaż kółek i podwozia

Kółka należy montować po kolei. Dzięki temu montaż będzie łatwiejszy.

Montaż kółek

1. Założyć wygiętą podkładkę (13) na osi (11.1) wypukłością zwróconą do góry.
2. Wsunąć oś (11.1) w podwozie (11).
3. Ustawić tuleję (14), na której ma się swobodnie obracać kółko, na osi, z wypukłością zwróconą w kierunku podwozia.
4. Umieścić kółko (12) bez kołpaka (12.1) na tulei (14).
5. Przykręcić kółko za pomocą klucza imbusowego (8) oraz śruby z podkładką (15).
   Zamocować oś w przewidzianym otworze za pomocą śrubokręta krzyżakowego (7).
6. Wcisnąć kołpak (12.1) na kółko.
7. Analogicznie zamontować drugie kółko.

Montaż podwozia

8. Ustawić rozdrabniacz na leju zasypowym (2). Wsunąć podwozie (11) na rozdrabniacz.
9. Zamocować podwozie za pomocą dołączonych śrub z łbem krzyżakowym (16).

C Montaż mocowań worka zbierającego

Wcisnąć dwa mocowania worka zbierającego (6) w dwóch przewidzianych do tego miejscach po prawej i lewej stronie obudowy maszyny.

Obsługa

A Uruchomienie

Lej zasypowy musi być opróżniony

- Zawiesić worek zbierający (3) na obu mocowaniach (6) po prawej i lewej stronie obudowy.

A Włączanie i wyłączanie

Należy zwracać uwagę, czy napięcie sieciowe jest zgodne z napięciem podanym na tabliczce znamionowej urządzenia.

1. Na końcówce przedłużacza uformować pętlę i zaczepić ją na elemencie zapobiegającym przed nadmiernym naprężeniem kabla sieciowego (5). Patrz ilustracja szczegółowa A.
2. Podłączyć przewód przedłużający.
3. Włączyć maszynę za pomocą włącznika/wyłącznika (10), ustawiając do w położeniu „I“.
4. W celu wyłączenia urządzenia należy ponownie ustawić włącznik/wyłącznik (10) w położeniu „0“.

STOP

Uwaga! Niebezpieczeństwo obrażeń ciała w wyniku kontaktu z wirującym nożem!
Po wyłączeniu urządzenia noże obracają się jeszcze przez jakiś czas.

A Opróżnianie worka

Wyciągnąć wtyczkę sieciową..

Opróżnić worek zbierający odpowiednio wcześnie. Zwrócić uwagę, czy worek zbierający pod kanałem wyrzutowym nie napełnia się nierównomiernie!

1. Ustawić włącznik/ wyłącznik (10) w położeniu „0".
2. Zdjąć worek zbierający (3) i opróżnić go.
3. Ponownie zawiesić worek zbierający (3) uchwytami na mocowaniu worka (6).

Zabezpieczenie przed nadmiernym obciążeniem

W przypadku nadmiernego obciążenia, np. generowanego przez zbyt grube gałęzie, maszyna wyłącza się automatycznie. Przed ponownym włączeniem należy wystudzić maszynę.

Blokada ponownego załączenia

Po awarii zasilania maszyna po przywróceniu napięcia sieciowego nie załącza się samoczynnie. W celu jej włączenia należy ponownie wcisnąć „I" na włączniku/ wyłączniku.

Instrukcje pracy

Ogólne instrukcje pracy

Podczas rozdrabniania należy zachowywać odpowiedni odstęp od maszyny, ponieważ podczas wciągania długich gałęzi może dochodzić do odrzutów. Niebezpieczeństwo obrażeń ciała.

Stosować środki ochrony oczu i słuchu.
Nosić rękawice ochronne.
Niebezpieczeństwo obrażeń ciała.

- Umieścić materiał przeznczony do rozdrabniania w leju zasypowym. Gałęzie należy trzymać do momentu, w którym zaczną one być wciągane automatycznie. Materiał jest wciągany i rozdrabniany.
- Sposób wykonywania prac należy dostosowywać do potencjalnej prędkości wciągania rozdrabniacza i nie przeciążać maszyny.
- Aby zapobiegać zatykaniu się maszyny należy rozdrabniać zwiędłe, składowane przez kila dni odpady ogrodowe i miękkie gałęzie na zmianę z twardymi gałęziami.
- Przed rozpoczęciem rozdrabniania należy usunąć z korzeni resztki ziemi i kamienie, aby uniknąć niepotrzebnego szybkiego stępiania się noży.
- Nie należy rozdrabniać miękkiego, wilgotnego materiału, takiego jak odpady kuchenne. Tego typu materiał należy przekazywać bezpośrednio na kompost.
- Podnieść do końca kilka suchych gałęzi i wykorzystać je w ramach wspomagania procesu czyszczenia maszyny.
- Maszynę należy wyłączać dopiero wtedy, gdy cały rozdrabniany materiał przejdzie przez noże. W przeciwnym razie podczas ponownego uruchamiania maszyny nóż może się zablokować.

D Odblokowywanie urządzenia

Przed rozpoczęciem wszelkich prac konserwacyjnych lub czyszczenia urządzenia wyłączyć maszynę, wyciągnąć wtyczkę z gniazdka i odczekać do zatrzymania się noża. Występuje ryzyko obrażeń ciała i zagrożenie dla życia w wyniku porażenia elektrycznego, pożaru i kontaktu z wirującym nożem.

- Upewnić się, że instalacja zasilająca (5) jest odłączona od sieci.
- Zwolnić blokadę obudowy (9).
- Przechylić przednią część obudowy rozdrabniacza w przód.
  Można również całkowicie zdjąć przednią część obudowy i odłożyć na bok. W tym celu należy poluzować blokadę obudowy (9) i wyciągnąć przednią jej część pionowo z dołu do góry.
- Dostęp do noży jest swobodny (17).

Nosić rękawice ochronne. Niebezpieczeństwo obrażeń ciała.

- Teraz można usunąć przyczynę zablokowania maszyny.

Maszyna jest wyposażona w wyłącznik bezpieczeństwa. Następnie należy ponownie dokręcić blokadę obudowy i dociągnąć **ręcznie, w przeciwnym razie nie będzie później możliwości uruchomienia maszyny.**

Konserwacja i czyszczenie

Wykonanie prac, które nie zostały opisane w niniejszej instrukcji obsługi, należy zlecić w autoryzowanym przez nas punkcie serwisowym. Stosuj tylko oryginalne części.

W trakcie kontaktu z nożem nosić rękawice. Niebezpieczeństwo obrażeń ciała.

Przed rozpoczęciem wszelkich prac konserwacyjnych lub czyszczenia urządzenia należy wyłączyć maszynę, wyciągnąć wtyczkę z gniazdka i odczekać do zatrzymania się noża. Występuje ryzyko obrażeń ciała i zagrożenie dla życia w wyniku porażenia elektrycznego, pożaru i kontaktu z wirującym nożem.

Ogólne prace związane z czyszczeniem i konserwacją

Nie spryskiwać rozdrabniacza wodą. Ryzyko porażenia prądem elektrycznym!

- Maszynę, kółka i otwory wentylacyjne należy przez cały czas utrzymywać w czystości. Do czyszczenia używaj szczotki lub ściereczki, nie używaj żadnych środków czyszczących lub rozpuszczalników.
- Przed każdym użyciem maszyny należy przeprowadzić jej kontrolę, w szczególności zabezpieczeń, pod ką-

tem usterek (np. luźne, zużyte lub uszkodzone części). Sprawdź prawidłowe zamocowanie wszystkich nakrętek, sworzni i śrub.
- Sprawdzić osłony i zabezpieczenia pod kątem uszkodzeń oraz prawidłowego zamocowania. W razie potrzeby wymień je.
- Urządzenie należy przechowywać w suchym miejscu, poza zasięgiem dzieci. Nie osłaniać urządzenia workami nylonowymi, gdyż może to prowadzić do wytwarzania się kondensatu.

D Obracanie lub wymiana noża

Przed rozpoczęciem wszelkich prac konserwacyjnych lub czyszczenia urządzenia wyłączyć maszynę, wyciągnąć wtyczkę z gniazdka i odczekać do zatrzymania się noża. Występuje ryzyko obrażeń ciała i zagrożenie dla życia w wyniku porażenia elektrycznego, pożaru i kontaktu z wirującym nożem.

1. Upewnić się, że instalacja zasilająca (5) jest odłączona od sieci.
2. Zwolnić blokadę obudowy (9).
3. Przechylić przednią część obudowy rozdrabniacza w przód. Można również całkowicie zdjąć przednią część obudowy i odłożyć na bok. Dzięki temu będzie swobodny dostęp do noży (17). W tym celu należy poluzować blokadę obudowy (9) i wyciągnąć przednią jej część pionowo z dołu do góry.
4. Zablokować płytkę noży (18) np. przy użyciu śrubokręta (brak w zakresie dostawy).
   Przełożyć śrubokręt przez otwór dostępowy (19) i ostrożnie obrócić płytkę noży (18), aż dojdzie ona do obu otworów blokujących. Teraz można przeprowadzić śrubokręt przez płytkę noży (18) w celu jej zablokowania.
5. Za pomocą klucza imbusowego (8) można poluzować obydwie śruby (20) zdjąć noże (17).

Noże mają dwa ostrza i można je odwracać. Noże należy zawsze wymieniać i odwracać parami. Nie ostrzyć noża!

Części zamienne można nabyć w naszym sklepie internetowym (patrz „Części zamienne/akcesoria").

6. Podczas montażu noża **należy koniecznie użyć nowe śruby**, dokręcając je za pomocą klucza dynamometrycznego z momentem dokręcania 16 Nm.

Maszyna jest wyposażona w wyłącznik bezpieczeństwa. Następnie należy ponownie dokręcić blokadę obudowy i dociągnąć **ręcznie, w przeciwnym razie nie będzie później możliwości uruchomienia maszyny.**

Przechowywanie

- Urządzenie należy przechowywać w suchym miejscu, poza zasięgiem dzieci.
- Przed odstawieniem urządzenia do zamkniętego pomieszczenia należy odczekać, aż maszyna wystygnie.

Nasza firma nie ponosi odpowiedzialności za szkody spowodowane przez naszą maszynę. jeżeli powstały one w wyniku niewłaściwej naprawy lub zastoso-

wania nieoryginalnych części, lub użycia urządzenia w sposób niezgodny z jego przeznaczeniem.

Utylizacja/ochrona środowiska

Urządzenie, akcesoria i opakowanie należy oddać do punktu recyklingu.

Urządzeń elektrycznych nie należy wyrzucać razem z odpadami komunalnymi.

- Maszynę należy przekazać do punktu recyklingu. Zastosowane elementy z tworzywa sztucznego i metali można posortować według rodzajów odpadów i w ten sposób przekazać do punktu recyklingu. Odpowiednie informacje można uzyskać w naszym dziale serwisowym.

Części zamienne/akcesoria

Części zamienne i akcesoria można zamówić na stronie www.grizzly-service.eu

W przypadku problemów z zamawianiem należy skorzystać z formularza kontaktowego. W razie kolejnych pytań należy zwracać się do „centrum serwisowego” (patrz strona 81).

Poz. Výkres sestavení	Nazwa	Nr katalogowy.
A 69	Element dopychający	91105703
A 70	Worek zbierający	91105705
A 55	Mocowanie worka zbierającego	91105704
A 59–68	Podwozie + kółka	91105701
D 23+24+25	Nóż + śruby	91105700

Gwarancja

Szanowna Klientko, Szanowny Kliencie, na zakupione urządzenie otrzymują Państwo 3 lata gwarancji od daty zakupu. W przypadku wad tego produktu przysługują Państwu ustawowe prawa w stosunku do sprzedawcy produktu. Prawa te nie są ograniczone przez naszą przedstawioną niżej gwarancję.

Warunki gwarancji

Okres gwarancji rozpoczyna się z datą zakupu. Prosimy zachować oryginalny paragon. Będzie on potrzebny jako dowód zakupu. Jeśli w okresie trzech lat od daty zakupu tego produktu wystąpi wada materiałowa lub fabryczna, produkt zostanie – wedle naszego wyboru – bezpłatnie naprawiony lub wymieniony. Gwarancja zakłada, że w okresie trzech lat uszkodzone urządzenie zostanie przesłane wraz z dowodem zakupu (paragonem) z krótkim opisem, gdzie wystąpiła wada i kiedy się pojawiła. Jeśli defekt jest objęty naszą gwarancją, otrzymają Państwo z powrotem naprawiony lub nowy produkt. (Wraz z naprawą lub wymianą produktu okres gwarancji nie biegnie na nowo.)

Okres gwarancji i ustawowe roszczenia z tytułu wad

Okres gwarancji nie wydłuża się z powodu świadczenia gwarancyjnego. Obowiązuje to również dla wymienionych lub naprawionych części. Ewentualne uszkodzenia i wady istniejące już w momencie zakupu należy zgłosić bezzwłocznie po rozpakowaniu. Naprawy przypadające po upływie okresu gwarancji są odpłatne.

Zakres gwarancji

Urządzenie wyprodukowano z zachowaniem staranności zgodnie z surowymi normami jakościowymi i dokładnie sprawdzono przed wysyłką.

Gwarancja obowiązuje dla wad materiałowych lub fabrycznych. Gwarancja nie rozciąga się na części produktu, które podlegają normalnemu zużyciu i można je uznać za części zużywalne (np. nóż), oraz na uszkodzenia części delikatnych (np. przełączniki).
Gwarancja przepada, jeśli produkt został uszkodzony, nie był zgodnie z przeznaczeniem użytkowany i konserwowany. Użytkowanie zgodnie z przeznaczeniem wiąże się z przestrzeganiem wszystkich wskazówek zawartych w instrukcji obsługi. Należy bezwzględnie unikać zastosowań i działań, których odradza się lub przed którymi ostrzega się w instrukcji obsługi. Produkt jest przeznaczony do użytku prywatnego, a nie komercyjnego.
W przypadku niewłaściwego i nieodpowiedniego obchodzenia się z urządzeniem, stosowania „na siłę” i zabiegów, które nie zostały przeprowadzone przez nasz autoryzowany oddział, gwarancja wygasa.

Realizacja w przypadkach objętych gwarancją

Aby zagwarantować szybkie przetworzenie Państwa sprawy, prosimy o przestrzeganie poniższych wskazówek:

- W przypadku wszelkich zapytań prosimy o przygotowanie paragonu i numeru identyfikacyjnu jako dowodu zakupu (IAN 325329_1910)
- Numer artykułu znajduje się na tabliczce znamionowej.

- W przypadku wystąpienia usterek lub innych wad prosimy o skontaktowanie się z wymienionym niżej działem serwisowym **telefonicznie** lub **mailowo**. Uzyskają Państwo wówczas szczegółowe informacje na temat realizacji reklamacji.
- Uszkodzony produkt mogą Państwo wysłać po skontaktowaniu się z naszym działem obsługi klienta, załączając dowód zakupu (paragon) i określając, na czym polega wada i kiedy wystąpiła, bezpłatnie na podany adres serwisu. Aby uniknąć problemów z odbiorem i dodatkowych kosztów, prosimy o wysłanie przesyłki na adres, który Państwu podano. Należy się upewnić, żeby wysyłka nie nastąpiła odpłatnie, jako ponadwymiarowa, ekspresowo lub na innych specjalnych warunkach. Prosimy o przesłanie urządzenia wraz ze wszystkimi częściami wyposażenia otrzymanymi przy zakupie i zadbanie o wystarczająco bezpieczne opakowanie.

Serwis naprawczy

Naprawy, **które nie są objęte gwarancją**, można zlecić odpłatnie w naszym oddziale serwisowym. Serwis sporządzi Państwu kosztorys naprawy.
Podejmujemy się wyłącznie naprawy urządzeń, które zostały prawidłowo zapakowane i ofrankowane.
Uwaga: Prosimy o przesłanie czystego urządzenia ze wskazaniem usterki.
Urządzenia przesłane dla nas odpłatnie, jako przesyłka ponadwymiarowa, ekspresowa lub na innych warunkach specjalnych, nie zostaną odebrane.
Utylizację przesłanych do nas uszkodzonych urządzeń przeprowadzamy bezpłatnie.

Service-Center

PL

Serwis Polska
Tel.: 22 397 4996
E-Mail: grizzly@lidl.pl
IAN 325329_1910

Importer

Prosimy mieć na uwadze, że poniższy adres nie jest adresem serwisu. Prosimy o kontakt z wymienionym wyżej centrum serwisowym.

Grizzly Tools GmbH & Co. KG
Stockstädter Straße 20
63762 Großostheim
Niemcy
www.grizzly-service.eu

Wykrywanie błędów

Problem	Możliwa przyczyna	Sposób usunięcia problemu
Silnik nie działa	Brak napięcia sieciowego	Skontrolować gniazdo, kabel, instalację, wtyczkę, w razie potrzeby zlecić naprawę wykwalifikowanemu elektrykowi
	Blokada obudowy nie jest zamknięta	Dokręcić ręcznie blokadę obudowy
Nie są wciągane odpady ogrodowe	Rozdrabniany materiał jest zbyt miękki	Dopchnąć materiał drewnem lub rozdrabniać suche gałęzie
	Wałek z nożami jest zablokowany	Zwolnić blokadę (patrz „Zwalnianie blokad”)
	Rozdrabniany materiał w kanale wyrzutowym	Wyciągnąć wtyczkę z gniazdka, odczekać do zatrzymania maszyny, usunąć rozdrobniony materiał z kanału wyrzutowego
Stopień rozdrabniania nie jest zadowalający	Noże są zużyte	Skontrolować nóż i ewentualnie go obrócić, naostrzyć lub wymienić (patrz „Obracanie lub wymiana noża”)

Obsah

Úvod **83**
Účel použití **83**
Všeobecný popis **84**
Technická data **85**
Bezpečnostní pokyny **85**
Grafické symboly v návodu k použití 85
Piktogram na stroji 86
Obecné bezpečnostní pokyny 86
Zbytková rizika 89
Montáž **90**
Montáž kol a podvozku 90
Upevnění záchytného pytle 90
Obsluha **90**
Uvedení do provozu 90
Zapnutí a vypnutí 90
Vyprázdnění záchytného pytle 91
Ochrana proti přetížení 91
Blokování opětovného spuštění 91
Pokyny k práci **91**
Všeobecné pokyny k práci 91
Uvolnění blokování 91
Údržba a čištění **92**
Všeobecné čisticí a údržbářské práce 92
Použití nebo výměna nožů 92
Skladování 93
Likvidace/ochrana životního prostředí **93**
Záruka **94**
Opravna **95**
Service-Center **95**
Importeur **95**
Náhradní díly/příslušenství **96**
Hledání chyb **96**
Překlad originálního prohlášení o shodě CE **118**
Výkres sestavení **121**

Úvod

Blahopřejeme vám ke koupi vašeho nového přístroje. Rozhodli jste se pro vysoce kvalitní výrobek.
Kvalita tohoto přístroje byla kontrolována během výroby a byla provedena také závěrečná kontrola. Tím je zaručena funkčnost přístroje. adu a není to důvodem k obavám.
Nelze vyloučit, že v jednotlivých případech se na nebo v přístroji nachází zbytky maziv. Nejedná se o nedostatek ani o závadu a není důvod k obavám.

Návod k obsluze je součástí tohoto výrobku. Obsahuje důležité pokyny týkající se bezpečnosti, používání a likvidace. Před použitím výrobku se seznamte se všemi pokyny k obsluze a bezpečnosti. Výrobek používejte jen k popsaným účelům a v rámci uvedených oblastí použití.
Návod dobře uschovejte a při předávání výrobku třetímu předejte i všechny podklady.

Účel použití

Stroj je určen k drcení vláknitého nebo dřevnatého zahradního odpadu, např. odřezky křoví a stromů, větve, kůra nebo šišky.
Jakékoliv jiné použití, které není v tomto návodu výslovně povoleno, může vést k poškození stroje a pro uživatele představovat vážné nebezpečí.
Do řezačky se nesmí dávat kameny, sklo, kov, kosti, plasty nebo odpadní materiál.

Tento stroj není vhodný pro komerční využití. V případě komerčního použití záruka zaniká. Jakékoliv jiné použití, které není v tomto návodu k obsluze výslovně povoleno, může vést k poškození stroje a pro uživatele představovat vážné nebezpečí.
Je zakázáno používat stroj za deště nebo ve vlhkém prostředí.
Obsluha nebo uživatel nese zodpovědnost za nehody či škody na jiných osobách nebo jejich majetku.
Výrobce neručí za škody způsobené nesprávným použitím nebo nesprávnou obsluhou.

Všeobecný popis

Zobrazení nejdůležitějších funkčních dílů naleznete na výklopných stránkách.

Objem dodávky

Vybalte tento nástroj a zkontrolujte objem dodávky:

- Zahradní drtič
- podvozek (3 díly)
- 2 kola s kryty kol
  + montážní materiál
- upevnění záchytného pytle na trávu
- klíč s vnitřním šestihranem
- zalomený křížový šroubovák
- záchytný pytel
- přídavný posunovač
- Návodu k obsluze

Obalový materiál řádně zlikvidujte.

Přehled

A
1 přídavný posunovač
2 plnicí trychtýř
3 záchytný pytel
4 odlehčení tahu kabelu
5 elektrické vedení
6 upevnění záchytného pytle
7 zalomený křížový šroubovák
8 klíč s vnitřním šestihranem
9 zajištění krytu
10 zapínač/vypínač
11 podvozek
11.1 náprava
12 kolo
12.1 kryt kola

B
13 podložka, ohnutá
14 pouzdro
15 šroub a podložka
16 šroub s křížovou drážkou

D
17 nůž
18 nožová deska
19 přístupový otvor
20 šroub

Popis funkce

Řezačka má výkonný elektrický motor s ochranou proti přetížení. Jako řezací systém se používá nožový systém. Robustní podvozek zajišťuje stabilitu a dobrou pohyblivost stroje.
Funkci obslužných dílů si prosím zjistěte z následujících popisů.

Technická data

Zahradní drtič..... PMH 2400 A1
Jmenovitý příkon .....2400 W (P40)*
Napájecí napětí ..... 220-240 V~; 50 Hz
Třída ochrany ..... ⧈ II
Typ ochrany IPX4
Volnoběžné otáčky (n_0) ..... 3900 min^{-1}
Max. tloušťka větví ..... 45 mm**
Obsah záchytného pytle ..... cca 45 l
Hmotnost..... cca 8,56 kg
Hladina akustického tlaku
(L_{pA}) .....92,5 dB(A), K_{pA}= 3 dB(A)
Hladina akustického výkonu (L_{WA})
změřena103,1 dB(A); K_{WA}= 2,35 dB(A)
zaručená ..... 106 dB(A)

Hodnoty zvuku byly stanoveny metodou měření hluku podle EN ISO 3744: 2010.

* *Nepřetržitý provoz s přerušovaným zatížením (zatížení 40 sekund - 60 sekund volnoběh)*

** *Max. sekací tloušťka větve závisí na druhu dřeva a vlastnosti nařezaného materiálu.*
U tvrdého dřeva (např. větve dubu/buku) je max. sekací tloušťka větve menší než u měkkého dřeva (např. dřevo borovice/smrkové dřevo).
U suchého nebo pokrouceného dřeva lze také snížit tloušťku řezání.

Hodnoty hluku byly stanoveny dle norem a předpisů uvedených v prohlášení o shodě.

Bezpečnostní pokyny

Při nesprávném používání může tento stroj způsobit vážná zranění. Před prací se strojem si pozorně přečtěte návod k obsluze a seznamte se se všemi ovládacími prvky. V případě nejasností požádejte o radu odborníka. Návod k obsluze dobře uskladněte a předejte jej každému následnému uživateli, aby tak byly informace kdykoliv k dispozici.

Grafické symboly v návodu k použití

Označení nebezpečí s informacemi o zabránění zranění osob nebo hmotných škod

Označení nebezpečí s informacemi o zabránění zranění osob nebo hmotných škod v důsledku úderu elektrickým proudem

Označení nebezpečí s informacemi o zabránění škod

Vytažení síťové zástrčky

Informační značka s informacemi pro lepší zacházení se strojem

Piktogram na stroji

Pozor!

Přečtěte si návod k obsluze!

Používejte ochranné brýle a chrániče sluchu

Noste ochranné rukavice

Nevystavujte stroj dešti

VÝSTRAHA! Před vykonáním nastavení, čištění stroje nebo v případě poškození kabelu vypněte stroj a vytáhněte síťovou zástrčku.

NEBEZPEČÍ - rotující řezné nože. Když je stroj v chodu, dejte ruce a nohy mimo otvory;

Třída ochrany II

Nepoužívejte jako stupátko!

Pozor! Nebezpečí v důsledku odmrštěných dílů! Udržujte odstup od plnicího trychtýře a zóny výhozu. Udržujte mimo dosah jiných osob;

STOP

Než se dotknete jakýchkoli částí stroje, vyčkejte, až se tento úplně zastaví.

L_{WA} 106 dB

Zaručená hladina akustického výkonu

Elektrická zařízení nepatří do domácího odpadu

Obecné bezpečnostní pokyny

DŮLEŽITÉ PŘED POUŽITÍM SI POZORNĚ PŘEČTĚTE. USCHOVEJTE PRO SVOU POTŘEBU.

Dojde-li během provozu k nehodě nebo poruše, je nutné stroj okamžitě vypnout. Zranění řádně ošetřete nebo vyhledejte lékařskou pomoc. Při odstraňování poruch si přečtěte kapitolu „Hledání závad" nebo se obraťte na naše servisní centrum.

Instruktáž

- Pozorně si přečtěte pokyny. Seznamte se s ovládacími prvky a správným používáním stroje.
- Děti, osoby s omezenými fyzickými, smyslovými či psychickými schopnostmi nebo osobám s nedostatečnými zkušenostmi a vědomostmi či osobám, které se neseznámily s pokyny, není dovoleno stroj používat. Místní předpisy mohou omezit věk uživatele.
- Nikdy stroj nepoužívejte, pokud jsou v blízkosti osoby, zejména děti nebo domácí zvířata.
- Myslete na to, že uživatel je zodpovědný za nehody nebo ohrožení ostatních osob nebo jejich majetku.

Příprava

- Noste chrániče sluchu a ochranné brýle. Používejte tyto

po celou dobu provozu stroje. Hrozí nebezpečí poškození sluchu a zranění očí.
- Při provozu stroje vždy noste pevnou obuv a dlouhé kalhoty. Nepoužívejte stroj naboso nebo pokud nosíte otevřené sandály. Nenoste volně visící oblečení nebo oblečení s volně visícími pásy nebo šňůrami. Tyto by se mohly zachytit v plnicím trychtýři a způsobit vážná zranění.
- Stroj používejte pouze venku (tj. ne na zdi nebo jiném tuhém předmětu) a na pevné a rovné ploše.
- Nepoužívejte stroj na dlážděném, štěrkovém povrchu ani tam, kde by vyhozený materiál mohl způsobit zranění.
- Před spuštěním stroje vždy zkontrolujte, zda jsou řezací nástroje, šrouby řezacích nástrojů a další upevňovací prvky bezpečné, zda je kryt nepoškozený a zda jsou namontována ochranná zařízení a ochranné štíty. Poškozené nebo opotřebované díly by se měly vyměnit jako sada, aby byla zachována rovnováha. Poškozené nebo nečitelné nálepky se musí vyměnit.
- Před spuštěním stroje vždy zkontrolujte, zda připojovací a prodlužovací kabely nejsou vizuálně poškozené nebo nevykazují známky zestárnutí. Pokud se připojovací kabel během používání poškodí, okamžitě jej odpojte od napájení proudem. Nedotýkejte se připojovacího kabelu, dokud není odpojen od napájení proudem. Nepoužívejte stroj, pokud je připojovací kabel zamotaný, poškozený nebo opotřebovaný.

Provoz

- Před zapnutím stroje se ujistěte, zda je plnicí trychtýř prázdný.
- Udržujte hlavou a tělem odstup od otvoru.
- Nedovolte, aby se ruce, jiné části těla nebo oblečení dostaly do plnicího trychtýře, vyhazovacího kanálu nebo do blízkosti pohyblivých částí.
- Dbejte na to, abyste neztratili rovnováhu a stáli bezpečně. Zabraňte abnormální tělesné poloze. Nenaklánějte se dopředu. Při vhazování materiálu nikdy nestojte na vyšší úrovni, než je úroveň základny stroje.
- Během provozu stroje se vždy zdržujte mimo oblast vyhazování.
- Nepoužívejte stroj za deště a za špatného počasí, zejména pokud hrozí nebezpečí blesku, aby se zabránilo úderu bleskem. Pracujte pouze za denního světla nebo při dobrém osvětlení.
- Se strojem nepracujte, pokud jse unaveni či nekoncentrováni nebo jste pod vlivem alkoholu či léků. Při práci vždy dělejte pravidelné přestávky. Při práci postupujte s rozumem.
- Při vhazování materiálu dbejte zejména na to, aby materiál neobsahoval žádné kovy, kameny, láhve, plechovky ani jiná cizí tělesa.
- Pokud se do řezacího nástro-

je dostanou cizí tělesa nebo pokud stroj vydává neobvyklé zvuky nebo neobvykle vibruje, okamžitě odpojte napájení proudem a nechte stroj doběhnout. Před opětovným zapnutím a opětovným provozem stroje odpojte stroj od napájení proudem a proveďte následující kroky:
- zkontrolujte stroj, zda není poškozený;
- vyměňte nebo opravte veškeré poškozené díly;
- zkontrolujte, zda nejsou některé části uvolněné a v případě potřeby je dotáhněte.

- Dbejte na to, aby se v oblasti vyhazování neshromažďoval žádný zpracovaný materiál; mohlo by to zabránit správnému výhozu a způsobit zpětný ráz materiálu vhazovacím otvorem.
- Pokud dojde k ucpání stroje, vypněte přívod porudu a odpojte stroj od napájení proudem, než začnete s čištěním.

K ochraně motoru před jeho poškozením nebo možným vznícením dbejte na to, aby byl motor bez odpadů a jiných usazenin.

- Neprovozujte stroj s poškozenými nebo vadnými ochrannými zařízeními nebo ochrannými štíty nebo pokud bezpečnostní zařízení, jako je např. záchytný pytel, není na svém místě.
- Neprovozujte stroj s poškozeným nebo opotřebovaným kabelem.
  Do zdroje napájení nezapojujte poškozený kabel.
- Prodlužovací kabel chraňte před pohyblivými nebezpečnými součástmi, aby se zabránilo poškození kabelu, který by mohl způsobit kontakt se součástmi pod napětím.
- K ochraně motoru před jeho poškozením nebo možným vznícením chraňte větrací otvory před vniknutím odpadu a jiných usazenin.
- Stroj nepřepravujte, dokud běží motor.
- Vypněte stroj a vytáhněte síťovou zástrčku ze zásuvky. Ujistěte se, zda se všechny pohyblivé díly zcela zastavily
  - jakmile opustíte stroj;
  - před odstraněním blokování nebo čištění ucpaných kanálů;
  - pokud je připojovací nebo prodlužovací kabel poškozený nebo zamotaný;
  - před kontrolou, čištěním stroje nebo prací na stroji.
- Stroj nenaklánějte, dokud běží motor.
- Nepřetěžujte stroj. Pracujte pouze ve stanoveném rozsahu výkonu. Dbejte na maximální tloušťku větve. Nepoužívejte svůj stroj pro účely, pro které není určen.
- Stroj vypněte až tehdy, až když je plnicí trychtýř zcela prázdný, protože jinak se stroj ucpe a dle okolností by se nemohl více rozběhnout.
- Stroj nepoužívejte, pokud spínač nelze zapnout ani vypnout. Poškozené spínače se musí nechat vyměnit v našem servisním středisku.
- Používejte pouze prodlužovací

kabely odolné proti stříkající vodě, které jsou schváleny pro venkovní použití. Průřez pramene prodlužovacího kabelu musí být 2,5 mm^2 (H05RN-F) Před použitím vždy celkem rozviňte kabelový buben. Zkontrolujte kabel, zda není poškozen.
- Nepoužívejte kabel k vytažení zástrčky ze zásuvky. Chraňte kabel před horkem, olejem a ostrými hranami.

Údržba a skladování

- Po zastavení stroje za účelem údržby, kontroly, skladování nebo výměny příslušenství vypněte stroj a vytáhněte síťovou zástrčku a ujistěte se, že všechny pohyblivé části se zcela zastavily. Před údržbou, seřízením atd. nechte stroj vychladnout. Údržbu stroje provádějte s pečlivostí a udržujte stroj v čistotě.
- Skladujte stroj na suchém místě mimo dosah dětí.
- Před skladováním nechte stroj vždy vychladnout.
- Při údržbě řezačky mějte na vědomí, že i když je vypnutý přívod proudu z důvodu zablokování bezpečnostního zařízení, může se řezačka ještě stále pohybovat.
- Z bezpečnostních důvodů vyměňte opotřebované nebo poškozené díly. Používejte výhradně originální díly a originální příslušenství, dodané a doporučené výrobcem. Při použití cizích dílů dojde k okamžité ztrátě nároku na záruku.
- Nikdy se nepokoušejte obejít zablokování ochranného zařízení.
- Nepokoušejte se stroj opravit sami, ledaže máte k tomuto účelu potřebnou kvalifikaci. Veškeré práce, neuvedené v tomto návodě, smí být provedeny pouze naším servisním střediskem.
- Dojde-li k poškození přípojného vedení tohoto přístroje, musí jej vyměnit výrobce nebo zákaznický servis či podobně kvalifikovaná osoba, aby se předešlo ohrožením.

Upevnění záchytného pytle

- Před zavěšením nebo sejmutím záchytného pytle stroj vypněte.

Doporučení

- Stroj by měl být napájen vypínacím proudem max. 30 mA prostřednictvím zařízení na zbytkový proud (RCD).
- Zamezte provozování stroje při špatných povětrnostních podmínkách, obzvláště při nebezpečí blesků.

Zbytková rizika

I když správně používáte tento elektrický nástroj, existují vždy zbytková rizika. V souvislosti s konstrukčním návrhem a provedením tohoto elektrického nástroje mohou vyvstávat níže uvedená rizika:

a) poškození sluchu, pokud není použita žádná vhodná ochrana sluchu.
b) Zranění očí, pokud se nenosí žádná vhodná ochrana očí.

Výstraha! Tento elektrický nástroj vytváří během provozu elektromagnetické pole. Toto pole může za určitých okolností ovlivňovat aktivní nebo pasivní lékařské implantáty. Aby bylo omezeno nebezpečí vážných nebo smrtelných zranění, musí osoby s lékařskými implantáty konzultovat svého lékaře a výrobce lékařského implantátu, než budou stroj obsluhovat.

Montáž

B Montáž kol a podvozku

Namontujte kola jedno po druhém, což zjednodušuje montáž..

Montáž kol

1. Nastrčte ohnutou podložku (13) klenutím směrem navenek na nápravu (11.1).
2. Zasuňte nápravu (11.1) do podvozku (11).
3. Nastrčte pouzdro (14), na kterém se může kolo volně otáčet, na nápravu, klenutím směrem k podvozku.
4. Nastrčte kolo (12) bez krytu kola (12.1) na pouzdro (14).
5. Přišroubujte kolo pomocí klíče s vnitřním šestihranem (8) a šroubu a podložky (15).

Upevněte nápravu pro šroubové spojení zalomeným křížovým šroubovákem (7) v otvoru v nápravě.

6. Zaklapněte kryt kola (12.1) na kolo.
7. Analogicky namontujte druhé kolo.

Montáž podvozku

8. Postavte řezačku na plnicí trychtýř (2). Zasuňte podvozek (11) do řezačky.
9. Upevněte podvozek pomocí přiloženého zalomeného křížového šroubováku (16).

C Upevnění záchytného pytle

Zacvakněte obě upevnění záchytného pytle (6) do dvou určených míst na pravé a levé straně krytu stroje.

Obsluha

A Uvedení do provozu

Plnicí trychtýř musí být prázdný.

- Zavěšte záchytný pytel (3) do obou upevnění záchytného pytle (6) vpravo a vlevo na krytu.

A Zapnutí a vypnutí

Dbejte na to, aby síťové napětí odpovídalo údajům na typovém štítku.

1. Na konci prodlužovacího kabelu udělejte smyčku a zavěste tuto do odlehčení tahu na síťovém kabelu (5). Viz detailní obrázek A.
2. Připojte prodlužovací kabel.
3. Zapněte stroj zapínačem/vypínačem (10) „I“.
4. K vypnutí stroje přepněte zapínač/vypínač (10) opět do polohy „0“.

STOP

Pozor! Nebezpečí zranění v důsledku otáčejících se nožů! Nože po vypnutí dobíhají.

A Vyprázdnění záchytného pytle

Vytáhněte síťovou zástrčku.

Vyprázdněte záchytný pytel včas. Dávejte pozor na to, že se záchytný pytel pod vyhazovacím kanálem nerovnoměrně naplní!

1. Přepněte stroj zapínačem/vypínačem (10) do polohy „0“.
2. Sejměte záchytný pytel (3) a vyprázdněte jej.
3. Zavěšte záchytný pytel (3) opět do upevnění záchytného pytle (6).

Ochrana proti přetížení

V případě přetížení, např. příliš tlustými větvemi, se stroj automaticky vypne.
K opětovnému spuštění nechte stroj vychladnout a znovu jej zapněte.

Blokování opětovného spuštění

Po výpadku proudu se stroj po opětovném zapnutí síťového napětí nespustí samočinně. K zapnutí přepněte stroj zapínačem/vypínačem opět do polohy „I“.

Pokyny k práci

Všeobecné pokyny k práci

Při sekání udržujte dostatečnou vzdálenost od stroje, protože dlouhé větve se mohou při vtahování vychýlit. Hrozí nebezpečí zranění.

Používejte ochranné brýle a chrániče sluchu.

Noste ochranné rukavice. Hrozí nebezpečí zranění.

- Dejte svůj materiál určený k rozdrcení do plnicího trychtýře. Přidržujte větve při vtahování do stroje, dokud se automaticky nevtáhnou. Materiál je vtažen a nasekán.
- Postupujte podle možné rychlosti řezačky a stroj nepřetěžujte.
- K zabránění ucpání sekejte několik dní uložený uschlý zahradní odpad a sekejte tenké větvičky střídavě s větvemi.
- Před sekáním odstraňte kořeny z připojené půdy a kamenů, abyste zabránili zbytečnému rychlému otupení nožů.
- Nesekejte měkký, vlhký materiál, jako je kuchyňský odpad, takový materiál přímo kompostujte.
- Zvedněte několik suchých větví až na konec a použijte je k vyčištění stroje.
- Stroj vypněte, pouze pokud veškerý rozdrcený materiál prošel oblastí nožů. Jinak se může nůž při opětovném spuštění zablokovat.

D Uvolnění blokování

Před prováděním jakýchkoli údržbářských a čisticích prací stroj vypněte, vytáhněte síťovou zástrčku a vyčkejte, až se nože zastaví.
Hrozí nebezpečí úrazu a ohrožení života elektrickým proudem, ohněm a rotujícími noži.

- Ujistěte se, zda je síťový kabel (5) odpojen od sítě.
- Povolte zablokování krytu (9).
- Nakloňte přední část krytu řezačky dopředu.
  Přední část krytu můžete také zcela sejmout a odložit stranou. K tomu účelu povolte zablokování krytu (9) a

přední část krytu svisle sejměte směrem nahoru.
- Máte volný přístup k nožům (17).

Noste ochranné rukavice. Hrozí nebezpečí zranění.

- Nyní můžete odstranit blokování ve stroji.

Stroj má bezpečnostní spínač. Šroub s hvězdicovým kolečkem musí být našroubován až na doraz a je nutné jej dotáhnout **rukou. Jinak nebude možné stroj později spustit.**

Údržba a čištění

Práce, které nejsou popsány v tomto návodu, nechte provádět v námi schváleném zákaznickém servisu. Používejte pouze originální díly.

Při manipulaci s nožem noste rukavice. Hrozí nebezpečí zranění.

Před prováděním jakýchkoli údržbářských a čistících prací stroj vypněte, vytáhněte síťovou zástrčku a vyčkejte, až se nůž zastaví. Hrozí nebezpečí úrazu a ohrožení života elektrickým proudem, ohněm a rotujícími noži.

Všeobecné čisticí a údržbářské práce

Nikdy na řezačku nestříkejte vodu. Nebezpečí úrazu elektrickým proudem!

- Stroj, kola a větrací otvory udržujte vždy v čistotě. Při čištění používejte kartáč nebo hadřík, avšak žádné čisticí prostředky nebo rozpouštědla.
- Před každým použitím zkontrolujte stroj, zejména ochranná zařízení, zda není poškozený, zda nejsou uvolněné, opotřebované nebo poškozené součásti. Zkontrolujte upevnění všech matic, čepů a šroubů.
- Zkontrolujte kryty a ochranná zařízení, zda nejsou poškozena a zda jsou správně nasazena. Je-li to nutné, vyměňte je.
- Skladujte stroj v suchém stavu a mimo dosah dětí. Nezakrývejte stroj nylonovými pytli, protože se může vytvářet vlhkost.

D Použití nebo výměna nožů

Před prováděním jakýchkoli údržbářských a čisticích prací stroj vypněte, vytáhněte síťovou zástrčku a vyčkejte, až se nože zastaví. Hrozí nebezpečí úrazu a ohrožení života elektrickým proudem, ohněm a rotujícími noži.

1. Ujistěte se, zda je síťový kabel (5) odpojen od sítě.
2. Povolte zablokování krytu (9).
3. Nakloňte přední část krytu řezačky dopředu. Můžete ji úplně sejmout a odložit stranou, takže máte volný přístup k nožům (17).
   K tomu účelu povolte zablokování krytu (9) a přední část krytu svisle sejměte směrem nahoru.
4. Zablokujte např. šroubovákem (není součástí dodávky) nožovou desku (18). Prostrčte šroubovák skrz přístupový otvor (19) a opatrně otáčejte nožovou

deskou (18), dokud nedosáhnete jednoho ze dvou blokovacích otvorů. Nyní můžete prostrčit šroubovák skrz nožovou desku (18) a tím ji zablokovat.

5. Pomocí klíče s vnitřním šestihranem (8) můžete povolit oba šrouby (20) a vyjmout nůž (17).

Nože mají dvě řezné hrany a lze je otáčet. Vyměňte a otáčejte noži vždy ve dvojicích.
Nože se nesmí ostřit!

Náhradní díly můžete obdržet prostřednictvím našeho online shopu (viz „Náhradní díly/příslušenství“).

6. Při montáži nože **bezpodmínečně použijte nové šrouby** a utáhněte je momentovým klíčem s utahovacím momentem 16 Nm.

Stroj má bezpečnostní spínač. Šroub s hvězdicovým kolečkem musí být našroubován až na doraz a je nutné jej dotáhnout **rukou. Jinak nebude možné stroj později spustit.**

Skladování

- Skladujte stroj v suchém stavu a mimo dosah dětí.
- Před uskladněním stroje v uzavřených prostorách nechte stroj vychladnout.

Neneseme odpovědnost za škody způsobené naším strojem. Pokud byly tyto škody způsobeny v důsledku neodborné opravy nebo v důsledku používání neoriginálních dílů nebo při používání v rozporu s určením.

Likvidace/ochrana životního prostředí

Přístroj, příslušenství a balení zlikvidujte ekologickou recyklací.

Elektrická zařízení nepatří do domácího odpadu.

- Stroj odevzdejte na sběrném recyklačním místě. Použité plastové a kovové části lze oddělit a vytřídit pro recyklaci. V případě dotazů se obraťte na servisní centrum.

Záruka

Vážení zákazníci,
Na tento přístroj poskytujeme 3letou záruku od data zakoupení.
V případě závady tohoto výrobku vám vůči prodejci výrobku přináleží zákonná práva. Tato zákonná práva nejsou omezena naší následovně uvedenou zárukou.

Záruční podmínky

Záruční doba začíná běžet ode dne nákupu. Uschovejte si, prosím, originál účtenky pro pozdější použití. Tento dokument budete potřebovat jako doklad o koupi.
Zjistíte-li během tří let od data koupě u tohoto výrobku materiálovou nebo výrobní vadu, bude výrobek námi, podle našeho výběru, bezplatně opraven nebo nahrazen. Tato záruční oprava předpokládá, že během 3leté lhůty předložíte poškozený přístroj s dokladem o koupi (pokladní stvrzenka) a písemně krátce popíšete, v čem spočívá závada a kdy k ní došlo.
Bude-li závada kryta naší zárukou, získáte zpět opravený nebo nový výrobek. Opravou nebo výměnou výrobku nezačíná záruční doba běžet od začátku.

Záruční doba a zákonné nároky na odstranění vady

Záruční doba se neprodlužuje poskytnutím záruky. Toto platí i pro nahrazené a opravené díly. Již při koupi zjištěné závady a nedostatky musíte nahlásit okamžitě po vybalení výrobku. Po uplynutí záruční doby musíte uhradit náklady za provedené opravy.

Rozsah záruky

Přístroj byl precizně vyroben podle přísných jakostních směrnic a před dodáním byl svědomitě zkontrolován.
Záruční oprava se vztahuje na materiálové nebo výrobní vady. Tato záruka se netýká dílů výrobku, které jsou vystaveny normálnímu opotřebení, a lze je považovat za spotřební materiál (např. nůž), nebo poškození křehkých dílů (např. spínače).
Tato záruka neplatí, je-li výrobek poškozen z důvodu neodborného používání, nebo pokud u něj nebyla prováděna údržba.
Pro odborné používání výrobku musí být přesně dodržovány všechny pokyny uvedené v návodu k obsluze. Bezpodmínečně je třeba zabránit používání a manipulacím s výrobkem, které nejsou v návodu k obsluze doporučeny, nebo je před nimi varováno.
Výrobek je určen jen pro soukromé účely a ne pro komerční využití. Záruka zaniká v případě zneužívání a neodborné manipulace, používání nadměrné síly a při zásazích, které nebyly provedeny naším autorizovaným servisem.

Postup v případě uplatňování záruky

Pro zajištění rychlého zpracování vaší žádosti, prosím, postupujte podle následujících pokynů:

- Na důkaz, že jste výrobek zakoupili, mějte pro jakékoli případné dotazy připravenou pokladní stvrzenku a číslo výrobku (IAN 325329_1910).
- Číslo výrobku je uvedeno na typovém štítku.
- Pokud by došlo k funkční poruše nebo jiným závadám, nejdříve **telefonicky** nebo **e-mailem** kontaktujte níže uvedené servisní oddělení. Pak získáte další informace o vyřízení vaší reklamace.
- Výrobek označený jako vadný můžete po domluvě s naším zákaznickým servisem, s připojením dokladu o koupi (pokladní stvrzenky) a po uvedení, v čem závada spočívá a kdy k ní došlo,

přeposlat bez platby poštovného na vám sdělenou adresu příslušného servisu. Aby bylo zabráněno problémům s přijetím a dodatečnými náklady, bezpodmínečně použijte jen tu adresu, která vám bude sdělena. Zajistěte, aby zásilka nebyla odeslána nevyplaceně jako nadměrné zboží, expres nebo jiný, zvláštní druh zásilky. Přístroj zašlete včetně všech částí příslušenství dodaných při zakoupení a zajistěte dostatečně bezpečný přepravní obal.

Opravna

Opravy, **které nespadají do záruky**, můžete nechat udělat v našem servisu oproti zúčtování. Rádi vám připravíme předběžný odhad nákladů.
Můžeme zpracovávat jen ty přístroje, které byly dostatečně zabalené a odeslány vyplaceně.
Pozor: Prosím, přístroj zašlete našemu autorizovanému servisu vyčištěný a s upozorněním na závadu.
Nepřijmeme přístroje zaslané nevyplaceně jako nadměrné zboží, expres nebo jiný, zvláštní druh zásilky.
Likvidaci vašich poškozených zaslaných přístrojů provedeme bezplatně.

Service-Center

CZ

Servis Česko
Tel.: 800143873
E-Mail: grizzly@lidl.cz
IAN 325329_1910

Dovozce

Prosím, respektujte, že následující adresa není adresou servisu. Nejdříve kontaktujte shora uvedené servisní středisko.

Grizzly Tools GmbH & Co. KG
Stockstädter Straße 20
63762 Großostheim
Německo
www.grizzly-service.eu

Náhradní díly/příslušenství

Náhradní díly a příslušenství dostanete na webových stránkách www.grizzly-service.eu

Pokud máte problémy při objednávání, použijte prosím kontaktní formulář. V případě jakýchkoliv dalších dotazů se obraťte na servisní středisko „Service-Center“ (viz strana 95).

Pol. Výkres sestavení	Označení	Č. objednávky
A 69	Přídavný posunovač	91105703
A 70	Záchytný pytel	91105705
A 55	Upevnění záchytného pytle na trávu	91105704
A 59–68	Podvozek + kola	91105701
D 23+24+25	Nože + šrouby	91105700

Hledání chyb

Problém	Možná příčina	Odstranění chyb
Motor neběží	Chybí síťové napětí	Zkontrolujte síťovou zásuvku, napájecí kabel, vedení, elektrickou zástrčku, popř. oprava kvalifikovaným elektrikářem
	Zablokování krytu není zavřeno	Rukou pevně utáhněte zablokování krytu
Zahradní odpad se nevtáhne	Řezaný materiál je příliš měkký	zatlačit dřevem nebo suché větve nasekat
	Válec nože je zablokován	Povolit zablokování (viz kapitolu „Povolení zablokování“)
	Řezaný materiál ve vyhazovací šachtě	Vytáhnout zástrčku, vyčkat, až se nože zastaví, odstranit řezaný materiál z vyhazovací šachty
Stroj seká neuspokojivě	Nože jsou opotřebované	Zkontrolujte nůž a v případě potřeby jej otočte, nabrušte nebo vyměňte (viz „Otáčení nebo výměna nože“)

Obsah

Úvod **97**
Účel použitia **97**
Všeobecný popis **98**
Objem dodávky 98
Prehľad 98
Popis funkcie 98
Technické údaje **99**
Bezpečnostné pokyny **99**
Piktogramy v návode na obsluhu 99
Piktogram na stroji 100
Všeobecné bezpečnostné pokyny ... 100
Zostatkové riziká 104
Montáž **104**
Montáž kolies a podvozku 104
Umiestnenie upevnení záchytného vaku 104
Obsluha **104**
Uvedenie do prevádzky 104
Zapnutie a vypnutie 104
Vyprázdnenie záchytného vaku 105
Ochrana proti preťaženiu 105
Blokovanie opätovného spustenia .. 105
Pracovné pokyny **105**
Všeobecné pracovné pokyny 105
Uvoľnenie blokovaní 106
Údržba a čistenie **106**
Všeobecné čistiace a údržbárske práce 106
Otáčanie alebo výmena nožov 107
Skladovanie 107
Likvidácia/ochrana životného .. **107**
Náhradné diely / Príslušenstvo **108**
Záruka **109**
Servisná oprava **110**
Service-Center **110**
Dovozca **110**
Vyhľadávanie chýb **111**
Preklad originálneho prehlásenia o zhode CE **119**
Výkres náhradných dielov **121**

Úvod

Gratulujeme Vám k zakúpeniu Vášho nového prístroja. Tým ste sa rozhodli pre kvalitný produkt.
Tento prístroj bol počas výroby testovaný na kvalitu a podrobený výstupnej kontrole. Tým je zabezpečená funkčnosť vášho prístroja.
Nedá sa vylúčiť, že sa v jednotlivých prípadoch na alebo v prístroji nenachádzajú zvyšky mastív. Nejde o nedostatok alebo poruchu a nie je dôvod k znepokojeniu.

Návod na obsluhu je súčasťou tohto produktu. Obsahuje dôležité upozornenia ohľadom bezpečnosti, obsluhy a likvidácie. Pred používaním produktu sa oboznámte so všetkými pokynmi pre obsluhu a bezpečnosť. Používajte produkt len predpísaným spôsobom a len v uvedených oblastiach použitia.
Návod na obsluhu uschovajte a v prípade odovzdania produktu tretím osobám odovzdajte aj všetky podklady.

Účel použitia

Stroj je určený na rozdrobovanie vláknitých alebo drevených záhradných odpadov ako napr. odrezky z krovia a stromov, konáre, kôra alebo jedľové šišky. Každé iné používanie, ktoré nie je v tomto návode výslovne povolené, môže viesť k poškodeniu stroja a predstavovať vážne nebezpečenstvo pre používateľa.
Drvič sa nesmie plniť kameňmi, sklom, kovom, kosťami, plastami alebo látkovými odpadmi.
Tento stroj nie je vhodný na komerčné používanie. Pri komerčnom používaní záru-

ka zaniká. Každé iné používanie, ktoré nie je v tomto návode na obsluhu výslovne povolené, môže viesť k poškodeniu stroja a predstavovať vážne nebezpečenstvo pre používateľa.
Používanie stroja v daždi alebo vlhkom prostredí je zakázané.
Obsluhujúci alebo používateľ je zodpovedný za zranenia iných ľudí alebo poškodenia ich majetku.
Výrobca neručí za škody, ktoré vzniknú iným používaním než podľa určenia alebo nesprávnou obsluhou.

Všeobecný popis

Obrázok najdôležitejších funkčných dielov nájdete na výklopných stranách.

Objem dodávky

Vybaľte tento nástroj a skontrolujte objem dodávky:

- Nožová rezačka
- Podvozok (3 časti)
- 2 kolesá s krytmi kolies
  + Montážny materiál
- Upevnenie záchytného vaku
- Imbusový kľúč
- Uhlový krížový skrutkovač
- Záchytný vak
- Posúvač
- Návod na obsluhu

Embalažo odstranite v skladu s predpisi.

Prehľad

A
1 Posúvač
2 Plniaca násypka
3 Záchytný vak
4 Odľahčenie ťahu kábla
5 Sieťové vedenie
6 Upevnenie záchytného vaku
7 Uhlový krížový skrutkovač
8 Imbusový kľúč
9 Zablokovanie krytu
10 Vypínač zap/vyp
11 Podvozok
11.1 Náprava
12 Koleso
12.1 Kryt kolesa

B
13 Podložka, zahnutá
14 Puzdro
15 Skrutka a príložka
16 Skrutka s krížovou drážkou

D
17 Nôž
18 Nožová doska
19 Prístupový otvor
20 Skrutka

Popis funkcie

Drvič má výkonný elektromotor s ochranou proti preťaženiu. Ako rezací systém sa používa nožový systém. Robustný podvozok sa stará o stabilitu a dobrú pohyblivosť stroja.
Funkciu obslužných dielov si prosím zistite z nasledujúcich popisov.

Technické údaje

Nožová rezačka..... PMH 2400 A1
Menovitý príkon.....2400 W (P40)*
Sieťové napätie..... 220-240 V~; 50 Hz
Trieda ochrany..... ⧈ II
Druh ochrany.....IPX4
Otáčky naprázdno (n_0) ..... 3900 min^{-1}
Hrúbka konára ..... max. 45 mm**
Objem záchytného vaku ..... cca 45 l
Hmotnosť..... cca 8,56 kg
Hladina akustického tlaku
(L_{pA}) .....92,5 dB(A), K_{pA}= 3 dB(A)
Hladina akustického výkonu (L_{WA})
nameraná 103,1 dB(A); K_{WA}= 2,35 dB(A)
zaručená ..... 106 dB(A)

Hodnoty hluku boli zistené podľa metódy merania hluku EN ISO 3744:2010.

* *Prevádzka pri trvalom chode s prerušovaným zaťažením (40 sek zaťaženie – 60 sek chod naprázdno)*

** *Max. hrúbka konára, ktorú je možné rozdrviť je závislá od druhu dreva a charakteru materiálu na drvenie. Pri tvrdom dreve (napr. dubové/bukové konáre) je max. hrúbka konára, ktorý je možné rozdrviť, menšia ako pri mäkkom dreve (napr. borovicové/smrekové drevo). Pri suchom alebo hrčovitom dreve sa hrúbka drveného materiálu môže taktiež znížiť.*

Hodnoty hluku boli stanovené podľa noriem a ustanovení uvedených vo vyhlásení o zhode.

Bezpečnostné pokyny

Stroj môže pri neodbornom používaní spôsobiť vážne poranenia. Skôr ako budete pracovať so strojom, prečítajte si starostlivo návod na používanie a oboznámte sa so všetkými ovládacími prvkami. Pri neistote požiadajte o radu odborníka. Návod dobre uschovajte a postúpte ho nasledujúcemu používateľovi, aby boli informácie kedykoľvek k dispozícii.

Piktogramy v návode na obsluhu

Značky nebezpečenstva s údajmi na zabránenie poškodeniam zdravia osôb alebo vecným škodám

Značky nebezpečenstva s údajmi na zabránenie poškodeniam zdravia osôb alebo vecným škodám v dôsledku zásahu elektrickým prúdom

Zákazová značka s údajmi k zabráneniu škodám

Vytiahnuť sieťovú zástrčku

Upozorňovacia značka s informáciami pre lepšiu manipuláciu so strojom

Piktogram na stroji

Pozor!

Prečítajte si návod na používanie!

Noste ochranu očí a sluchu

Noste ochranné rukavice

Stroj nevystavujte dažďu

VÝSTRAHA! Skôr ako uskutočníte nastavenia, vyčistíte stroj alebo keď je kábel poškodený, vypnite stroj a vytiahnite sieťovú zástrčku.

NEBEZPEČENSTVO! – Rotujúce rezacie nože. Ruky a nohy držte mimo otvorov, zatiaľ čo stroj beží;

Trieda ochrany II

Nepoužívajte ako stúpadlo

Pozor! Nebezpečenstvo v dôsledku vymrštených dielov! Zachovajte odstup k plniacej násypke a vyhadzovacej zóne. Iné osoby držte mimo dosahu;

STOP

Pred dotykom akýchkoľvek častí stroja počkajte, kým sa tieto úplne nezastavia.

L_{WA} 106 dB

Zaručená hladina akustického výkonu

Elektrické prístroje nepatria do domového odpadu

Všeobecné bezpečnostné pokyny

DÔLEŽITÉ PRED POUŽITÍM SI POZORNE PREČÍTAJTE. USCHOVAJTE PRE VAŠE PODKLADY.

Pri výskyte úrazu alebo poruchy počas prevádzky treba stroj okamžite vypnúť. Poranenia odborne ošetrite alebo vyhľadajte lekára. Prečítajte si odstraňovanie porúch v kapitole „Vyhľadávanie porúch“ alebo sa kontaktujte s naším servisným centrom.

Školenie

- Prečítajte si pozorne pokyny.. Oboznámte sa s nastavovacími dielmi a správnym používaním stroja.
- Deťom, osobám s obmedzenými telesnými, senzorickými alebo duševnými schopnosťami alebo nedostatočnými skúsenosťami a vedomosťami alebo osobám, ktoré nie sú oboznámené s pokynmi, nesmie byť nikdy dovolené používať stroj. Miestne predpisy môžu obmedziť vek používateľa.
- Nikdy nepoužívajte stroj, zatiaľ čo sú osoby, zvlášť deti alebo domáce zvieratá v blízkosti.

- Myslite na to, že za nehody alebo ohrozenia voči iným osobám alebo ich vlastníctvu je zodpovedný používateľ.

Príprava

- Noste ochranu sluchu a ochranné okuliare. Noste ich počas celej doby používania stroja.
  Hrozí nebezpečenstvo poškodenia sluchu a poranenia očí.
- Pri prevádzkovaní stroja noste vždy pevnú obuv a dlhé nohavice. Stroj neprevádzkujte naboso alebo keď nosíte otvorené sandále. Vyvarujte sa nosenia odevu, ktorý voľne prevísa alebo odevu s visiacimi páskami alebo šnúrami.
  Tieto by sa mohli zachytiť v plniacej násypke a spôsobiť ťažké zranenia.
- Stroj používajte iba na voľnom priestranstve (t. j. nie na stene alebo inom tuhom predmete) alebo na pevnej, rovnej ploche.
- Stroj nepoužívajte na vydláždenej ploche a ploche posypanej štrkom a na ktorej by vymrštený materiál mohol spôsobiť poranenia.
- Pred uvedením stroja do prevádzky vizuálne skontrolujte, že rezacie nástroje, skrutky rezacích nástrojov a ostatné upevňovacie prostriedky sú bezpečné, kryt je nepoškodený a že ochranné zariadenia a ochranné štíty sú na svojom mieste. Poškodené alebo opotrebované diely je nutné vymeniť ako súpravu, aby sa zachovala rovnováha. Nepoškodené alebo nečitateľné nálepky treba vymeniť.
- Pred uvedením stroja do prevádzky vizuálne skontrolujte pripojovacie a predlžovacie vedenie vzhľadom na znaky poškodenia alebo starnutia. Ak sa pripojovacie vedenie pri používaní poškodí, odpojte ihneď napájanie prúdom. Nedotýkajte sa pripojovacieho vedenia skôr ako bude odpojené od napájania prúdom. Nepoužívajte stroj, keď pripojovacie vedenie je zamotané, poškodené alebo opotrebované.

Prevádzka

- Pred zapnutím stroja sa uistite, že je plniaca násypka prázdna.
- S hlavou a telom držte odstup od plniaceho otvoru.
- Nedovoľte, aby sa ruky, ostatné časti tela alebo odev nachádzali v plniacej násypke, vo vyhadzovacom kanáli alebo v blízkosti pohyblivých dielov.
- Dávajte pozor na to, aby ste nestratili rovnováhu a aby ste stáli bezpečne. Nedržte telo v neprirodzenej polohe. Nenakláňajte sa dopredu. Pri vhadzovaní materiálu nestojte nikdy na vyššej úrovni ako je úroveň základne stroja.
- Pri prevádzke prístroja sa vždy držte mimo vyhadzovacej zóny.
- Stroj nepoužívajte pri daždi alebo zlých poveternostných pomeroch a zvlášť pri nebezpečenstve bleskov, aby sa zabránilo riziku zásahov bleskom. Pracujte len pri dennom svetle alebo pri dobrom osvetlení.

- Nepracujte so strojom pri únave alebo nesústredenosti alebo po použití alkoholu alebo liekov. Vždy si včas vložte prestávku v práci. Pri práci rozmýšľajte.
- Pri vhadzovaní materiálu dávajte zvlášť pozor na to, aby neboli nikdy obsiahnuté kov, kamene, fľaše, dózy alebo iné cudzie telesá.
- Ak by sa mali do rezacieho nástroja dostať cudzie telesá a stroj by mal generovať neobyčajný hluk alebo by mal neobyčajne vibrovať, ihneď vypnite prívod prúdu a nechajte stroj dobehnúť. Stroj odpojte od napájania a podniknite nasledovné kroky, skôr ako ho zapnete nanovo a budete ho prevádzkovať:
  - Skontrolujte stroj vzhľadom na poškodenia;
  –všetky poškodené diely vymeňte alebo opravte;
  –skontrolujte, či nejaké diely sú osadené uvoľnene a tieto prípadne dotiahnite.
- Dávajte pozor na to, aby sa vo vyhadzovacej oblasti nehromadil žiadny materiál; to by mohlo brániť správnemu vyhadzovaniu a viesť k spätnému rázu materiálu cez plniaci otvor.
- V prípade, že je stroj upchaný, vypnite prívod prúdu a odpojte stroj od napájania, skôr ako začnete s čistením.
  Dávajte pozor na to, aby bol motor bez odpadkov a ostatných nahromadení, aby bolo možné motor chrániť pred poškodeniami alebo možným požiarom.
- Stroj neprevádzkujte s poškodenými alebo chybnými ochrannými zariadeniami alebo ochrannými štítmi alebo keď sa bezpečnostné zariadenia, ako napr. záchytný vak, nenachádzajú na svojom mieste.
- Stroj nikdy neprevádzkujte s poškodeným alebo opotrebovaným káblom.
  Poškodený kábel nepripájajte na prívod elektrickej energie
- Predlžovací kábel držte mimo pohyblivých, nebezpečných dielov, aby sa zabránilo poškodeniam na kábloch, ktoré vedú ku kontaktu s aktívnymi dielmi.
- Vetracie otvory udržiavajte bez odpadu alebo iných nahromadenín, aby ste chránili motor pred poškodeniami alebo požiarom.
- Stroj neprepravujte pri bežiacom motore.
- Vypnite stroj a vytiahnite sieťovú zástrčku. Uistite sa, že sa úplne zastavili všetky pohyblivé diely
  –hneď ako opustíte stroj;
  –skôr ako odstránite blokovania alebo vyčistíte upchaté kanály;
  –keď je pripojovacie alebo predlžovacie vedenie poškodené alebo zamotané;
  –skôr ako skontrolujete, vyčistíte stroj alebo budete na ňom pracovať.
- Stroj pri bežiacom motore nenaklápajte.
- Stroj nepreťažujte. Pracujte iba v uvedenom rozsahu výkonov. Dodržiavajte uvedenú maximálnu hrúbku konára. Váš stroj nepoužívajte na účely, na ktoré nie je určený.

- Stroj vypnite až vtedy, keď je plniaca násypka úplne vyprázdnená, pretože inak sa upchá stroj a podľa okolností by sa potom viac nemohol spustiť.
- Nepoužívajte stroj, ak nie je možné vypínač zapnúť a vypnúť. Poškodené vypínače sa musia vymeniť naším servisným centrom.
- Používajte len predlžovacie vedenia schválené pre vonkajšiu oblasť a chránené pred striekajúcou vodou. Prierez prameňa predlžovacieho kábla musí byť minimálne 2,5 mm^2 (H05RN-F). Pred použitím vždy celkom odviňte kábel z káblového bubna. Skontrolujte poškodenia kábla.
- Nepoužívajte kábel na vytiahnutie zástrčky zo zásuvky. Kábel chráňte pred horúčavou, olejom a ostrými hranami.

Údržba a uschovanie

- Po odstavení stroja na účely údržby, inšpekcie alebo uskladnenia alebo na výmenu príslušenstva stroj vypnite a vytiahnite sieťovú zástrčku a uistite sa, že všetky pohyblivé diely úplne stoja. Pred údržbou, prestavením atď. nechajte stroj vychladnúť. Na stroji vykonávajte údržbu starostlivo a udržiavajte ho čistý.
- Stroj uschovávajte na suchom mieste mimo dosahu detí.
- Pred uskladnením nechajte stroj vždy vychladnúť.
- Pri údržbe sekacieho mechanizmu si uvedomte, že hoci je prívod prúdu vypnutý z dôvodu blokovania ochranného zariadenia, sekací mechanizmus sa ešte stále môže pohybovať.
- Opotrebované alebo poškodené diely vymeňte z bezpečnostných dôvodov. Používajte výlučne originálne diely a originálne príslušenstvo, ktoré dodáva a odporúča výrobca. Použitie cudzích dielov spôsobí okamžitú stratu nároku na záruku.
- Nikdy sa nepokúšajte zablokovanie ochranného zariadenia obísť.
  Nepokúšajte sa opravovať stroj sami, iba vtedy áno, ak máte na to vzdelanie. Všetky práce, ktoré nie sú uvedené v tomto návode, smú byť vykonávané len naším servisným centrom.
- Ak sa prívodné vedenie tohto prístroja poškodí, musí sa vymeniť výrobcom alebo jeho zákazníckym servisom alebo podobne kvalifikovanou osobou, aby sa zabránilo ohrozeniam.

Upevnenie záchytného vaku

- Pred upevňovaním alebo odstraňovaním záchytného vaku stroj vypnite.

Odporúčanie

- Stroj by sa mal napájať cez prúdový chránič (RCD) so spúšťacím prúdom maximálne 30 mA.
- Zabráňte prevádzkovaniu stroja pri zlých poveternostných podmienkach, zvlášť pri nebezpečenstve zásahu bleskom.

Zostatkové riziká

Aj keď toto elektrické náradie obsluhujete podľa predpisov, vždy ostávajú existovať zostatkové riziká. V súvislosti s konštrukciou a prevedením elektrického zariadenia môžu vzniknúť nasledujúce ohrozenia:

a) Poškodenia sluchu, ak sa nenosí vhodná ochrana sluchu.
b) Poškodenia očí, ak sa nenosí vhodná ochrana očí.

Výstraha! Toto elektrické náradie vytvára počas prevádzky elektromagnetické pole. Toto pole môže za určitých okolností rušiť aktívne alebo pasívne lekárske implantáty. Aby sa znížilo nebezpečenstvo vážnych alebo smrteľných zranení, musia používatelia s lekárskymi implantátmi, skôr ako budú obsluhovať stroj, prekonzultovať túto skutočnosť s lekárom a výrobcom medicínskeho implantátu.

Montáž

B Montáž kolies a podvozku

Kolesá montujte po sebe, to zjednodušuje montáž.

Montáž kolies

1. Nasuňte ohnutú podložku (13) s vyklenutím smerom von na nápravu (11.1).
2. Zasuňte nápravu (11.1) do podvozku (11).
3. Zastrčte puzdro (14), na ktorom sa môže koleso voľne otáčať, na nápravu, s vyklenutím v smere podvozku.
4. Nasuňte koleso (12) bez krytu kolesa (12.1) na puzdro (14).
5. Koleso pevne zoskrutkujte pomocou imbusového kľúča (8) a skrutky a príložky (15).
   Zafixujte nápravu pre skrutkový spoj pomocou uhlového krížového skrutkovača (7) v určenom otvore v náprave.
6. Kryt kolesa (12.1) upevnite pomocou svorky do kolesa.
7. Namontujte analogicky druhé koleso.

Montáž podvozku

8. Drvič odložte na plniacej násypke (2). Podvozok (11) zasuňte do drviča.
9. Podvozok zaistite pomocou priložených skrutiek s krížovou drážkou (16).

C Umiestnenie upevnení záchytného vaku

Obidve upevnenia záchytného vaku (6) upevnite pomocou svoriek na dve určené miesta vpravo a vľavo na kryte stroja.

Obsluha

A Uvedenie do prevádzky

Plniaca násypka musí byť prázdna..

- Záchytný vak (3) zaveste do obidvoch upevnení záchytného vaku (6) vpravo a vľavo na kryte.

A Zapnutie a vypnutie

Dávajte pozor na to, aby sa sieťové napätie zhodovalo s údajmi na typovom štítku.

1. Z konca predlžovacieho kábla vytvarujte slučku a zaveste ju do odľahčenia od ťahu na sieťovom vedení (5). Pozri detailný obrázok A.
2. Pripojte predlžovacie vedenie.
3. Stroj zapnite vypínačom zap/vyp (10) „I“.
4. Na vypnutie vypínač zap/vyp (10) znova prepnite na polohu „0“.

Pozor! Nebezpečenstvo poranenia v dôsledku rotujúcich nožov!
Nože po vypnutí dobiehajú.

STOP

A Vyprázdnenie záchytného vaku

Vytiahnuť sieťovú zástrčku.

Záchytný vak včas vyprázdnite. Berte do úvahy, že sa záchytný vak pod vyhadzovacím kanálom plní nerovnomerne!

1. Stroj prepnite vypínačom zap/vyp (10) do polohy „0“.
2. Vyberte záchytný vak (3) a vyprázdnite ho.
3. Záchytný vak (3) zaveste znova do upevnení záchytného vaku (6).

Ochrana proti preťaženiu

Pri nadmernom namáhaní, napr. v dôsledku príliš hrubých konárov sa stroj automaticky vypne.
Na opätovné spustenie nechajte stroj ochladiť a potom ho znova zapnite.

Blokovanie opätovného spustenia

Po výpadku prúdu sa stroj pri obnovení sieťového napätia nespustí znova samočinne. Na zapnutie stroj znova prepnite vypínačom zap/vyp na polohu „I“.

Pracovné pokyny

Všeobecné pracovné pokyny

Pri drvení držte dostatočný odstup k stroju, pretože dlhé konáre sa pri vťahovaní môžu vymrštiť. Existuje nebezpečenstvo poranenia.

Noste ochranu očí a sluchu.

Noste ochranné rukavice.
Existuje nebezpečenstvo poranenia.

- Materiál na drvenie zaveďte do plniacej násypky. Konáre pri zavádzaní do stroja držte pevne, kým sa automaticky nevtiahnu. Materiál sa vtiahne a rozdrví.
- Orientujte sa podľa možnej rýchlosti vťahovania sekačky a stroj nepreťažujte.
- Aby sa zabránili upchatiam, sekajte uvädnutý, viac dní uložený záhradný odpad a tenké vetvy striedavo s konármi.
- Pred drvením koreňov odstráňte prichytené zvyšky zeme a kamene, aby sa zabránilo nepotrebne rýchlemu otupeniu nožov.
- Nerežte mäkký, vlhký materiál ako kuchynský odpad, ale ho kompostujte priamo.
- Na záver uložte pár suchých konárov, aby ste tieto použili na podporu čistenia stroja.

- Stroj vypnite až vtedy, keď všetok materiál na drvenie prejde cez oblasť nožov. Inak sa môžu nože pri novom spustení zablokovať.

D Uvoľnenie blokovaní

Pred všetkými údržbárskymi a čistiacimi prácami vypnite stroj, vytiahnite sieťovú zástrčku a vyčkajte, dokiaľ sa nôž nezastaví. Existuje nebezpečenstvo poranenia a ohrozenia života v dôsledku zásahu elektrickým prúdom, požiaru a rotujúcich nožov.

- Uistite sa, že je sieťové vedenie (5) odpojené od siete.
- Uvoľnite zablokovanie krytu (9).
- Prednú časť krytu drviča naklopte smerom dopredu.
  Prednú časť krytu môžete celkom odobrať a odložiť nabok. Na tento účel uvoľnite zablokovanie krytu (9) a odoberte prednú časť krytu zvislo nahor.
- Máte voľný prístup k nožom (17).

Noste ochranné rukavice. Existuje nebezpečenstvo poranenia.

- Teraz môžete odstrániť blokovanie v stroji.

Stroj má jeden bezpečnostný spínač.
Zablokovanie musí následne znova pevne priskrutkovať a utiahnuť **pevne rukou, inak sa stroj nedá neskôr spustiť.**

Údržba a čistenie

Práce, ktoré nie sú opísané v tomto návode, nechajte vykonať nami splnomocneným zákazníckym miestom. Používajte len originálne diely.

Pri zaobchádzaní s nožom noste rukavice. Existuje nebezpečenstvo poranenia.

Pred všetkými údržbárskymi a čistiacimi prácami vypnite stroj, vytiahnite sieťovú zástrčku a vyčkajte, dokiaľ sa nôž nezastaví. Existuje nebezpečenstvo poranenia a ohrozenia života v dôsledku zásahu elektrickým prúdom, požiaru a rotujúcich nožov.

Všeobecné čistiace a údržbárske práce

Drvič nestriekajte vodou. Nebezpečenstvo v dôsledku zásahu elektrickým prúdom!

- Stroj, kolesá a vetracie otvory udržiavajte vždy čisté. Na čistenie používajte kefu alebo prachovku, ale nie čistiaci prostriedok alebo rozpúšťadlo.
- Stroj, zvlášť ochranné zariadenia, skontrolujte pred každým použitím vzhľadom na poškodenia ako uvoľnené, opotrebované alebo poškodené diely. Skontrolujte pevné osadenie všetkých matíc, svorníkov a skrutiek.
- Skontrolujte kryty a ochranné zariadenia vzhľadom na poškodenia a správne osadenie. Prípadne tieto vymeňte.

- Stroj skladujte v suchu a mimo dosahu detí. Stroj neovíjajte nylonovými vrecami, pretože by sa mohla tvoriť vlhkosť.

D Otáčanie alebo výmena nožov

Pred všetkými údržbárskymi a čistiacimi prácami vypnite stroj, vytiahnite sieťovú zástrčku a vyčkajte, dokiaľ sa nôž nezastaví. Existuje nebezpečenstvo poranenia a ohrozenia života v dôsledku zásahu elektrickým prúdom, požiaru a rotujúcich nožov.

1. Uistite sa, že je sieťové vedenie (5) odpojené od siete.
2. Uvoľnite zablokovanie krytu (9).
3. Prednú časť krytu drviča naklopte smerom dopredu. Môžete ju celkom odobrať a položiť na stranu, tak máte voľný prístup k nožom (17).
   Na tento účel uvoľnite zablokovanie krytu (9) a odoberte prednú časť krytu zvislo nahor.
4. Pomocou napr. skrutkovača (nie je súčasťou dodávky) zablokujte nožovú dosku (18).
   Zaveďte skrutkovač do prístupového otvoru (19) a nožovú dosku (18) opatrne otáčajte až do dosiahnutia jedného z oboch blokovacích otvorov. Teraz môžete skrutkovač zaviesť cez nožovú dosku (18), aby ste túto zablokovali.
5. Pomocou imbusového kľúča (8) môžete uvoľniť obidve skrutky (20) a vybrať nôž (17).

Nože majú dve ostria a môžu sa otáčať. Nože vymieňajte a otáčajte vždy v pároch. Nože nedoostrujte!

Náhradné diely dostanete cez náš online shop (pozri „Náhradné diely/ príslušenstvo“).

6. Pri montáži noža **použite bezpodmienečne nové skrutky** a tieto utiahnite uťahovacím momentom 16 Nm pomocou momentového kľúča.

Stroj má jeden bezpečnostný spínač.
Zablokovanie musí následne znova pevne priskrutkovať a utiahnuť **pevne rukou, inak sa stroj nedá neskôr spustiť.**

Skladovanie

- Stroj skladujte v suchu a mimo dosahu detí.
- Stroj nechajte ochladiť, skôr než ho odložíte do uzatvorených priestorov.

Neručíme za škody spôsobené naším strojom. Ak tieto boli spôsobené neodbornou opravou alebo boli použité iné než originálne diely resp. zariadenie nebolo používané podľa určenia.

Likvidácia/ochrana životného

Zariadenie, príslušenstvo a balenie prineste na ekologické zhodnotenie.

Elektrické prístroje nepatria do domového odpadu

- Stroj odovzdajte na zbernom mieste na ďalšie zhodnotenie. Použité plastové a kovové časti sa môžu vytriediť a tak odniesť na ekologické zhodnotenie. Informujte sa o tom v našom Service-Centre.

Náhradné diely / Príslušenstvo

Náhradné diely a príslušenstvo nájdete na strane www.grizzly-service.eu

Ak by sa mali vyskytnúť problémy s procesom objednávky, použite, prosím, kontaktný formulár. Pri ďalších otázkach sa obráťte na „Service-Center“ (pozri stranu 110).

Pol. Výkres náhradných dielov	Označenie	Obj. č.
A 69	Posúvač	91105703
A 70	Záchytný vak	91105705
A 55	Upevnenie záchytného vaku	91105704
A 59–68	Podvozok + kolesá	91105701
D 23+24+25	Nože + skrutky	91105700

Záruka

Vážená zákazníčka, vážený zákazník,
Pre tento prístroj platí záruka 3 roky od dátumu zakúpenia.
Ak je prístroj poškodený, podľa zákona máte právo ho reklamovať u výrobcu produktu. Tieto práva vyplývajúce zo zákona nie sú našou následne opísanou zárukou obmedzené.

Záručné podmienky

Záručná lehota začína dňom zakúpenia. Pokladničný doklad ako originál prosím starostlivo uschovajte. Je potrebný ako dôkaz o zakúpení.
Ak sa počas troch rokov od dátumu zakúpenia tohto produktu vyskytne materiálna alebo výrobná chyba, produkt - podľa nášho rozhodnutia - bezplatne opravíme alebo nahradíme. Predpokladom záruky je, že v priebehu trojročnej lehoty bude predložený poškodený prístroj a pokladničný doklad a stručne opísaná chyba a kedy sa vyskytla.
Ak sa v rámci našej záruky chyba pokryje, obdržíte späť opravený alebo nový prístroj. S opravou alebo výmenou produktu sa nezačína nová záručná doba.

Záručná doba a nárok na odstránenie vady

Záručná doba sa poskytnutím záruky nepredlžuje. To platí aj pre nahradené a opravené diely. Prípadné škody a nedostatky vzniknuté už pri zakúpení sa musia ihneď po vybalení ohlásiť. Opravy vykonané po uplynutí záručnej doby sú spoplatnené.

Rozsah záruky

Prístroj bol vyrobený podľa prísnych smerníc kvality a pred dodaním bol svedomite kontrolovaný.
Záruka sa týka materiálových alebo výrobných chýb. Táto záruka sa nevzťahuje na diely produktu, ktoré sú vystavené normálnemu opotrebeniu a preto sa môžu považovať za opotrebované diely (napr. nôž) alebo na poškodenia na krehkých dieloch (napr. vypínač).
Táto záruka zaniká, ak bol produkt používaný poškodený, neodborne alebo nebola vykonávaná údržba. Pre odborné používanie produktu je nutné presne dodržiavať všetky návody uvedené v návode na obsluhu. Bezpodmienečne sa vyhnite používaniu, ktoré sa v návode na obsluhu neodporúča alebo pred ktorým ste boli vystríhaní.
Produkt je určený len pre súkromné použitie a nie v oblasti podnikania. Záruka zaniká pri nesprávnom a neodbornom používaní, pri násilnom používaní a pri zásahoch, ktoré neboli vykonané v našej servisnej pobočke.

Postup v prípade reklamácie

Pre zabezpečenie rýchleho spracovania vašej žiadosti postupujte prosím podľa nasledujúcich pokynov:

- Pri všetkých požiadavkách predložte pokladničný doklad a číslo artiklu (IAN 325329_1910) ako dôkaz o zakúpení.
- Číslo artiklu nájdete na typovom štítku.
- Ak sa vyskytnú chyby funkcie alebo iné nedostatky, kontaktujte najskôr následne uvedené servisné oddelenie **telefonicky** alebo **emailom**. Následne obdržíte ďalšie informácie o priebehu vašej reklamácie.
- Produkt evidovaný ako poškodený môžete po dohode s našim zákazníckym servisom, s priloženým dokladom o zakúpení (pokladničný doklad) a s údajmi, v čom chyba spočíva a kedy vznik-

la, zaslať bez poštovného na adresu servisu, ktorá vám bude oznámená. Pre zabránenie dodatočných nákladov a problémov pri prevzatí použite len tú adresu, ktorá vám bude oznámená. Nezasielajte prístroj ako nadmerný tovar na náklady príjemcu, expresne alebo s iným špeciálnym nákladom. Prístroj zašlite so všetkými časťami príslušenstva dodanými pri zakúpení a zabezpečte dostatočne bezpečné prepravné balenie.

Servisná oprava

Opravy, **ktoré nepodliehajú záruke**, môžeme nechať vykonať v našej servisnej pobočke za úhradu. Radi vám poskytneme predbežnú kalkuláciu nákladov.
Môžeme spracovať len prístroje, ktoré boli doručené dostatočne zabalené a so zaplateným poštovným.
Pozor: Prístroj zašlite do našej servisnej pobočky vyčistený a s informáciami o chybe. Neprevezmeme prístroje zaslané ako nadmerný tovar na náklady príjemcu, expresne alebo s iným špeciálnym nákladom. Likvidáciu vašich poškodených zaslaných prístrojov vykonáme bezplatne.

Service-Center

SK

Servis Slovensko
Tel.: 0850 232001
E-Mail: grizzly@lidl.sk
IAN 325329_1910

Dovozca

Nasledujúca adresa nie je adresa servisu. Najskôr kontaktujte hore uvedené servisné centrum.

Grizzly Tools GmbH & Co. KG
Stockstädter Straße 20
63762 Großostheim
Nemecko
www.grizzly-service.eu

Vyhľadávanie chýb

Problém	Možná príčina	Odstránenie chyby
Motor sa nespustí	Nie je sieťové napätie	Skontrolujte zásuvku, vedenie, zástrčku, príp. oprava odborným elektrikárom
	Zablokovanie krytu nie je zatvorené	Zablokovanie krytu utiahnite pevne rukou
Záhradný odpad sa nevťahuje	Materiál na sekanie je príliš mäkký	Posúvajte ho s drevom alebo prese-kajte suché konáre
	Valec s nožmi je blokovaný	Uvoľnite blokovanie (pozri kapitolu „Uvoľnenie blokovaní“)
	Materiál na drvenie vo vyhadzovacej šachte	Vytiahnite zástrčku, počkajte na zastavenie nožov, materiál na drvenie odstráňte z vyhadzovacej šachty
Stroj nedrví uspoko-jujúco	Nože sú opotrebované	Skontrolujte nože a prípadne ich otočte nabrúste alebo vymeňte (pozri „Otáčanie alebo výmena nožov“)

DE AT CH

Original-
EG-Konformitätserklärung

Hiermit bestätigen wir, dass das Gerät
Messerhäcksler
Modell PMH 2400 A1
Seriennummern
202004000001 - 202004124619

folgenden einschlägigen EU-Richtlinien in ihrer jeweils gültigen Fassung entspricht:

2006/42/EG • 2014/30/EU • 2000/14/EG
2005/88/EG • 2011/65/EU*

Um die Übereinstimmung zu gewährleisten, wurden folgende harmonisierte Normen sowie nationale Normen und Bestimmungen angewendet:

EN 60335-1:2012/A13:2017 • EN 50434:2014
EN 55014-1:2017 • EN 55014-2:2015 • EN 62321-1:2013
EN 61000-3-2:2014 • EN 61000-3-3:2013 • EN ISO 3744:2010
EN 62233:2008 • EN ISO 12100:2010

Zusätzlich wird entsprechend der Geräuschemissionsrichtlinie 2000/14/EG bestätigt:
Schallleistungspegel:
Garantiert: 106 dB(A);
Gemessen: 103,1 dB(A)
Angewendetes Konformitätsbewertungsverfahren entsprechend Anh. VI/2000/14/EG
Gemeldete Stelle: TÜV SÜD Industrie Service GmbH,
Westendstrasse 199, 80686 München, Germany (NB 0036)

Die alleinige Verantwortung für die Ausstellung dieser Konformitätserklärung trägt der Hersteller:

CE

Grizzly Tools GmbH & Co. KG
Stockstädter Straße 20
63762 Großostheim
Germany
15.04.2020

Christian Frank
Dokumentationsbevollmächtigter

* *Der oben beschriebene Gegenstand der Erklärung erfüllt die Vorschriften der Richtlinie 2011/65/EU des Europäischen Parlaments und des Rates vom 8. Juni 2011 zur Beschränkung der Verwendung bestimmter gefährlicher Stoffe in Elektro- und Elektronikgeräten.*

GB
IE

Translation of the original EC declaration of conformity

We hereby confirm that the
2400W Shredder
Design Series PMH 2400 A1
Serial Number
202004000001 - 202004124619

conforms with the following applicable relevant version of the EU guidelines :

2014/30/EU • 2000/14/EC • 2006/42/EC • 2005/88/EC • 2011/65/EU*

In order to guarantee consistency, the following harmonised standards as well as national standards and stipulations have been applied:

EN 60335-1:2012/A13:2017 • EN 50434:2014
EN 55014-1:2017 • EN 55014-2:2015 • EN 62321-1:2013
EN 61000-3-2:2014 • EN 61000-3-3:2013 • EN ISO 3744:2010
EN 62233:2008 • EN ISO 12100:2010

We additionally confirm the following in accordance with the 2000/14/EC emissions guideline: Sound power level
guaranteed: 106 dB(A)
measured: 103,1 dB(A)
Compliance evaluation process carried out in accordance with
Appendix VI, 2000/14/EC
Registered Office: TÜV SÜD Industrie Service GmbH,
Westendstrasse 199, 80686 München, Germany (NB 0036)

This declaration of conformity is issued under the sole responsibility of the manufacturer:

CE

Grizzly Tools GmbH & Co. KG
Stockstädter Straße 20
63762 Großostheim
Germany
15.04.2020

Christian Frank
Documentation Representative

* The object of the declaration described above satisfies the provisions of Directive 2011/65/EU of the European Parliament and the Council of 8 June 2011 on limiting the use of certain harmful substances in electrical and electronic appliances.

FR BE

Traduction de la déclaration de conformité CE originale

Nous certifions par la présente que le
Broyeur de végétaux à lames
série de construction PMH 2400 A1
Numéro de série
202004000001 - 202004124619

est conforme aux directives UE actuellement en vigueur :

2014/30/EU • 2000/14/EC • 2006/42/EC • 2005/88/EC • 2011/65/EU*

En vue de garantir la conformité les normes harmonisées ainsi que les normes et décisions nationales suivantes ont été appliquées :

EN 60335-1:2012/A13:2017 • EN 50434:2014
EN 55014-1:2017 • EN 55014-2:2015 • EN 62321-1:2013
EN 61000-3-2:2014 • EN 61000-3-3:2013 • EN ISO 3744:2010
EN 62233:2008 • EN ISO 12100:2010

Nous certifions également conformément à la directive sur les émissions de bruit 2000/14/EC que :
Niveau de puissance sonore
garanti : 106 dB(A)
mesuré : 103,1 dB(A)
Procédé d'évaluation de la conformité appliqué selon l'annexe VI / 2000/14/EC
Bureau declaré: TÜV SÜD Industrie Service GmbH,
Westendstrasse 199, 80686 München, Germany (NB 0036)

Le fabricant assume seul la responsabilité d'établir la présente déclaration de conformité :

CE

Grizzly Tools GmbH & Co. KG
Stockstädter Straße 20
63762 Großostheim
Germany
15.04.2020

Christian Frank
Chargé de documentation

* L'objet de la déclaration décrit ci-dessus est conforme aux dispositions de la directive 2011/65/UE du Parlement Européen et du Conseil du 8 juin 2011 sur la limitation de l'utilisation de certaines substances dangereuses dans les équipements électriques et électroniques

NL
BE

Vertaling van de originele CE-conformiteitsverklaring

Hiermede bevestigen wij dat de
Messenhakselaar
bouwserie PMH 2400 A1
Serienummer
202004000001 - 202004124619

is overeenkomstig met de hierna volgende, van toepassing zijnde EU-richtlijnen:

2014/30/EU • 2000/14/EC • 2006/42/EC • 2005/88/EC • 2011/65/EU*

Om de overeenstemming te waarborgen, werden de hierna volgende, in overeenstemming gebrachte normen en nationale normen en bepalingen toegepast:

EN 60335-1:2012/A13:2017 • EN 50434:2014
EN 55014-1:2017 • EN 55014-2:2015 • EN 62321-1:2013
EN 61000-3-2:2014 • EN 61000-3-3:2013 • EN ISO 3744:2010
EN 62233:2008 • EN ISO 12100:2010

Bovendien wordt in overeenstemming met de geluidsemissierichtlijn 2000/14/EC
bevestigd: Akoestisch niveau
gegarandeerd: 106 dB(A)
gemeten: 103,1 dB(A)
Toegepaste conformiteitbeoordelingsprocedure in overeenstemming met
Annex VI/ 2000/14/EC
Benoemde instantie: TÜV SÜD Industrie Service GmbH,
Westendstrasse 199, 80686 München, Germany (NB 0036)

De exclusieve verantwoordelijkheid voor de uitgifte van deze conformiteitsverklaring wordt gedragen door de fabrikant:

CE

Grizzly Tools GmbH & Co. KG
Stockstädter Straße 20
63762 Großostheim
Germany
15.04.2020

Christian Frank
Documentatiegelastigde

* Het hierboven beschreven voorwerp van de verklaring voldoet aan de voorschriften van de richtlijn 2011/65/EU van het Europese Parlement en van de Raad van 8 juni 2011 inzake beperking van het gebruik van bepaalde gevaarlijke stoffen in elektrische en elektronische apparaten

PL

Tłumaczenie oryginalnej deklaracji zgodności WE

Niniejszym zaświadczamy, że
Rozdrabniacz nożowy
typoszeregu PMH 2400 A1
Numer seryjny
202004000001 - 202004124619

spełnia wymogi odpowiednich Dyrektyw UE w ich aktualnie obowiązującym brzmieniu:

2014/30/EU • 2000/14/EC • 2006/42/EC • 2005/88/EC • 2011/65/EU*

W celu zapewnienia zgodności z powyższymi dyrektywami zastosowano następujące normy harmonizujące oraz normy i przepisy krajowe:

EN 60335-1:2012/A13:2017 • EN 50434:2014
EN 55014-1:2017 • EN 55014-2:2015 • EN 62321-1:2013
EN 61000-3-2:2014 • EN 61000-3-3:2013 • EN ISO 3744:2010
EN 62233:2008 • EN ISO 12100:2010

Ponadto potwierdzono, zgodnie z dyrektywą w sprawie emisji hałasu 2000/14/EC:
poziom mocy akustycznej
gwarantowany: 106 dB(A)
zmierzony: 103,1 dB(A)
Zastosowana procedura oceny zgodności odpowiada załącznikowi VI/ 2000/14/EC
Placówka zgłoszenia: TÜV SÜD Industrie Service GmbH,
Westendstrasse 199, 80686 München, Germany (NB 0036)

Wyłączną odpowiedzialność za wystawienie tej deklaracji zgodności ponosi producent:

Grizzly Tools GmbH & Co. KG
Stockstädter Straße 20
63762 Großostheim
Germany
15.04.2020

CE

Christian Frank
Osoba upoważniona do sporządzania dokumentacji technicznej

* Wyżej opisany przedmiot deklaracji spełnia wymogi dyrektywy 2011/65/UE Parlamentu Europejskiego i Rady z dnia 8 czerwca 2011r. w sprawie ograniczenia stosowania niektórych niebezpiecznych substancji w sprzęcie elektrycznym i elektronicznym

CZ

Překlad originálního prohlášení o shodě CE

Potvrzujeme tímto, že
Zahradní drtič
konstrukční série PMH 2400 A1
Pořadové číslo
202004000001 - 202004124619

odpovídá následujícím příslušným směrnicím EÚ v jejich právě platném znění:

2014/30/EU • 2000/14/EC • 2006/42/EC • 2005/88/EC • 2011/65/EU*

Aby byl zaručen souhlas, byly použity následující harmonizované normy, národní normy a ustanovení:

EN 60335-1:2012/A13:2017 • EN 50434:2014
EN 55014-1:2017 • EN 55014-2:2015 • EN 62321-1:2013
EN 61000-3-2:2014 • EN 61000-3-3:2013 • EN ISO 3744:2010
EN 62233:2008 • EN ISO 12100:2010

Navíc se v souhlase se směrnicí pro emisi hluku 2000/14/EC potvrzuje:
úroveň akustického výkonu: zaručená: 106 dB(A)
měřená: 103,1 dB(A)
Použitý postup konformitního ohodnocení dle dodatku VI / 2000/14/EC
Místo hlášení: TÜV SÜD Industrie Service GmbH,
Westendstrasse 199, 80686 München, Germany (NB 0036)

Výhradní odpovědnost za vystavení tohoto prohlášení o shodě nese výrobce:

CE

Grizzly Tools GmbH & Co. KG
Stockstädter Straße 20
63762 Großostheim
Germany
15.04.2020

Christian Frank
Osoba zplnomocněná k sestavení dokumentace

* Výše popsaný předmět prohlášení splňuje předpisy směrnice 2011/65/EU Evropského parlamentu a Rady z 8. června 2011 o omezení používání některých nebezpečných látek v elektrických a elektronických zařízeních

SK

Preklad originálneho prehlásenia o zhode CE

Týmto potvrdzujeme, že
Nožová rezačka
konštrukčného radu PMH 2400 A1
Poradové číslo
202004000001 - 202004124619

zodpovedá nasledujúcim príslušným smerniciam EÚ v ich práve platnom znení:

2014/30/EU • 2000/14/EC • 2006/42/EC • 2005/88/EC • 2011/65/EU*

Aby bola zaručená zhoda, boli použité nasledovné harmonizované normy ako i národné normy a predpisy:

EN 60335-1:2012/A13:2017 • EN 50434:2014
EN 55014-1:2017 • EN 55014-2:2015 • EN 62321-1:2013
EN 61000-3-2:2014 • EN 61000-3-3:2013 • EN ISO 3744:2010
EN 62233:2008 • EN ISO 12100:2010

Okrem toho sa v súlade so smernicou o emisiách hluku 2000/14/EC potvrdzuje:
Zaručená hladina akustického výkonu: 106 dB(A)
nameraná hladina akustického výkonu: 103,1 dB(A)
Použitý postup hodnotenia zhody v súlade s dodatkom VI / 2000/14/EC
Certifikačný orgán: TÜV SÜD Industrie Service GmbH,
Westendstrasse 199, 80686 München, Germany (NB 0036)

Jediný zodpovedný za vystavenie tohto vyhlásenia o zhode je výrobca:

CE

Grizzly Tools GmbH & Co. KG
Stockstädter Straße 20
63762 Großostheim
Germany
15.04.2020

Christian Frank
Osoba splnomocnená
na zostavenie dokumentácie

** Vyššie popísaný predmet vyhlásenia spĺňa predpisy smernice 2011/65/EU Európskeho parlamentu a Rady z 8. júna 2011 pre obmedzenie používania určitých nebezpečných látok v elektrických a elektronických prístrojoch.*

Explosionszeichnung • Exploded Drawing
Vue éclatée • Explosietekening • Výkres sestavenix
Rysunek samorozwijający • Nákresy explózií

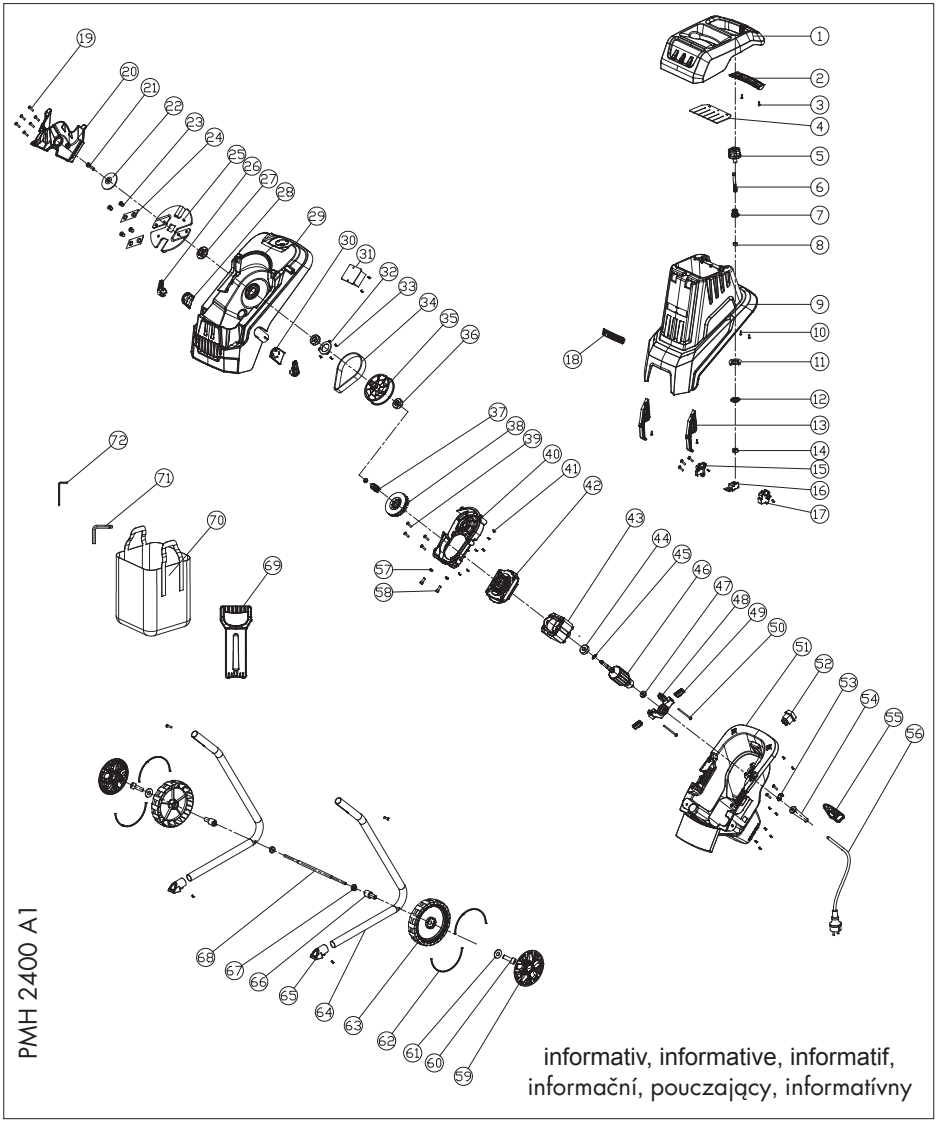

2020-03-24_rev02_ks

C
PARKSIDE
6

D
9

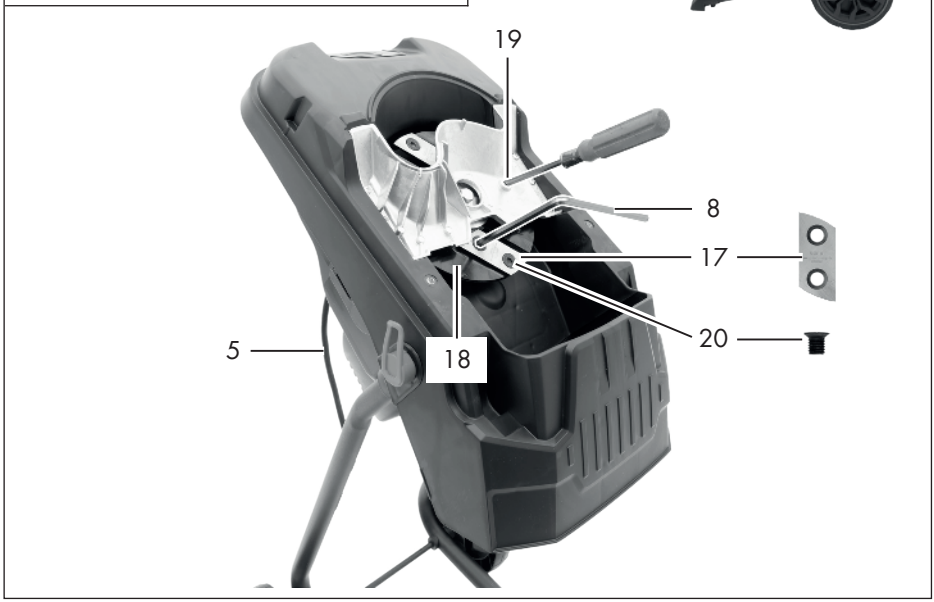
19
8
17
20
5
18

GRIZZLY TOOLS GMBH & CO. KG
Stockstädter Straße 20
DE-63762 Großostheim
GERMANY

Stand der Informationen · Last Information Update · Version des informations · Stand van de informatie · Stan informacji · Stav informací · Stav informácií: 03/2020
Ident.-No.: 72081144032020-8

FSC www.fsc.org MIX Papier aus verantwortungsvollen Quellen FSC® C142550

FSC www.fsc.org MIX Paper from responsible sources FSC® C142550

FSC www.fsc.org MIXTE Papier issu de sources responsables FSC® C142550