PARKSIDE®

PDF ONLINE
www.lidl-service.com

BAND- UND TELLERSCHLEIFER PBTS 370 A1
BELT & DISC SANDER PBTS 370 A1
PONCEUSE À BANDE/DISQUES PBTS 370 A1

DE AT CH
BAND- UND TELLERSCHLEIFER
Bedienungs- und Sicherheitshinweise
Originalbetriebsanleitung

GB IE
BELT & DISC SANDER
Operating and Safety Instructions
Translation of Original Operating Manual

FR BE
PONCEUSE À BANDE/DISQUES
Consignes d'utilisation et de sécurité
Traduction des instructions d'origine

NL BE
BAND- EN SCHIJFSCHUURMACHINES
Bedienings- en veiligheidsinstructies
Vertaling van de originele handleiding

PL
SZLIFIERKA TAŚMOWA I TALERZOWA
Wskazówki dotyczące obsługi i bezpieczeństwa
Tłumaczenie oryginalnej instrukcji obsługi

CZ
PÁSOVÁ A TALÍŘOVÁ BRUSKA
Pokyny pro obsluhu a bezpečnostní pokyny
Překlad originálního provozního návodu

SK
PÁSOVÁ A TANIEROVÁ BRÚSKA
Pokyny pre obsluhu a bezpečnostné pokyny
Preklad originálneho návodu na obsluhu

IAN 339368_2001

DE AT CH

Klappen Sie vor dem Lesen die Seite mit den Abbildungen aus und machen Sie sich anschließend mit allen Funktionen des Gerätes vertraut.

GB IE

Before reading, unfold the page containing the illustrations and familiarise yourself with all functions of the device.

FR BE

Avant de lire le mode d'emploi, ouvrez la page contenant les illustrations et familiarisez-vous ensuite avec toutes les fonctions de l'appareil.

NL BE

Vouw vóór het lezen de pagina met de afbeeldingen open en maak u vertrouwd met alle functies van het apparaat.

PL

Przed przeczytaniem proszę rozłożyć stronę z ilustracjami, a następnie proszę zapoznać się z wszystkimi funkcjami urządzenia.

CZ

Před čtením si otevřete stranu s obrázky a potom se seznamte se všemi funkcemi přístroje.

SK

Pred čítaním si odklopte stranu s obrázkami a potom sa oboznámte so všetkými funkciami prístroja.

DE / AT / CH	Bedienungs- und Sicherheitshinweise	Seite	01
GB / IE	Operating and Safety Instructions	Page	12
FR / BE	Consignes d'utilisation et de sécurité	Page	22
NL / BE	Bedienings- en veiligheidsinstructies	Pagina	33
PL	Wskazówki dotyczące obsługi i bezpieczeństwa	Strona	44
CZ	Pokyny pro obsluhu a bezpečnostní pokyny	Strana	55
SK	Pokyny pre obsluhu a bezpečnostné pokyny	Strana	65

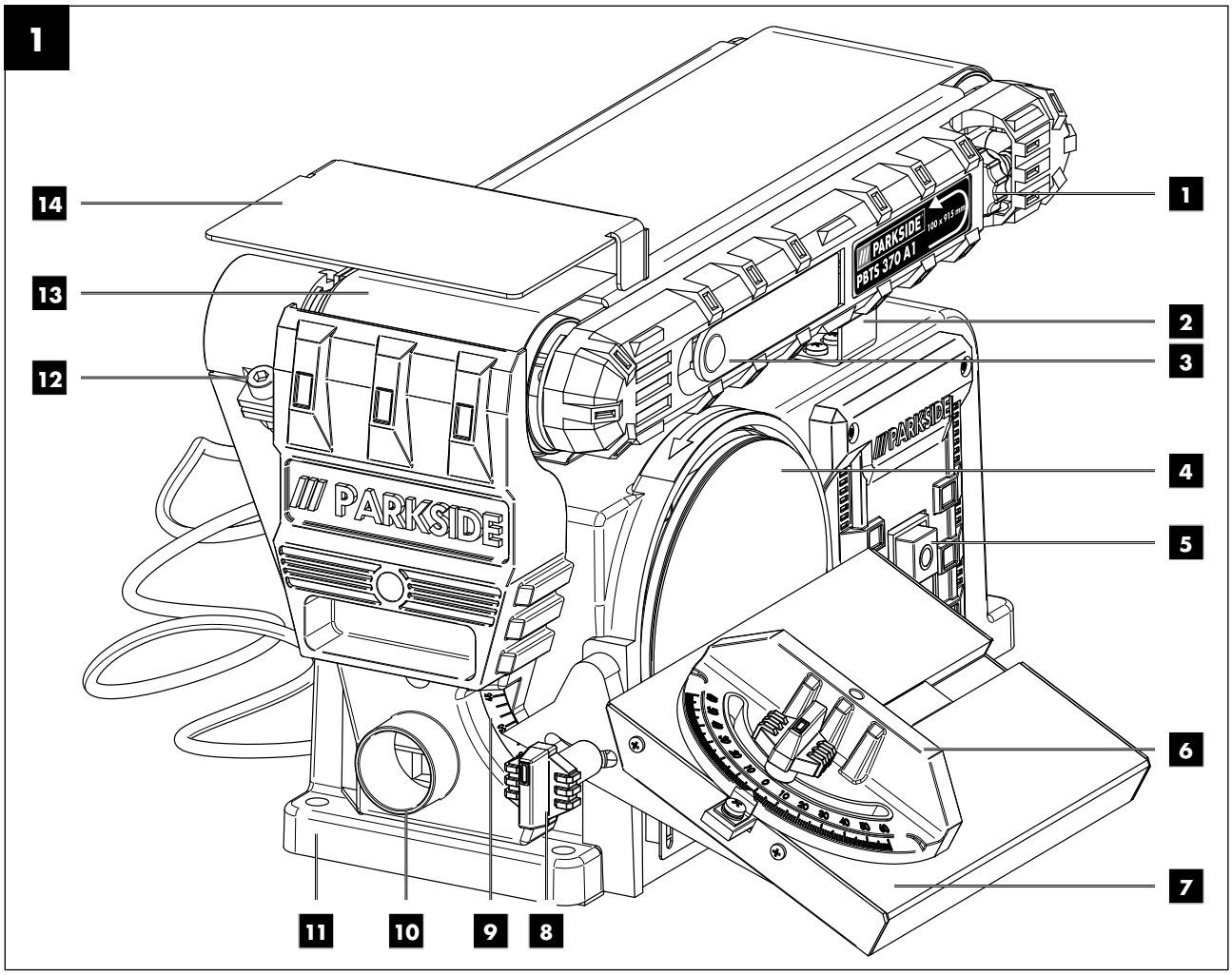
1
14
13
12
1
2
3
4
5
6
7
11
10
9
8
PARKSIDE
PBTS 370 A1
100 x 915 mm

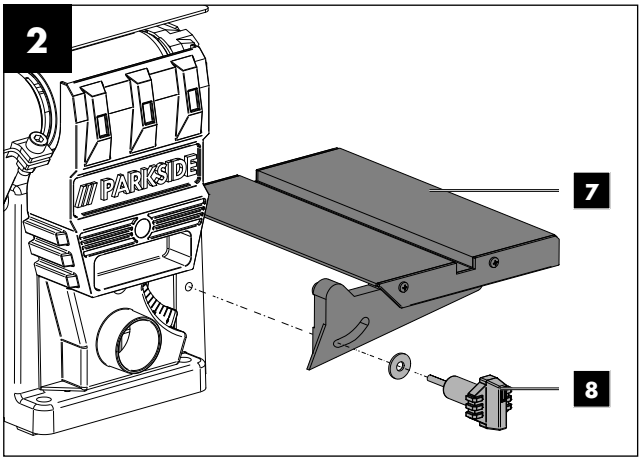
2
PARKSIDE
7
8

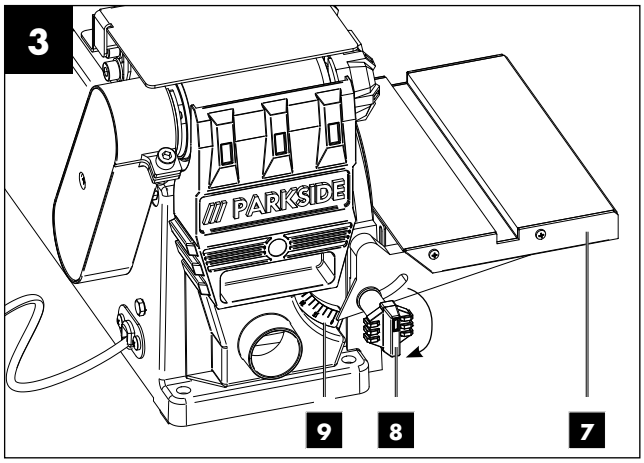
3
PARKSIDE
9
8
7

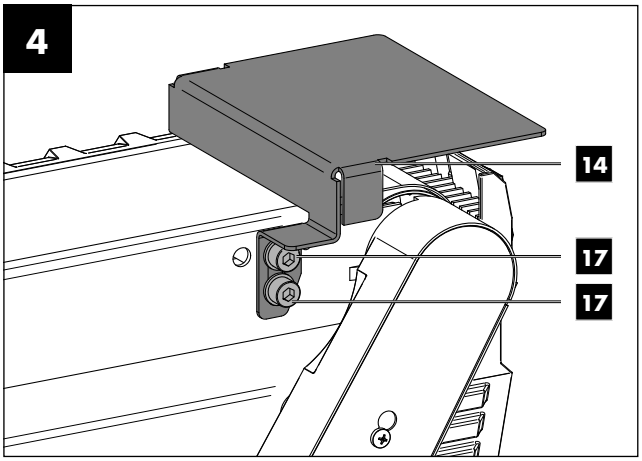
4
14
17
17

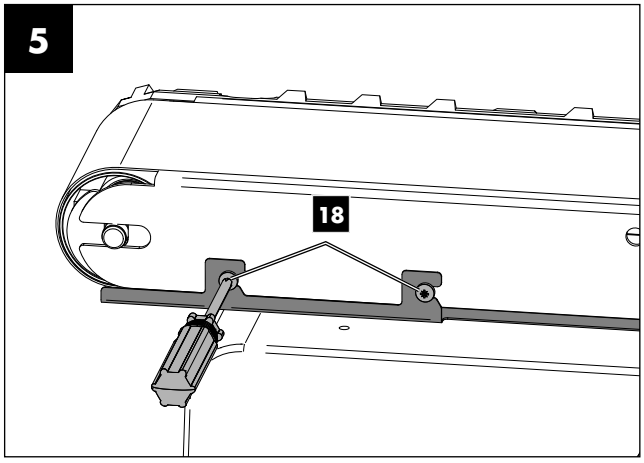
5
18

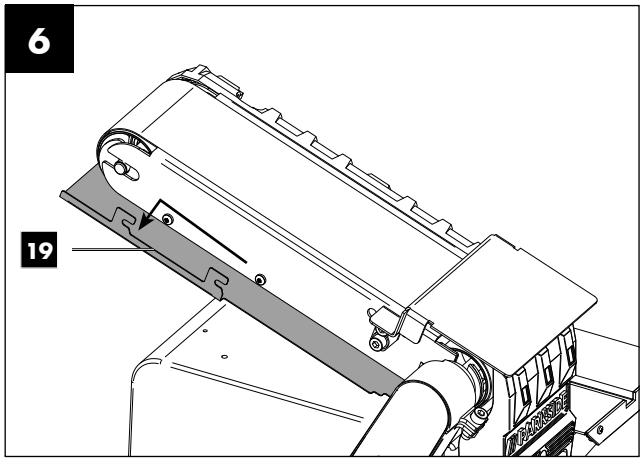
6
19

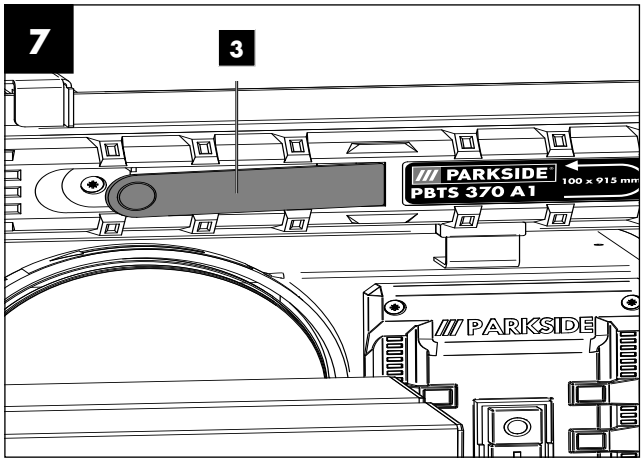
7
3
PARKSIDE
PBTS 370 A1
100 x 915 mm
PARKSIDE

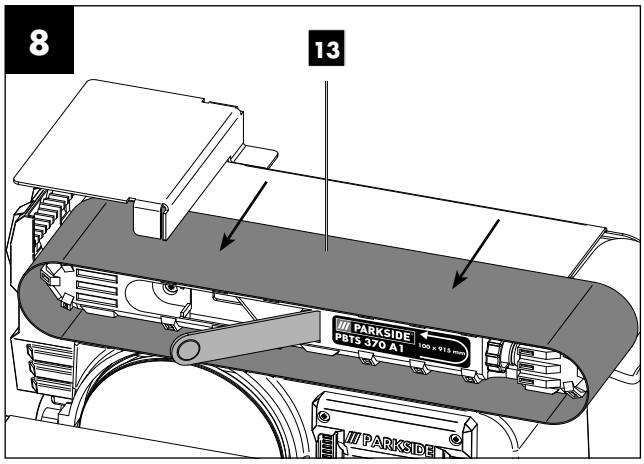
8
13
PARKSIDE
PBTS 370 A1
100 x 915 mm
PARKSIDE

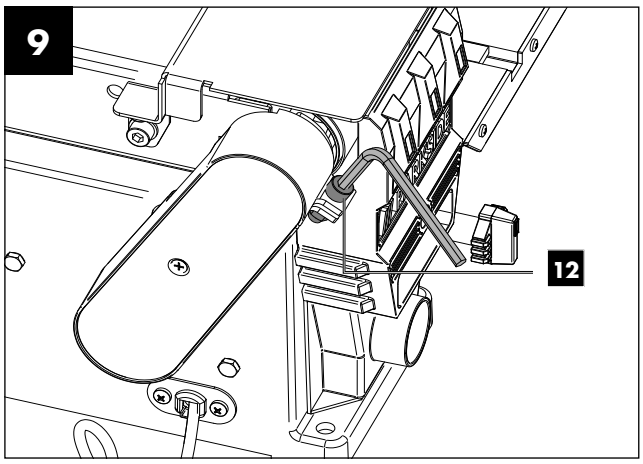
9
12

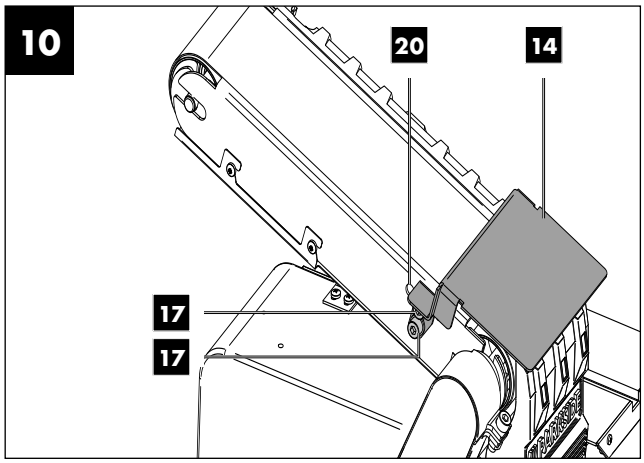
10
20
14
17
17

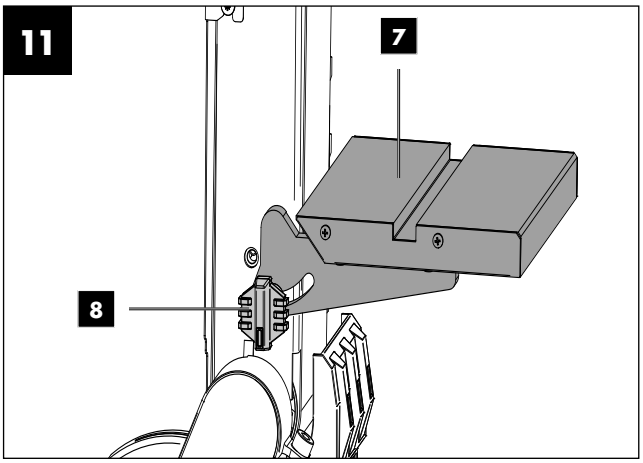
11
7
8

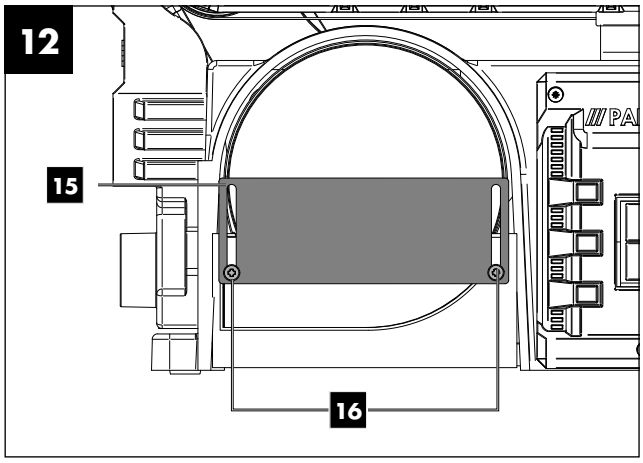
12
15
16

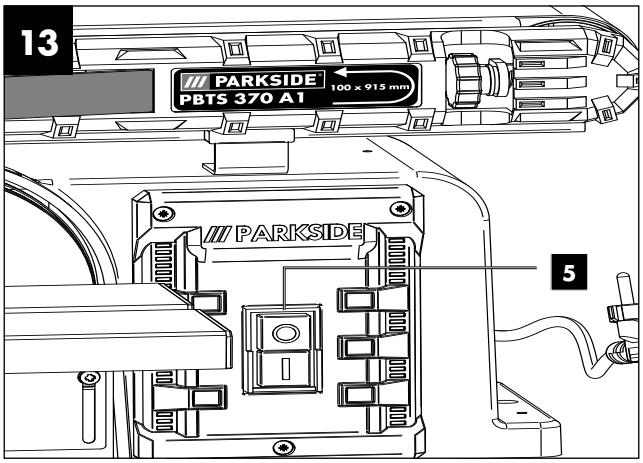
13
PARKSIDE
PBTS 370 A1
100 x 915 mm
PARKSIDE
5

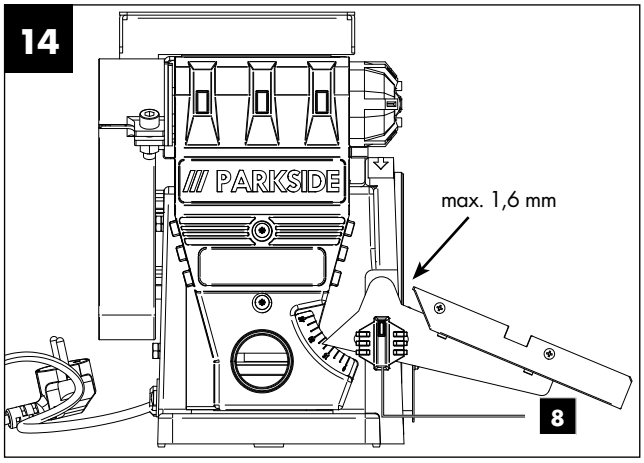
14
PARKSIDE
max. 1,6 mm
8

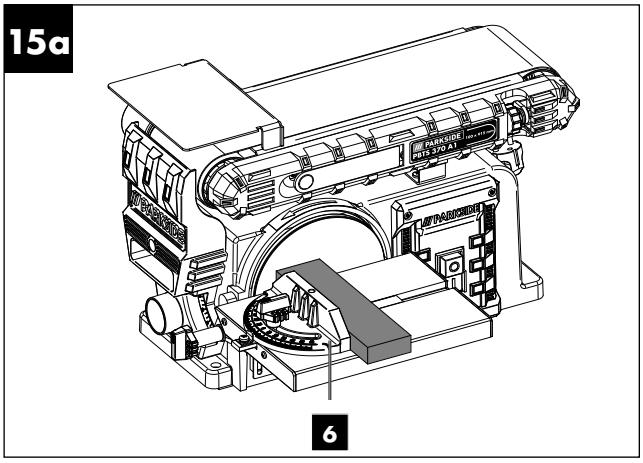
15a
PARKSIDE
PBTS 370 A1
6

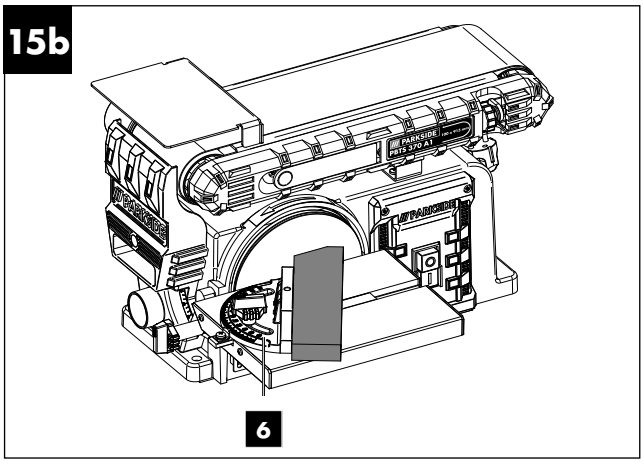
15b
PARKSIDE
PBTS 370 A1
6

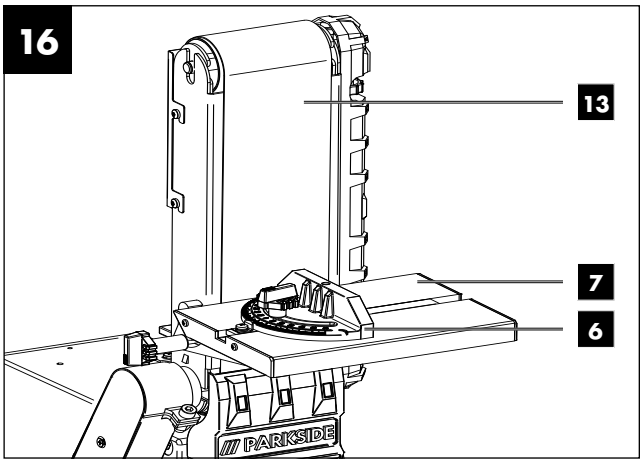
16
13
7
6
PARKSIDE

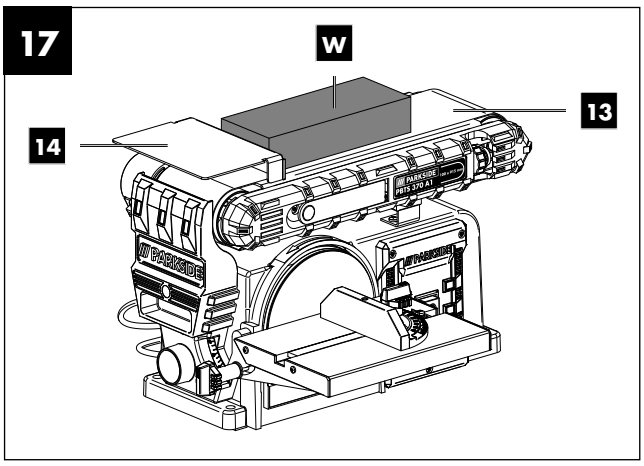
17
W
13
14
PARKSIDE
PBTS 370 A1

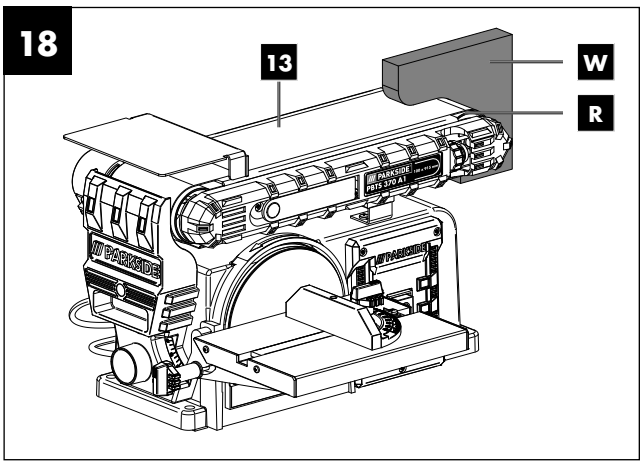
18
13
W
R
PARKSIDE
PBTS 370 A1

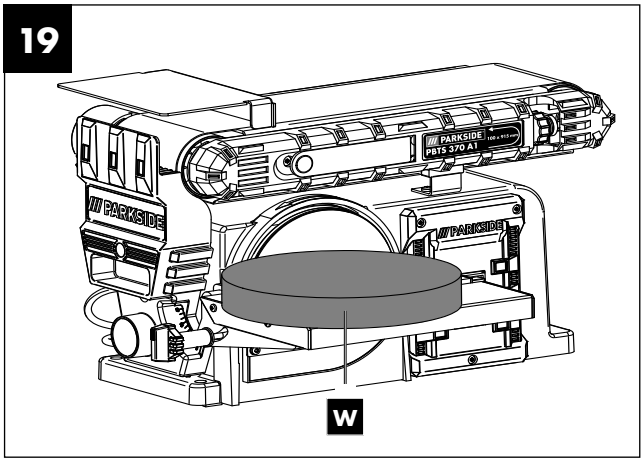
19
PARKSIDE
PBTS 370 A1
W

Inhalt: Seite:

1. Erklärung der Symbole auf dem Gerät 2
2. Einleitung 3
3. Gerätebeschreibung (Abb. 1–19) 3
4. Lieferumfang 3
5. Bestimmungsgemäße Verwendung 3
6. Sicherheitshinweise 4
7. Technische Daten 6
8. Vor Inbetriebnahme 6
9. Aufbau und Bedienung 7
10. Transport 8
11. Arbeitshinweise 8
12. Reinigung und Wartung 8
13. Lagerung 9
14. Elektrischer Anschluss 9
15. Entsorgung und Wiederverwertung 9
16. Störungsabhilfe 10
17. Garantieurkunde 11
18. Konformitätserklärung 76

1. Erklärung der Symbole auf dem Gerät

	DE AT CH	**WARNUNG!** Bei Nichteinhaltung Lebensgefahr, Verletzungsgefahr oder Beschädigung des Werkzeugs möglich!
	DE AT CH	Vor Inbetriebnahme Bedienungsanleitung und Sicherheitshinweise lesen und beachten!
	DE AT CH	Tragen Sie eine Schutzbrille.
	DE AT CH	Tragen Sie einen Gehörschutz.
	DE AT CH	Tragen Sie bei Staubentwicklung einen Atemschutz!
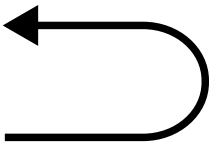	DE AT CH	Laufrichtung des Schleifbands
	DE AT CH	**WARNUNG!** Verletzungsgefahr! Nicht in die laufende Schleifscheibe greifen!
	DE AT CH	Laufrichtung der Schleifscheibe

2. Einleitung

Hersteller:
scheppach
Fabrikation von Holzbearbeitungsmaschinen GmbH
Günzburger Straße 69
D-89335 Ichenhausen

Verehrter Kunde,
Wir wünschen Ihnen viel Freude und Erfolg beim Arbeiten mit Ihrem neuen Gerät.

Hinweis:
Der Hersteller dieses Gerätes haftet nach dem geltenden Produkthaftungsgesetz nicht für Schäden, die an diesem Gerät oder durch dieses Gerät entstehen bei:
- unsachgemäßer Behandlung,
- Nichtbeachtung der Bedienungsanleitung,
- Reparaturen durch Dritte, nicht autorisierte Fachkräfte,
- Einbau und Austausch von nicht originalen Ersatzteilen,
- nicht bestimmungsgemäßer Verwendung,
- Ausfällen der elektrischen Anlage bei Nichtbeachtung der elektrischen Vorschriften und VDE-Bestimmungen 0100, DIN 57113 / VDE0113.

Beachten Sie:
Lesen Sie vor der Montage und vor Inbetriebnahme den gesamten Text der Bedienungsanleitung durch.
Diese Bedienungsanleitung soll es Ihnen erleichtern, Ihr Gerät kennenzulernen und dessen bestimmungsgemäßen Einsatzmöglichkeiten zu nutzen.
Die Bedienungsanleitung enthält wichtige Hinweise, wie Sie mit dem Produkt sicher, fachgerecht und wirtschaftlich arbeiten. So können Sie Gefahren vermeiden, Reparaturkosten sparen, Ausfallzeiten verringern und die Zuverlässigkeit und Lebensdauer des Produkts erhöhen.
Zusätzlich zu den Sicherheitsbestimmungen dieser Bedienungsanleitung müssen Sie unbedingt die für den Betrieb des Gerätes geltenden Vorschriften Ihres Landes beachten.
Bewahren Sie die Bedienungsanleitung, in einer Plastikhülle geschützt vor Schmutz und Feuchtigkeit, bei dem Gerät auf. Sie muss von jeder Bedienungsperson vor Aufnahme der Arbeit gelesen und sorgfältig beachtet werden.
An dem Gerät dürfen nur Personen arbeiten, die im Gebrauch des Gerätes unterwiesen und über die damit verbundenen Gefahren unterrichtet sind. Das geforderte Mindestalter ist einzuhalten.
Neben den enthaltenen Sicherheitshinweisen und den besonderen Vorschriften Ihres Landes sind die für den Betrieb baugleicher Maschinen allgemein anerkannten technischen Regeln zu beachten.
Wir übernehmen keine Haftung für Unfälle oder Schäden, die durch Nichtbeachten dieser Anleitung und den Sicherheitshinweisen entstehen.

3. Gerätebeschreibung (Abb. 1–19)

1 Rändelschraube für Schleifbandeinstellung
2 Stützfuß
3 Schleifbandspanner
4 Schleifteller
5 Ein-/Ausschalter
6 Queranschlag
7 Schleiftisch
8 Feststellschraube für Schleiftisch
9 Winkelskala
10 Absaugstutzen
11 Grundplatte
12 Inbusschraube
13 Schleifband
14 Anschlagschiene
15 Unterer Scheibenschutz
16 Schraube für unteren Scheibenschutz
17 Inbusschraube
18 Schraube für Schleifbandschutz
19 Schleifbandschutz
20 Halterohr

4. Lieferumfang

- 1 Band- und Teller-Schleifmaschine
- 1 Queranschlag
- 1 Schleiftisch
- 1 Schleifband P80 (vormontiert)
- 1 Schleifscheibe P80 (vormontiert)
- 1 Innensechskantschlüssel
- 1 Bedienungsanleitung

5. Bestimmungsgemäße Verwendung

Die Band- und Teller-Schleifmaschine dient zum Schleifen von Hölzern aller Art, entsprechend der Maschinengröße.
Die Maschine entspricht der gültigen EG-Maschinenrichtlinie.
- Die Sicherheits-, Arbeits- und Wartungsvorschriften des Herstellers sowie die in den technischen Daten angegebenen Abmessungen müssen eingehalten werden.
- Die zutreffenden Unfallverhütungsvorschriften und die sonstigen, allgemein anerkannten sicherheitstechnischen Regeln müssen beachtet werden.
- Die Maschine darf nur von sachkundigen Personen genutzt, gewartet oder repariert werden, die damit vertraut und über die Gefahren unterrichtet sind. Eigenmächtige Veränderungen an der Maschine schließen eine Haftung des Herstellers für daraus resultierende Schäden aus.
- Die Maschine darf nur mit Originalzubehör und Original-Werkzeugen des Herstellers genutzt werden.
- Jeder darüber hinausgehende Gebrauch gilt als nicht bestimmungsgemäß. Für daraus resultierende Schäden haftet der Hersteller nicht, das Risiko dafür trägt allein der Benutzer.

Bitte beachten Sie, dass unsere Geräte bestimmungsgemäß nicht für den gewerblichen, handwerklichen oder industriellen Einsatz konstruiert wurden. Wir übernehmen keine Gewährleistung, wenn das Gerät in Gewerbe-, Handwerks- oder Industriebetrieben sowie bei gleichzusetzenden Tätigkeiten eingesetzt wird.

6. Sicherheitshinweise

Allgemeine Sicherheitshinweise für Elektrowerkzeuge

⚠ **WARNUNG! Lesen Sie alle Sicherheitshinweise, Anweisungen, Bebilderungen und technische Daten, mit denen dieses Elektrowerkzeug versehen ist.** Versäumnisse bei der Einhaltung der nachfolgenden Anweisungen können elektrischen Schlag, Brand und/oder schwere Verletzungen verursachen!

Bewahren Sie alle Sicherheitshinweise und Anweisungen für die Zukunft auf.

Der in den Sicherheitshinweisen verwendete Begriff "Elektrowerkzeug" bezieht sich auf netzbetriebene Elektrowerkzeuge (mit Netzleitung) und auf akkubetriebene Elektrowerkzeuge (ohne Netzleitung).

1. Arbeitsplatzsicherheit

a) **Halten Sie Ihren Arbeitsbereich sauber und gut beleuchtet.** Unordnung oder unbeleuchtete Arbeitsbereiche können zu Unfällen führen.
b) **Arbeiten Sie mit dem Elektrowerkzeug nicht in explosionsgefährdeter Umgebung, in der sich brennbare Flüssigkeiten, Gase oder Stäube befinden.** Elektrowerkzeuge erzeugen Funken, die den Staub oder die Dämpfe entzünden können.
c) **Halten Sie Kinder und andere Personen während der Benutzung des Elektrowerkzeugs fern.** Bei Ablenkung können Sie die Kontrolle über das Elektrowerkzeug verlieren

2. Elektrische Sicherheit

a) **Der Anschlussstecker des Elektrowerkzeuges muss in die Steckdose passen. Der Stecker darf in keiner Weise verändert werden. Verwenden Sie keine Adapterstecker gemeinsam mit schutzgeerdeten Elektrowerkzeugen.**
Unveränderte Stecker und passende Steckdosen verringern das Risiko eines elektrischen Schlages.
b) **Vermeiden Sie Körperkontakt mit geerdeten Oberflächen wie von Rohren, Heizungen, Herden und Kühlschränken.** Es besteht ein erhöhtes Risiko durch elektrischen Schlag, wenn Ihr Körper geerdet ist.
c) **Halten Sie Elektrowerkzeuge von Regen oder Nässe fern.** Das Eindringen von Wasser in ein Elektrowerkzeug erhöht das Risiko eines elektrischen Schlages.
d) **Zweckentfremden Sie die Anschlussleitung nicht, um das Elektrowerkzeug zu tragen, aufzuhängen oder um den Stecker aus der Steckdose zu ziehen. Halten Sie die Anschlussleitung fern von Hitze, Öl, scharfen Kanten oder sich bewegenden Teilen.** Beschädigte oder verwickelte Anschlussleitungen erhöhen das Risiko eines elektrischen Schlages.
e) **Wenn Sie mit einem Elektrowerkzeug im Freien arbeiten, verwenden Sie nur Verlängerungsleitungen, die auch für den Außenbereich geeignet sind.** Die Anwendung einer für den Außenbereich geeigneten Verlängerungsleitung verringert das Risiko eines elektrischen Schlages.
f) **Wenn der Betrieb des Elektrowerkzeugs in feuchter Umgebung nicht vermeidbar ist, verwenden Sie einen Fehlerstromschutzschalter.** Der Einsatz eines Fehlerstromschutzschalters vermindert das Risiko eines elektrischen Schlages.

3. Sicherheit von Personen

a) **Seien Sie aufmerksam, achten Sie darauf, was Sie tun, und gehen Sie mit Vernunft an die Arbeit mit einem Elektrowerkzeug. Benutzen Sie kein Elektrowerkzeug, wenn Sie müde sind oder unter dem Einfluss von Drogen, Alkohol oder Medikamenten stehen.** Ein Moment der Unachtsamkeit beim Gebrauch des Elektrowerkzeugs kann zu ernsthaften Verletzungen führen.
b) **Tragen Sie persönliche Schutzausrüstung und immer eine Schutzbrille.** Das Tragen persönlicher Schutzausrüstung, wie Staubmaske, rutschfeste Sicherheitsschuhe, Schutzhelm oder Gehörschutz, je nach Art und Einsatz des Elektrowerkzeugs, verringert das Risiko von Verletzungen.
c) **Vermeiden Sie eine unbeabsichtigte Inbetriebnahme. Vergewissern Sie sich, dass das Elektrowerkzeug ausgeschaltet ist, bevor Sie es an die Stromversorgung und/oder den Akku anschließen, es aufnehmen oder tragen.** Wenn Sie beim Tragen des Elektrowerkzeugs den Finger am Schalter haben oder das Elektrowerkzeug eingeschaltet an die Stromversorgung anschließen, kann dies zu Unfällen führen.
d) **Entfernen Sie Einstellwerkzeuge oder Schraubenschlüssel, bevor Sie das Elektrowerkzeug einschalten.** Ein Werkzeug oder Schlüssel, der sich in einem drehenden Teil des Elektrowerkzeugs befindet, kann zu Verletzungen führen.
e) **Vermeiden Sie eine abnormale Körperhaltung. Sorgen Sie für einen sicheren Stand und halten Sie jederzeit das Gleichgewicht.** Dadurch können Sie das Elektrowerkzeug in unerwarteten Situationen besser kontrollieren.
f) **Tragen Sie geeignete Kleidung. Tragen Sie keine weite Kleidung oder Schmuck. Halten Sie Haare und Kleidung fern von sich bewegenden Teilen.** Lockere Kleidung, Schmuck oder lange Haare können von sich bewegenden Teilen erfasst werden.
g) **Wenn Staubabsaug- und -auffangeinrichtungen montiert werden können, sind diese anzuschließen und richtig zu verwenden.** Verwendung einer Staubabsaugung kann Gefährdungen durch Staub verringern.

PARKSIDE

h) **Wiegen Sie sich nicht in falscher Sicherheit und setzen Sie sich nicht über die Sicherheitsregeln für Elektrowerkzeuge hinweg, auch wenn Sie nach vielfachem Gebrauch mit dem Elektrowerkzeug vertraut sind.** Achtloses Handeln kann binnen Sekundenbruchteilen zu schweren Verletzungen führen.

4. Verwendung und Behandlung des Elektrowerkzeuges

a) **Überlasten Sie das Elektrowerkzeug nicht. Verwenden Sie für Ihre Arbeit das dafür bestimmte Elektrowerkzeug.** Mit dem passenden Elektrowerkzeug arbeiten Sie besser und sicherer im angegebenen Leistungsbereich.

b) **Benutzen Sie kein Elektrowerkzeug, dessen Schalter defekt ist.** Ein Elektrowerkzeug, das sich nicht mehr ein- oder ausschalten lässt, ist gefährlich und muss repariert werden.

c) **Ziehen Sie den Stecker aus der Steckdose und/oder entfernen Sie einen abnehmbaren Akku, bevor Sie Geräteeinstellungen vornehmen, Einsatzwerkzeugteile wechseln oder das Elektrowerkzeug weglegen.** Diese Vorsichtsmaßnahme verhindert den unbeabsichtigten Start des Elektrowerkzeugs.

d) **Bewahren Sie unbenutzte Elektrowerkzeuge außerhalb der Reichweite von Kindern auf. Lassen Sie keine Personen das Elektrowerkzeug benutzen, die mit diesem nicht vertraut sind oder diese Anweisungen nicht gelesen haben.** Elektrowerkzeuge sind gefährlich, wenn sie von unerfahrenen Personen benutzt werden.

e) **Pflegen Sie Elektrowerkzeuge und Einsatzwerkzeug mit Sorgfalt. Kontrollieren Sie, ob bewegliche Teile einwandfrei funktionieren und nicht klemmen, ob Teile gebrochen oder so beschädigt sind, dass die Funktion des Elektrowerkzeugs beeinträchtigt ist. Lassen Sie beschädigte Teile vor dem Einsatz des Elektrowerkzeuges reparieren.** Viele Unfälle haben ihre Ursache in schlecht gewarteten Elektrowerkzeugen.

f) **Halten Sie Schneidwerkzeuge scharf und sauber.** Sorgfältig gepflegte Schneidwerkzeuge mit scharfen Schneidkanten verklemmen sich weniger und sind leichter zu führen.

g) **Verwenden Sie Elektrowerkzeug, Zubehör, Einsatzwerkzeuge usw. entsprechend diesen Anweisungen. Berücksichtigen Sie dabei die Arbeitsbedingungen und die auszuführende Tätigkeit.** Der Gebrauch von Elektrowerkzeugen für andere als die vorgesehenen Anwendungen kann zu gefährlichen Situationen führen.

h) **Halten Sie Griffe und Griffflächen trocken, sauber und frei von Öl und Fett.** Rutschige Griffe und Griffflächen erlauben keine sichere Bedienung und Kontrolle des Elektrowerkzeugs in unvorhergesehenen Situationen.

5. Service

a) **Lassen Sie Ihr Elektrowerkzeug nur von qualifiziertem Fachpersonal und nur mit Original- Ersatzteilen reparieren.** Damit wird sichergestellt, dass die Sicherheit des Elektrowerkzeugs erhalten bleibt.

⚠ **WARNUNG!** Dieses Elektrowerkzeug erzeugt während des Betriebs ein elektromagnetisches Feld. Dieses Feld kann unter bestimmten Umständen aktive oder passive medizinische Implantate beeinträchtigen. Um die Gefahr von ernsthaften oder tödlichen Verletzungen zu verringern, empfehlen wir Personen mit medizinischen Implantaten ihren Arzt und den Hersteller vom medizinischen Implantat zu konsultieren, bevor das Elektrowerkzeug bedient wird.

Zusätzliche Sicherheitshinweise für die Band- und Teller-Schleifmaschine

⚠ **WARNUNG!** Verwenden Sie Ihre Maschine nicht, bevor diese nicht vollständig entsprechend den Anleitungen zusammengebaut und installiert ist.

- Falls Sie nicht mit der Bedienung der Schleifmaschine vertraut sind, verlangen Sie Anleitungen vor Ihrem Leiter, Lehrer oder einer anderen qualifizierten Person.
- Achtung: Diese Maschine ist nur für das Schleifen von Holz oder holzähnlichem Material entwickelt worden. Das Schleifen von anderen Materialien kann zu Feuer, Verletzungen oder Beschädigungen des Produktes führen.
- Verwenden Sie immer Schutzbrillen.
- Diese Maschine ist nur für Innenarbeiten zu verwenden.
- Wichtig: Montieren und verwenden Sie die Maschine nur auf einer horizontalen Fläche. Die Montage an nicht horizontaler Fläche kann zu einer Beschädigung des Motors führen.
- Falls eine Tendenz besteht, dass die Maschine während des Betriebes, insbesondere beim Schleifen von langen oder schweren Werkstücken überkippen oder wandern könnte, muss die Maschine gut mit einer tragenden Oberfläche verbunden werden.
- Überzeugen Sie sich, dass das Schleifband in die richtige Richtung läuft. Beachten Sie dazu die Pfeile auf der Rückseite des Bandes.
- Überzeugen Sie sich, dass das Schleifband richtig geführt wird, sodass dieses nicht von den Antriebsscheiben abrollen kann.
- Überzeugen Sie sich, dass das Schleifband nicht verwickelt oder locker ist.
- Halten Sie das Werkstück fest, wenn Sie es schleifen.
- Verwenden Sie immer den Anschlag, wenn Sie die Band-Schleifmaschine in horizontaler Position verwenden.
- Halten Sie immer das Werkstück fest an den Tisch, wenn Sie die Teller-Schleifmaschine verwenden.
- Halten Sie immer das Werkstück an die nach unten laufende Seite der Schleifscheibe, sodass das Werkstück gut am Tisch aufliegt. Wenn Sie die nach oben laufende Seite der Schleifscheibe verwenden, könnte das Werkstück weggeschleudert werden und dadurch Personen gefährden.
- Halten Sie immer einen Mindestabstand von etwa 1,6 mm oder weniger zwischen dem Tisch oder Anschlag und dem Schleifband oder Schleifscheibe ein.

- Tragen Sie keine Handschuhe und halten Sie das Werkstück nicht mit einem Lappen, wenn Sie das Werkstück schleifen.
- Schleifen Sie mit der Korngröße des Holzes.
- Schleifen Sie niemals Werkstücke, die zu klein für eine sichere Bedienung sind.
- Vermeiden Sie ungeschickte Handbewegungen, bei der Sie plötzlich in das Schleifband oder Schleifscheibe abgleiten könnten.
- Wenn Sie große Werkstücke bearbeiten, sollten Sie eine zusätzliche Unterstützung in Tischhöhe verwenden.
- Schleifen Sie niemals ein ungestütztes Werkstück. Unterstützen Sie das Werkstück mit dem Tisch oder dem Anschlag, mit Ausnahme von gekrümmten Werkstücken an der Außenseite der Schleifscheibe.
- Entfernen Sie immer Abfallstücke und andere Stücke vom Tisch, Anschlag oder Schleifband, bevor Sie die Maschine einschalten.
- Planen oder montieren Sie nichts auf dem Tisch, wenn die Schleifmaschine in Betrieb ist.
- Schalten Sie die Maschine ab und ziehen Sie den Stecker aus der Steckdose, wenn Sie Zubehör installieren oder entfernen.
- Verlassen Sie den Arbeitsbereich des Werkzeuges niemals, wenn das Werkzeug eingeschaltet ist oder das Werkzeug noch nicht vollständig zum Stillstand gekommen ist.
- Legen Sie das Werkstück stets auf dem Schleiftisch auf bzw. legen Sie dieses am Schleifanschlag fest an. Gekrümmte Werkzeuge beim Schleifen am Schleifteller sicher auf den Tisch auflegen.

Restrisiken

Die Maschine ist nach dem Stand der Technik und den anerkannten sicherheitstechnischen Regeln gebaut. Dennoch können beim Arbeiten einzelne Restrisiken auftreten.

- Verletzungsgefahr für Finger und Hände durch die rotierende Schleifscheibe bei unsachgemäßer Führung oder Auflage des zu schleifenden Werkzeugs.
- Verletzungsgefahr durch wegschleudernde Werkzeuge bei unsachgemäßer Halterung oder Führung.
- Gefährdung durch Strom bei Verwendung nicht ordnungsgemäßer Elektro-Anschlussleitungen.
- Desweiteren können trotz aller getroffener Vorkehrungen nicht offensichtliche Restrisiken bestehen.
- Restrisiken können minimiert werden, wenn die Sicherheitshinweise und die Bestimmungsgemäße Verwendung, sowie die Bedienungsanleitung insgesamt beachtet werden.

7. Technische Daten

Motor .....230–240 V~/50 Hz
Aufnahmeleistung .....370 W
Baumaße L x B x H ..... 460 x 360 x 280 mm
ø Scheibe ..... 150 mm
Umdrehungen der Scheibe .....2980 min^{-1}
Schleifband Abmessungen .....915 x 100 mm
Schleifband Geschwindigkeit .....7,5 m/s
Schrägstellung .....0 °–90 °
Tisch Abmessungen .....225 x 160 mm
Schrägstellung Tisch .....0 °–45 °
Gewicht ..... ca. 16 kg

Technische Änderungen vorbehalten

Die Geräusch- und Vibrationswerte wurden entsprechend EN 62841-1 ermittelt.
Schalldruckpegel L_{pA}
unbelastet ..... 80,4 dB(A)
belastet ..... 82,2 dB(A)
Unsicherheit K_{pA} .....3 dB
Schallleistungspegel L_{WA}
unbelastet ..... 88,7 dB(A)
belastet ..... 89,4 dB(A)
Unsicherheit K_{WA} .....3 dB

Tragen Sie einen Gehörschutz.
Die Einwirkung von Lärm kann Gehörverlust bewirken. Schwingungsgesamtwerte (Vektorsumme dreier Richtungen) ermittelt entsprechend EN 62841-1.

Der angegebene Schwingungsgesamtwert und der angegebene Geräuschemissionswert sind nach einem genormten Prüfverfahren gemessen worden und können zum Vergleich eines Elektrowerkzeugs mit einem anderen verwendet werden.
Der angegebene Schwingungsgesamtwert und der angegebene Geräuschemissionswert können auch zu einer vorläufigen Einschätzung der Belastung verwendet werden.

Hinweis:

- Die Schwingungs- und Geräuschemissionen können während der tatsächlichen Benutzung des Elektrowerkzeugs von den Angabewerten abweichen, abhängig von der Art und Weise, in der das Elektrowerkzeug verwendet wird, insbesondere, welche Art von Werkstück bearbeitet wird.
- Es ist notwendig, Sicherheitsmaßnahmen zum Schutz des Bedieners festzulegen, die auf einer Abschätzung der Schwingungsbelastung während der tatsächlichen Benutzungsbedingungen beruhen (hierbei sind alle Anteile des Betriebszyklus zu berücksichtigen, beispielsweise Zeiten, in denen das Elektrowerkzeug abgeschaltet ist, und solche, in denen es zwar eingeschaltet ist, aber ohne Belastung läuft).

8. Vor Inbetriebnahme

8.1 Auspacken

- Öffnen Sie die Verpackung und nehmen Sie das Gerät vorsichtig heraus.
- Entfernen Sie das Verpackungsmaterial sowie Verpackungs- und Transportsicherungen (falls vorhanden).

PARKSIDE

- Überprüfen Sie, ob der Lieferumfang vollständig ist.
- Kontrollieren Sie das Gerät und die Zubehörteile auf Transportschäden.
- Bewahren Sie die Verpackung nach Möglichkeit bis zum Ablauf der Garantiezeit auf.

GEFAHR

Gerät und Verpackungsmaterialien sind kein Kinderspielzeug! Kinder dürfen nicht mit Kunststoffbeuteln, Folien und Kleinteilen spielen! Es besteht Verschluckungs- und Erstickungsgefahr!

8.2 Allgemeine Hinweise

- Überzeugen Sie sich vor dem Anschließen, dass die Daten auf dem Typenschild mit den Netzdaten übereinstimmen.

WARNUNG

Ziehen Sie immer den Netzstecker, bevor Sie Einstellungen am Gerät vornehmen.

- Vor Inbetriebnahme müssen alle Abdeckungen und Sicherheitsvorrichtungen ordnungsgemäß montiert sein.
- Schleifband (13) und Schleifteller (4) müssen frei laufen können.
- Bei bereits bearbeitetem Holz auf Fremdkörper wie z. B. Nägel oder Schrauben usw. achten.
- Bevor Sie den Ein-/Ausschalter (5) betätigen, vergewissern Sie sich, ob das Schleifpapier richtig montiert ist und bewegliche Teile leichtgängig sind.

9. Aufbau und Bedienung

9.1 Montage (Abb. 1–4)

- Schleiftisch (7) montieren und mit der Feststellschraube (8) sichern (Abb. 2, 3). Der Schleiftisch (7) kann mittels der Winkelskala (9) und der Feststellschraube (8) stufenlos von 0 ° bis 45 ° verstellt werden.
  Der verstellbare Queranschlag (6) gewährleistet eine sichere Werkstückführung. Achtung! Schleifteller (4) muss frei laufen können. Der Abstand zwischen Schleiftisch (7) und Schleifteller (4) darf aber nicht größer als 1,6 mm sein.
- Anschlagschiene (14) aufsetzen und mit den Inbusschrauben (17) befestigen (Abb. 4). Achtung! Schleifband (13) muss frei laufen können.

9.2 Schleifband wechseln (Abb. 5–8)

- Netzstecker ziehen.
- Lösen Sie die Inbusschraube (12)
- Schrauben (18) entfernen.
- Schleifbandschutz (19) abnehmen.
- Schleifbandspanner (3) nach rechts bewegen, um das Schleifband (13) zu entspannen.
- Schleifband (13) nach hinten abnehmen.
- Das neue Schleifband in umgekehrter Reihenfolge wieder montieren. Achtung! Laufrichtung auf Gehäuse und auf der Innenseite des Schleifbands beachten!

9.3 Schleifband einstellen

- Netzstecker ziehen.
- Schleifband (13) von Hand langsam in Laufrichtung schieben.
- Das Schleifband (13) muss mittig auf der Schleiffläche laufen, ist dies nicht der Fall, so kann dies über die Rändelschraube (1) nachjustiert werden.

9.4 Schleifposition des Schleifbands verstellen (Abb. 9–11)

- Die Inbusschraube (12) lockern.
- Schleifband (13) nach oben in die gewünschte Position bewegen.
- Inbusschraube (12) wieder festziehen, um diese Position zu fixieren.
- Zur Werkstückauflage kann in dieser Position der Schleiftisch (7) eingesetzt werden, hierzu müssen Sie zuerst die beiden Inbusschrauben (17) lösen und danach die Anschlagschiene (14) entfernen. Der Schleiftisch (7) kann jetzt in das Loch des Halterohrs (20) geschoben und mit der Feststellschraube (8) fixiert werden.

9.5 Schleifpapier auf Schleifteller ersetzen (Abb. 12)

Demontieren Sie den unteren Scheibenschutz (15), indem Sie die 2 Schrauben (16) entfernen. Ziehen Sie das Schleifpapier vom Schleifteller (4) ab und montieren Sie das neue (Kletthaftung).

9.6 Einsatz als stationäre Maschine

Für den andauernden Einsatz ist die Montage auf einer Werkbank empfehlenswert.

- Markieren Sie dazu die Bohrlöcher: Platzieren Sie die Schleifmaschine so, wie sie später installiert sein soll. Zeichnen Sie die Lage der zu bohrenden Löcher auf die Werkbank.
- Bohren Sie die Löcher durch die Werkbank.
- Platzieren Sie die Schleifmaschine über den Löchern und führen geeignete Schrauben von oben durch die Löcher der Schleifmaschine und der Werkbank.
- Von unten schrauben Sie nun die Schleifmaschine mit untergelegten Beilagscheiben und passenden Sechskantmuttern fest.

9.7 Einsatz als mobile Maschine

Für den mobilen Einsatz Ihrer Schleifmaschine ist die Montage auf einer geeigneten Grundplatte empfehlenswert. Diese können Sie dann auf die jeweilige Werkbank klemmen.

Die Grundplatte sollte eine Mindeststärke von 19 mm haben und ausreichend größer als die Schleifmaschine sein, damit Sie Platz für die Klemmen finden.

- Markieren Sie die zu bohrenden Löcher auf der Grundplatte.
- Fahren Sie fort wie unter dem Punkt „Einsatz als stationäre Maschine “ in den letzten 3 Schritten beschrieben.

Hinweis: Achten Sie auf geeignete Länge der Schrauben. Spaxschrauben dürfen nicht überstehen, um den Untergrund nicht zu beschädigen, Sechskantschrauben dagegen müssen überstehen, damit Beilagscheiben und Sechskantmuttern angebracht werden können.

9.8 Ein-/Ausschalter (5) (Abb. 13)

- Durch Drücken des grünen Tasters „1“ kann der Schleifer eingeschaltet werden.
- Um den Schleifer wieder auszuschalten, muss der rote Taster „0“ gedrückt werden.

Warnung: Greifen Sie zum Ein- und Ausschalten der Schleifmaschine niemals über das Gerät zum Schalter! Verletzungsgefahr!

9.9 Schleifen

- Halten Sie das Werkstück während des Schleifens immer gut fest.
- Üben Sie keinen großen Druck aus.
- Das Werkstück sollte beim Schleifen auf dem Schleifband (13) bzw. auf der Schleifteller (4) hin und her bewegt werden. Dadurch verhindern Sie, dass das Schleifpapier einseitig verschleißt.
- Wichtig! Holzstücke sollten immer in Richtung der Holzmaserung geschliffen werden, um ein Absplittern zu verhindern. Achtung! Sollten beim Arbeiten der Schleifteller (4) oder das Schleifband (13) blockieren, entfernen Sie Ihr Werkstück und warten Sie, bis das Gerät erneut seine Höchstdrehzahl erreicht hat.

9.10 Anschluss Staubabsaugung

Die Maschine ist mit einem Absaugstutzen (10) ausgestattet.

Schließen Sie eine Staubabsaugung bei der Bearbeitung von stark staubenden Materialien an.

Achtung: Bei Bearbeitung von Metallen darf die Staubabsaugung nicht angeschlossen werden.

10. Transport

Zum Transportieren des Elektrowerkzeugs trennen Sie das Gerät vom Stromnetz und stellen es an einem anderen dafür vorgesehenen Bereich auf.

11. Arbeitshinweise

11.1 Schleifen von Fasen und Kanten (Abb. 14)

Der Arbeitstisch kann stufenlos von 0° bis 45° verstellt werden.

- Lösen Sie dazu die Feststellschraube (8).
- Bringen Sie den Arbeitstisch in die gewünschte Neigung. Achtung: Der Arbeitstisch sollte auch geneigt nie weiter als 1,6 mm vom Schleifteller (4) entfernt sein!
- Ziehen Sie die Feststellschraube (8) wieder fest an.

11.2 Schleifen von Stirnseiten mit einem Queranschlag (Abb. 15a, 15b)

Der mitgelieferte Queranschlag (6) erleichtert präzises Schleifen. Mit dem Queranschlag (6) können zusätzlich zur Neigung des Schleiftisches (7) Schleifwinkel eingestellt werden. Wir empfehlen dessen Verwendung beim Schleifen von (kurzen) Stirnseiten.

Hinweis: Bewegen Sie das Werkstück immer von links ins Zentrum der Schleifscheibe, niemals darüber hinaus! Verletzungsgefahr durch wegschleuderndes Werkstück!

11.3 Horizontales und vertikales Schleifen (Abb. 9–11, 16)

Ihre Schleifmaschine kann horizontal und vertikal benutzt werden. Der Arbeitstisch ist für beide Verwendungen sinnvoll einsetzbar.

- Die Inbusschraube (12) lockern.
- Schleifband (13) nach oben in die gewünschte Position bewegen.
- Inbusschraube (12) wieder festziehen, um diese Position zu fixieren.
- Zur Werkstückauflage kann in dieser Position der Schleiftisch (7) eingesetzt werden, hierzu müssen zuerst die beiden Inbusschrauben (17) lösen und danach die Anschlagschiene (14) entfernen. Der Schleiftisch (7) kann jetzt in das Loch des Halterohrs (20) geschoben und mit der Feststellschraube (8) fixiert werden.

Hinweis: Schleifen Sie lange Werkstücke in der vertikalen Position, indem Sie das Werkstück gleichmäßig über das Schleifband (13) bewegen.

11.4 Oberflächenschleifen am Schleifband (Abb. 17)

- Halten Sie das Werkstück (W) fest. Passen Sie auf Ihre Finger auf! Verletzungsgefahr!
- Führen Sie das Werkstück, indem Sie es fest gegen die Anschlagschiene (14) drücken, gleichmäßig über das Schleifband (13). Achtung: Besondere Vorsicht ist geboten beim Schleifen besonders dünnen oder langen Materials (evtl. sogar ohne Anschlagschiene (14)). Der Anpressdruck darf nie zu stark sein, damit abgeschliffenes Material vom Schleifband (13) abtransportiert werden kann.

11.5 Schleifen konkaver Rundungen (Abb. 18)

Warnung: Stirnseiten von geraden Werkstücken nicht auf der Mitnahmewelle (R) schleifen! Dabei kann das Werkstück (W) weggeschleudert werden. Verletzungsgefahr!
Konkave Rundungen immer am Schleifband (13) an der Mitnahmewelle schleifen.

- Halten Sie das Werkstück fest. Passen Sie auf Ihre Finger auf! Verletzungsgefahr!
- Führen Sie das Werkstück gleichmäßig über das Schleifband (13). Achtung: Besondere Vorsicht ist geboten beim Schleifen besonders dünnen oder langen Materials.

11.6 Schleifen konvexer Rundungen (Abb. 19)

Konvexe Rundungen müssen an der Schleifscheibe geschliffen werden, indem das Werkstück (W) vom linken Rand zum Mittelpunkt der Schleifscheibe geführt wird.

- Halten Sie das Werkstück fest. Passen Sie auf Ihre Finger auf! Verletzungsgefahr!
- Drücken Sie das Werkstück gleichmäßig gegen die Schleifscheibe und bewegen es dabei von links bis ins Zentrum der Schleifscheibe.

Warnung: Niemals konkave Rundungen an der rechten Seite der Schleifscheibe schleifen! Werkstück kann wegschleudern! Verletzungsgefahr!

12. Reinigung und Wartung

Warnung! Vor jeglicher Einstellung, Instandhaltung oder Instandsetzung Netzstecker ziehen!

12.1 Allgemeine Wartungsmaßnahmen

Wischen Sie von Zeit zu Zeit mit einem Tuch Späne und Staub von der Maschine ab. Ölen Sie zur Verlängerung des Werkzeuglebens einmal pro Monat die Drehteile. Ölen Sie nicht den Motor.
Benutzen Sie zur Reinigung des Kunststoffes keine ätzenden Mittel.

PARKSIDE

12.2 Allgemeine Wartungshinweise

Nach jedem Einsatz muss die Schleifmaschine sorgfältig gereinigt werden. Alle beweglichen Teile regelmäßig ölen.

12.3 Reinigung

In der Band- und Teller-Schleifmaschine kann sich Staub sammeln. Sehen Sie regelmäßig nach (am besten nach jedem Einsatz) und entfernen Sie Staub z. B. durch Wegpusten oder vorsichtig mit Druckluft.

12.4 Service-Informationen

Es ist zu beachten, dass bei diesem Produkt folgende Teile einem gebrauchsgemäßen oder natürlichen Verschleiß unterliegen bzw. folgende Teile als Verbrauchsmaterialien benötigt werden.
Verschleißteile*: Schleifmittel, Zahnriemen

* nicht zwingend im Lieferumfang enthalten!

12.5 Erhältliches Zubehör

- Schleifband L 915 x B 100 mm, je 3 Stück:
  K 240 – Artikelnummer: 7903306602
  K 120 – Artikelnummer: 88000212
  K 180 – Artikelnummer: 88000221
  K 80 – Artikelnummer: 88000211
- Schleifpapier Ø 150 mm, je 10 Stück:
  K 80 – Artikelnummer: 88000208
  K 120 – Artikelnummer: 88000209
  K 180 – Artikelnummer: 88000220
  K 240 – Artikelnummer: 7903306601
- Schleif-Set 12-teilig – Artikelnummer: 7903302601
  bestehend aus:
  je 3 x Schleifpapier Körnung 80/120/180
  je 1 x Schleifband Körnung 80/120/180
- Schutzbrille – Artikelnummer: 7909601701

13. Lagerung

Lagern Sie das Gerät und dessen Zubehör an einem dunklen, trockenen und frostfreien sowie für Kinder unzugänglichen Ort. Die optimale Lagertemperatur liegt zwischen 5 und 30 °C.
Decken Sie das Gerät im stationären Gebrauch nach der Benutzung ab, um es vor Staub oder Feuchtigkeit zu schützen.
Lagern Sie das Gerät im mobilen Gebrauch nach der Benutzung in der Originalverpackung.
Bewahren Sie die Bedienungsanleitung bei dem Elektrowerkzeug auf.

14. Elektrischer Anschluss

Der installierte Elektromotor ist betriebsfertig angeschlossen. Der Anschluss entspricht den einschlägigen VDE- und DIN-Bestimmungen. Der kundenseitige Netzanschluss sowie die verwendete Verlängerungsleitung müssen diesen Vorschriften entsprechen.

14.1 Schadhafte Elektro-Anschlussleitung

An elektrischen Anschlussleitungen entstehen oft Isolationsschäden. Ursachen hierfür können sein:

- Druckstellen, wenn Anschlussleitungen durch Fenster oder Türspalten geführt werden.
- Knickstellen durch unsachgemäße Befestigung oder Führung der Anschlussleitung.
- Schnittstellen durch Überfahren der Anschlussleitung.
- Isolationsschäden durch Herausreißen aus der Wandsteckdose.
- Risse durch Alterung der Isolation.

Solch schadhafte Elektro-Anschlussleitungen dürfen nicht verwendet werden und sind aufgrund der Isolationsschäden lebensgefährlich.
Elektrische Anschlussleitungen regelmäßig auf Schäden überprüfen. Achten Sie darauf, dass das Gerät bei Überprüfungsarbeiten nicht an eine Stromversorgung angeschlossen ist.
Elektrische Anschlussleitungen müssen den einschlägigen VDE- und DIN-Bestimmungen entsprechen. Verwenden Sie nur Anschlussleitungen mit gleicher Kennzeichnung.
Ein Aufdruck der Typenbezeichnung auf dem Anschlusskabel ist Vorschrift.

Sicherheitshinweise für den Austausch beschädigter oder defekter Netzanschlussleitungen

Typ Y

Wenn ein Ersatz der Anschlussleitung erforderlich ist, dann ist dies vom Hersteller oder seinem Vertreter auszuführen, um Sicherheitsgefährdungen zu vermeiden.

14.2 Wechselstrommotor

- Die Netzspannung muss 230–240 V~ betragen.
- Verlängerungsleitungen bis 25 m Länge müssen einen Querschnitt von 1,5 Quadratmillimeter aufweisen.

Anschlüsse und Reparaturen der elektrischen Ausrüstung dürfen nur von einer Elektro-Fachkraft durchgeführt werden.

Bei Rückfragen bitte folgende Daten angeben:

- Stromart des Motors
- Daten des Maschinen-Typenschilds
- Daten des Motor-Typenschilds

15. Entsorgung und Wiederverwertung

Das Gerät befindet sich in einer Verpackung, um Transportschäden zu verhindern. Diese Verpackung ist Rohstoff und ist somit wieder verwendbar oder kann dem Rohstoffkreislauf zurückgeführt werden.
Das Gerät und dessen Zubehör bestehen aus verschiedenen Materialien, wie z.B. Metall und Kunststoffe. Führen Sie defekte Bauteile der Sondermüllentsorgung zu. Fragen Sie im Fachgeschäft oder in der Gemeindeverwaltung nach!

Die Verpackung besteht aus umweltfreundlichen Materialien, die Sie über die örtlichen Recyclingstellen entsorgen können.

Möglichkeiten zur Entsorgung des ausgedienten Gerätes erfahren Sie bei Ihrer Gemeinde- oder Stadtverwaltung.

Altgeräte dürfen nicht in den Hausmüll!

Dieses Symbol weist darauf hin, dass dieses Produkt gemäß Richtlinie über Elektro- und Elektronik-Altgeräte (2012/19/EU) und nationalen Gesetzen nicht über den Hausmüll entsorgt werden darf. Dieses Produkt muss bei einer dafür vorgesehenen Sammelstelle abgegeben werden. Dies kann z. B. durch Rückgabe beim Kauf eines ähnlichen Produkts oder durch Abgabe bei einer autorisierten Sammelstelle für die Wiederaufbereitung von Elektro- und Elektronik- Altgeräten geschehen. Der unsachgemäße Umgang mit Altgeräten kann aufgrund potentiell gefährlicher Stoffe, die häufig in Elektro- und Elektronik-Altgeräten enthalten sind, negative Auswirkungen auf die Umwelt und die menschliche Gesundheit haben. Durch die sachgemäße Entsorgung dieses Produkts tragen Sie außerdem zu einer effektiven Nutzung natürlicher Ressourcen bei. Informationen zu Sammelstellen für Altgeräte erhalten Sie bei Ihrer Stadtverwaltung, dem öffentlich-rechtlichen Entsorgungsträger, einer autorisierten Stelle für die Entsorgung von Elektro- und Elektronik-Altgeräten oder Ihrer Müllabfuhr.

16. Störungsabhilfe

Störung	Mögliche Ursache	Abhilfe
Motor läuft nicht an	Beschädigter Ein-/Ausschalter	Ersetzen Sie alle beschädigten Teile, bevor Sie die Schleifmaschine benutzen. Kontaktieren Sie Ihr lokales Servicezentrum oder eine autorisierte Servicestation. Jeder Reparaturversuch kann zu Gefahren führen, wenn er nicht von einem qualifizierten Fachmann durchgeführt wird.
	Beschädigte Ein-/Ausschalterleitung	
	Beschädigtes Ein-/Ausschalterrelais	
Maschine wird während der Arbeit langsamer	Es wird zu großer Druck auf das Werkstück ausgeübt.	Üben Sie weniger Druck auf das Werkstück aus.
Schleifband läuft von den Antriebsscheiben ab.	Es läuft nicht in der Spur.	Stellen Sie die Spur nach.
Holz brennt während des Schleifens.	Schleifscheibe oder -band ist überzogen mit Schmiermittel.	Ersetzen Sie das Band oder die Scheibe.
	Zu starker Druck wurde auf das Werkstück ausgeübt.	Reduzieren Sie den Druck auf das Werkstück.

17. Garantieurkunde

unsere Produkte unterliegen einer strengen Qualitätskontrolle. Sollte dieses Gerät dennoch einmal nicht einwandfrei funktionieren, bedauern wir dies sehr und bitten Sie, sich an unseren Servicedienst unter der auf dieser Garantiekarte angegebenen Adresse zu wenden. Gern stehen wir Ihnen auch telefonisch über die unten angegebene Servicerufnummer zur Verfügung. Für die Geltendmachung von Garantieansprüchen gilt Folgendes:

- Diese Garantiebedingungen regeln zusätzliche Garantieleistungen. Ihre gesetzlichen Gewährleistungsansprüche werden von dieser Garantie nicht berührt. Unsere Garantieleistung ist für Sie kostenlos.
- Die Garantieleistung erstreckt sich ausschließlich auf Mängel, die auf Material- oder Herstellungsfehler zurückzuführen sind und ist auf die Behebung dieser Mängel bzw. den Austausch des Gerätes beschränkt. Bitte beachten Sie, dass unsere Geräte bestimmungsgemäß nicht für den gewerblichen, handwerklichen oder industriellen Einsatz konstruiert wurden. Ein Garantievertrag kommt daher nicht zustande, wenn das Gerät in Gewerbe-, Handwerks- oder Industriebetrieben sowie bei gleichzusetzenden Tätigkeiten eingesetzt wird. Von unserer Garantie sind ferner Ersatzleistungen für Transportschäden, Schäden durch Nichtbeachtung der Montageanleitung oder aufgrund nicht fachgerechter Installation, Nichtbeachtung der Gebrauchsanleitung (wie durch z.B. Anschluss an eine falsche Netzspannung oder Stromart), missbräuchliche oder unsachgemäße Anwendungen (wie z.B. Überlastung des Gerätes oder Verwendung von nicht zugelassenen Einsatzwerkzeugen oder Zubehör), Nichtbeachtung der Wartungs- und Sicherheitsbestimmungen, Eindringen von Fremdkörpern in das Gerät (wie z.B. Sand, Steine oder Staub), Gewaltanwendung oder Fremdeinwirkungen (wie z. B. Schäden durch Herunterfallen) sowie durch verwendungsgemäßen, üblichen Verschleiß ausgeschlossen.

Der Garantieanspruch erlischt, wenn an dem Gerät bereits Eingriffe vorgenommen wurden.

- Die Garantiezeit beträgt 3 Jahre und beginnt mit dem Kaufdatum des Gerätes. Garantieansprüche sind vor Ablauf der Garantiezeit innerhalb von zwei Wochen, nachdem Sie den Defekt erkannt haben, geltend zu machen. Die Geltendmachung von Garantieansprüchen nach Ablauf der Garantiezeit ist ausgeschlossen. Die Reparatur oder der Austausch des Gerätes führt weder zu einer Verlängerung der Garantiezeit noch wird eine neue Garantiezeit durch diese Leistung für das Gerät oder für etwaige eingebaute Ersatzteile in Gang gesetzt. Dies gilt auch bei Einsatz eines Vor-Ort-Services.
- Für die Geltendmachung Ihres Garantieanspruches wenden Sie sich bitte an die unten angegebene Service-Adresse. Sofern die Reklamation innerhalb der Garantiezeit liegt, werden wir Ihnen einen Retourenschein zur Verfügung stellen, mit dem Sie Ihr defektes Gerät kostenfrei an uns zurücksenden können. Beschreiben Sie uns bitte den Reklamationsgrund möglichst genau. Ist der Defekt des Gerätes von unserer Garantieleistung erfasst, erhalten Sie umgehend ein repariertes oder neues Gerät zurück.

Selbstverständlich beheben wir gegen Erstattung der Kosten auch gerne Defekte am Gerät, die vom Garantieumfang nicht oder nicht mehr erfasst sind. Dazu senden Sie das Gerät bitte an unsere Serviceadresse.

Service-Hotline (DE):
+800 4003 4003
(0,00 EUR/Min.)

Service-Email (DE):
service.DE@scheppach.com

Service Adresse (DE):
scheppach Fabrikation von
Holzbearbeitungsmaschinen GmbH
Günzburger Str. 69
DE - 89335 Ichenhausen

Service-Hotline (AT):
+800 4003 4003
(0,00 EUR/Min.)

Service-Email (AT):
service.AT@scheppach.com

Service Adresse (AT):
Gausch Hubert

Bairisch Kölldorf 267
AT - 8344 Bad Gleichenberg

Service-Hotline (CH):
+800 4003 4003
(0,00 EUR/Min.)

Service-Email (CH):
service.CH@scheppach.com

Service Adresse (CH):
Klaus-Häberling AG

Industriestraße 6
CH - 8610 Uster

PDF ONLINE
www.lidl-service.com

Auf www.lidl-service.com können Sie diese und viele weitere Handbücher, Produktvideos und Installationssoftware herunterladen.
Mit dem QR-Code gelangen Sie direkt auf die Lidl-Service-Seite (www.lidl-service.com) und können mittels der Eingabe der Artikelnummer (IAN) 339368_2001 ihre Bedienungsanleitung öffnen.

Table of contents: Page:

1. Explanation of the symbols on the device 13
2. Introduction 14
3. Device description (fig. 1–19) 14
4. Scope of delivery 14
5. Proper use 14
6. Safety information 15
7. Technical data 16
8. Before commissioning 17
9. Attachment and operation 17
10. Transport 18
11. Working instructions 18
12. Cleaning and maintenance 19
13. Storage 19
14. Electrical connection 19
15. Disposal and recycling 20
16. Troubleshooting 20
17. Warranty certificate 21
18. Declaration of conformity 76

1. Explanation of the symbols on the device

	GB IE	**WARNING!** Disregard results in a risk of death or injury, or damage to the tool!
	GB IE	Read the operating and safety instructions before start-up and follow them!
	GB IE	Wear eye protection.
	GB IE	Wear hearing protection.
	GB IE	If dust builds up, wear respiratory protection!
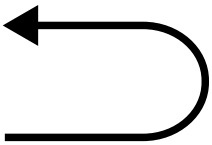	GB IE	Running direction of the sanding belt
	GB IE	**WARNING!** Danger of injury! Do not reach into sanding disc while it is running!
	GB IE	Running direction of the sanding disc

2. Introduction

Manufacturer:
scheppach
Fabrikation von Holzbearbeitungsmaschinen GmbH
Günzburger Straße 69
D-89335 Ichenhausen

Dear Customer,
We hope your new tool brings you much enjoyment and success.

Note:
In accordance with the applicable product liability laws, the manufacturer of this device assumes no liability for damage to the device or caused by the device arising from:
- Improper handling,
- Non-compliance of the operating instructions,
- Repairs carried out by third parties, unauthorised specialists.
- Installing and replacing non-original spare parts,
- Application other than specified,
- Failure of the electrical system in the event of the electrical regulations and VDE provisions 0100, DIN 13 / VDE0113 not being observed.

Please consider:
Read through the complete text in the operating manual before installing and commissioning the device.
The operating manual is intended to help the user to become familiar with the machine and take advantage of its application possibilities in accordance with the recommendations.
The operating manual contains important information on how to operate the product safely, professionally and economically. This helps you to avoid danger, costly repairs, reduce downtimes and to increase reliability and service life of the machine
In addition to the safety instructions in this operating manual, you must also observe the regulations applicable to the operation of the machine in your country.
Keep the operating manual package with the machine at all times and store it in a plastic cover to protect it from dirt and moisture. They must be read and carefully observed by all operating personnel before starting the work.
The machine may only be used by personnel who have been trained to use it and who have been instructed with respect to the associated hazards. The required minimum age must be observed.
In addition to the safety instructions and the separate regulations of your country, the generally recognised technical rules for operating machines of the same type must also be observed.
We accept no liability for accidents or damage that occur due to a failure to observe this manual and the safety instructions.

3. Device description (fig. 1–19)

1 Knurled screw for sanding belt adjustment
2 Support foot
3 Sanding belt tensioner
4 Sanding disc
5 On/off switch
6 Transverse stop
7 Sanding table
8 Locking screw for sanding table
9 Angle scale
10 Suction port
11 Base plate
12 Allen screw
13 Sanding belt
14 Stop rail
15 Bottom disc guard
16 Screw for bottom disc guard
17 Allen screw
18 Screw for sanding belt guard
19 Sanding belt guard
20 Holder tube

4. Scope of delivery

- 1 belt and disc sander
- 1 transverse stop
- 1 sanding table
- 1 sanding belt P80 (pre-assembled)
- 1 sanding disc P80 (pre-assembled)
- 1 Allen key
- 1 operating manual

5. Proper use

The purpose of the belt and disc sander is to sand all types of wood, depending on the size of the machine.
The machine complies with the applicable EC machinery directive.
- The manufacturer's safety, operating and maintenance specifications as well as the dimensions given in the technical data must be observed.
- Relevant accident prevention regulations and other generally recognized safety and technical rules must also be observed.
- The machine may only be used, maintained or repaired by trained persons who are familiar with it and have been informed of the dangers. Any liability of the manufacturer for damages resulting from arbitrary changes to the machine is excluded.
- The machine is intended for use only with original accessories and original tools from the manufacturer.
- Any use beyond this is improper use. The manufacturer is not responsible for the resultant damages, the user bears this risk alone.

Please observe that our equipment was not designed with the intention of use for commercial or industrial purposes. We assume no guarantee if the equipment is used in commercial or industrial applications, or for equivalent work.

PARKSIDE

6. Safety information

General power tool safety warnings

⚠ **WARNING! Read all safety warnings, instructions, illustrations and specifications provided with this power tool.** Failure to follow all instructions listed below may result in electric shock, fire and/or serious injury.

Save all warnings and instructions for future reference.
The term "power tool" in the warnings refers to your mains-operated (corded) power tool or battery-operated (cordless) power tool.

1. Work area safety

a) **Keep work area clean and well lit.** Cluttered or dark areas invite accidents.
b) **Do not operate power tools in explosive atmospheres, such as in the presence of flammable liquids, gases or dust.** Power tools create sparks which may ignite the dust or fumes.
c) **Keep children and bystanders away while operating a power tool.** Distractions can cause you to lose control.

2. Electrical safety

a) **Power tool plugs must match the outlet. Never modify the plug in any way. Do not use any adapter plugs with earthed (grounded) power tools.** Unmodified plugs and matching outlets will reduce risk of electric shock.
b) **Avoid body contact with earthed or grounded surfaces, such as pipes, radiators, ranges and refrigerators.** There is an increased risk of electric shock if your body is earthed or grounded.
c) **Do not expose power tools to rain or wet conditions.** Water entering a power tool will increase the risk of electric shock.
d) **Do not abuse the cord. Never use the cord for carrying, pulling or unplugging the power tool. Keep cord away from heat, oil, sharp edges or moving parts.** Damaged or entangled cords increase the risk of electric shock.
e) **When operating a power tool outdoors, use an extension cord suitable for outdoor use.** Use of a cord suitable for outdoor use reduces the risk of electric shock.
f) **If operating a power tool in a damp location is unavoidable, use a residual current device (RCD) protected supply.** Use of an RCD reduces the risk of electric shock.

3. Personal safety

a) **Stay alert, watch what you are doing and use common sense when operating a power tool. Do not use a power tool while you are tired or under the influence of drugs, alcohol or medication.** A moment of inattention while operating power tools may result in serious personal injury.
b) **Use personal protective equipment. Always wear eye protection.** Protective equipment such as a dust mask, non-skid safety shoes, hard hat or hearing protection used for appropriate conditions will reduce personal injuries.
c) **Prevent unintentional starting. Ensure the switch is in the off-position before connecting to power source and/or battery pack, picking up or carrying the tool.** Carrying power tools with your finger on the switch or energising power tools that have the switch on invites accidents.
d) **Remove any adjusting key or wrench before turning the power tool on.** A wrench or a key left attached to a rotating part of the power tool may result in personal injury.
e) **Do not overreach. Keep proper footing and balance at all times.** This enables better control of the power tool in unexpected situations.
f) **Dress properly. Do not wear loose clothing or jewellery. Keep your hair and clothing away from moving parts.** Loose clothes, jewellery or long hair can be caught in moving parts.
g) **If devices are provided for the connection of dust extraction and collection facilities, ensure these are connected and properly used.** Use of dust collection can reduce dust-related hazards.
h) **Do not let familiarity gained from frequent use of tools allow you to become complacent and ignore tool safety principles.** A careless action can cause severe injury within a fraction of a second.

4. Power tool use and care

a) **Do not force the power tool.** Use the correct power tool for your application. The correct power tool will do the job better and safer at the rate for which it was designed.
b) **Do not use the power tool if the switch does not turn it on and off.** Any power tool that cannot be controlled with the switch is dangerous and must be repaired.
c) **Disconnect the plug from the power source and/or remove the battery pack, if detachable, from the power tool before making any adjustments, changing accessories, or storing power tools.** Such preventive safety measures reduce the risk of starting the power tool accidentally.
d) **Store idle power tools out of the reach of children and do not allow persons unfamiliar with the power tool or these instructions to operate the power tool.** Power tools are dangerous in the hands of untrained users.
e) **Maintain power tools and accessories. Check for misalignment or binding of moving parts, breakage of parts and any other condition that may affect the power tool's operation. If damaged, have the power tool repaired before use.** Many accidents are caused by poorly maintained power tools.
f) **Keep cutting tools sharp and clean.** Properly maintained cutting tools with sharp cutting edges are less likely to bind and are easier to control.

g) **Use the power tool, accessories and tool bits etc. in accordance with these instructions, taking into account the working conditions and the work to be performed.** Use of the power tool for operations different from those intended could result in a hazardous situation.

h) **Keep handles and grasping surfaces dry, clean and free from oil and grease.** Slippery handles and grasping surfaces do not allow for safe handling and control of the tool in unexpected situations.

5. Service

a) **Have your power tool serviced by a qualified repair person using only identical replacement parts.** This will ensure that the safety of the power tool is maintained.

⚠ **WARNING!** This power tool generates an electromagnetic field during operation. This field can impair active or passive medical implants under certain conditions. In order to prevent the risk of serious or deadly injuries, we recommend that persons with medical implants consult with their physician and the manufacturer of the medical implant prior to operating the electric tool.

Additional safety instructions for the belt and disc sander

⚠ **WARNING!** Do not use your machine until it is completely assembled and installed according to the instructions.

- If you are not familiar with the operation of the sander, ask the head of the department, your teacher, or any other qualified person.
- Attention: This machine has only been designed for sanding wood or similar materials. The sanding of other materials can cause fire, injuries, or damage the product.
- Always wear safety goggles.
- This machine may only be operated indoors.
- Important: Mount and use the machine on a horizontal surface. A non-horizontal surface can damage the motor.
- If the machine tends to tilt or walk (especially when sanding long and heavy panels), it must be fastened to a solid surface of sufficient carrying force.
- Make sure the sanding belt runs in the correct direction. See arrows at the back of the belt.
- Make sure the sanding belt is running correctly so that it cannot come off the drive pulleys.
- Make sure the sanding belt is not twisted or loose.
- Firmly hold the workpiece when sanding.
- Always use the stop when using the sander in horizontal position.
- Always hold the workpiece firmly to the table when using the disc sander.
- Always hold the workpiece to the side of the sanding disc running downwards, in order to maintain the workpiece pressed to the table. By using the upward-running side of the sanding disc, the workpiece could be ejected and cause injury to persons.
- Always keep a minimum distance of about 1.6 mm or less between the table or stop and the sanding belt or disc.
- Do not wear gloves. Do not hold the workpiece with a cloth during sanding.
- Use sanding belt or disc of the correct grit corresponding with the wood.
- Never sand workpieces too small to be held safely.
- Avoid awkward hand positions where a sudden slip could cause your hand to touch the sanding belt or disc.
- When sanding a large piece of material, provide an additional support at table height.
- Never sand an unsupported workpiece. Secure the workpiece with the table or the stop. Exceptions are the sanding of curved workpieces on the outside of the sanding disc.
- Always clear the table, fence or sanding belt of scraps or other objects, before turning the machine on.
- Do not perform any layout assembly or set-up work on the table while the sander is in operation.
- Switch the machine off and pull the power plug from the socket when fitting or removing accessories.
- Never leave the working area of the sander while the tool is running, or as long as it has not come to an absolute standstill.
- Always place the workpiece on the sanding table or position it firmly against the sanding stop. Place curved tools securely on the table when sanding on the sanding disc.

Residual risks

The machine has been built according to the state-of-the-art and the recognised technical safety requirements. However, individual residual risks can arise during operation.

- Risk of injury for fingers and hands due to the rotating sanding disc with improper guiding or positioning of the tool to be sanded.
- Risk of injury from tools thrown away due to improper holding or guiding.
- Hazard due to electrical power, with the use of improper electrical connection cables.

- Furthermore, despite all precautions having been met, some non-obvious residual risks may still remain.
- Residual risks can be minimised if the "Safety information" and the "Proper use" are observed along with operating manual in its entirety.

7. Technical data

Motor	230-240 V~/50 Hz
Rated input	370 W
Dimensions L x W x H	460 x 360 x 280 mm
ø disc	150 mm
RPM disc	2980 min^{-1}
Sanding belt size	915 x 100 mm
Sanding belt speed	7.5 m/s
Angle positioning	0° –90 °
Table size	225 x 160 mm
Table tilt	0° –45 °
Weight	approx. 16 kg

Technical changes reserved
The noise and vibration values have been determined in accordance with EN 62841-1.

PARKSIDE

Sound pressure level L_{pA}
Unloaded..... 80,4 dB(A)
Loaded..... 82,2 dB(A)
Uncertainty K_{pA}.....3 dB
Sound power level L_{WA}
Unloaded..... 88,7 dB(A)
Loaded..... 89,4 dB(A)
Uncertainty K_{WA}.....3 dB

Wear hearing protection.
Excessive noise can result in a loss of hearing. Total vibration values (vector sum of three directions) determined according to EN 62841-1.

The specified total vibration value and the specified noise emission value have been measured in accordance with a standardised test procedure and can be used to compare one power tool with another.
The specified total vibration value and the specified noise emission value can also be used for an initial estimation of the exposure.

Note:
- The vibration and noise emission values can vary from the specified values during the actual use of the power tool, depending on the type and the manner in which the power tool is used, and in particular the type of workpiece being processed.
- It is necessary to define safety measures to protect the operator which are based on an estimate of vibration exposure during the actual operating conditions (for this, all parts of the operating cycle have to be considered, e.g. times during which the power tool is switched off and times during which it is switched on but runs in no-load mode).

8. Before commissioning

8.1 Unpacking
- Open the packaging and carefully remove the device.
- Remove the packaging material, packaging and transport safety devices (if applicable).
- Check that the delivery is complete.
- Check the device and accessory parts for transport damage.
- If possible, keep the packaging until the end of the warranty period.

DANGER
The device and the packaging are not children's toys! Do not let children play with plastic bags, films or small parts! There is a danger of choking or suffocating!

8.2 General notes
- Before connecting the machine, make certain that the data on the type plate matches with the mains power data.

WARNING
Always pull out the mains plug before carrying out adjustments on the device.

- Prior to commissioning, all covers and safety devices must be mounted correctly.
- It must be possible for the sanding belt (13) and sanding disc (4) to run freely.
- In case of previously machined wood, be aware of any foreign bodies, such as nails or screws, etc.
- Before pressing the on/off switch (5), make sure that the sanding paper is correctly fitted, and that moving parts run smoothly.

9. Attachment and operation

9.1 Assembling the machine (fig. 1–4)
- Mount the sanding table (7) and secure with the locking screw (8) (fig. 2, 3). The sanding table (7) can be infinitely adjusted from 0 ° to 45 ° with the angle scale (9) and the locking screw (8).
  The adjustable transverse stop (6) ensures safe guidance of the workpiece. Attention! It must be possible for the sanding disc (4) to run freely. The distance between the sanding table (7) and the sanding disc (4) is not allowed to exceed 1.6 mm.
- Put on the stop rail (14) and secure with the Allen screws (17) (fig. 4). Attention! It must be possible for the sanding belt (13) to run freely.

9.2 Changing the sanding belt (fig. 5–8)
- Pull out the mains plug.
- Loosen the Allen screw (12).
- Remove the screws (18).
- Remove the sanding belt guard (19).
- Turn the sanding belt tensioner (3) to the right in order to reduce the tension on the sanding belt (13).
- Remove the sanding belt (13) to the rear.
- Mount the new sanding belt in reverse order. Attention! Note the running direction on the housing and on the inside of the sanding belt!

9.3 Adjusting the sanding belt
- Pull out the mains plug.
- Push the sanding belt (13) by hand slowly in the running direction.
- The sanding belt (13) must run centrally on the sanding surface. If not, you can use the knurled screw (1) to make adjustments.

9.4 Moving the sanding position of the sanding belt (fig. 9–11)
- Loosen the Allen screw (12).
- Move the sanding belt (13) upwards into the desired position.
- Tighten the Allen screw (12) again to fix this position.
- In this position you can use the sanding table (7) to support the workpiece. To do this, first loosen the two Allen screws (17) and then remove the stop rail (14). The sanding table (7) can now be pushed into the hole of the holder tube (20) and fixed with the locking screw (8).

9.5 Replacing the sanding paper on the sanding disc (fig. 12)
Dismantle the bottom disc guard (15) by removing the 2 screws (16). Pull the sanding paper off the sanding disc (4) and attach the new sanding paper (quick-fit fastening system).

9.6 Use as a stationary tool

If your machine is to be used in a permanent location, it is recommended you secure it to a workbench.

- To do so, mark the holes to be drilled: Place the sander where it is to be mounted. Mark the location of the holes to be drilled on the workbench.
- Drill holes through the workbench.
- Place the sander above the holes and insert suitable screws from the top through the holes of the sander and the workbench.
- Now fasten the sander from the underside of the workbench using lock washers and matching hexagonal nuts.

9.7 Use as a portable tool

If your belt and disc sander is to be used as a portable tool, it is recommended you fasten it to a suitable mounting plate which can easily be clamped to a workbench.

The mounting plate should be at least 19 mm thick and sufficiently larger than the sander to allow space for the clamps.

- Mark the holes to be drilled on the mounting plate.
- Follow the last three steps as described in section "Use as a stationary tool".

Note: Ensure that the screws are of suitable length. Spax screws must not protrude so as not to damage the surface, whereas hexagonal screws must protrude so that washers and hexagonal nuts can be fitted.

9.8 On/off switch (5) (fig. 13)

- It is possible to switch the sander on by pressing the green "I" button.
- In order to switch the sander off again, it is necessary to press the red "0" button.

Warning: Never reach over the device to turn the belt and disc sander on or off! Danger of injury!

9.9 Sanding

- Always hold the workpiece firmly during sanding.
- Do not apply excessive pressure.
- The workpiece should be moved to and from the sanding belt (13) or sanding disc (4) as you sand. This prevents the sanding paper from becoming worn on one side.
- Important! Pieces of wood should always be sanded with the grain to prevent them splitting. Attention! If the sanding disc (4) or the sanding belt (13) becomes jammed during operation, remove the workpiece and wait until the tool reaches its top speed again.

9.10 Dust extraction connection

The machine is equipped with a suction port (10).

Connect a dust extractor when processing heavily dusty materials.

Attention: The dust extractor must not be connected when processing metals.

10. Transport

To transport the power tool, disconnect the equipment from the power supply and set it up in the new position you want to use it in.

11. Working instructions

11.1 Bevel sanding (fig. 14)

The worktable can be infinitely adjusted from 0 ° to 45 °.

- To do so, loosen the locking screw (8).
- Set the worktable to the desired angle. Attention: Even when tilted, never position the worktable further than 1.6 mm from the sanding disc (4)!
- Tighten the locking screw (8) again.

11.2 Sanding small end surfaces using the transverse stop (fig. 15a, 15b)

The supplied transverse stop (6) makes precise sanding easier. The use of a transverse stop is recommended for sanding small end surfaces.

Note:Always move the workpiece from the left to the centre of the sanding disc, never beyond! Risk of injury due to workpiece being thrown away!

11.3 Horizontal and vertical sanding (fig. 9–11, 16)

Your sander can sand both vertically and horizontally. The worktable can be used for both applications.

- Loosen the Allen screw (12).
- Move the sanding belt (13) upwards into the desired position.
- Tighten the Allen screw (12) again to fix this position.
- In this position you can use the sanding table (7) to support the workpiece. To do this, first loosen the two Allen screws (17) and then remove the stop rail (14). The sanding table (7) can now be pushed into the hole of the holder tube (20) and fixed with the locking screw (8).

Note: Sand long workpieces in the vertical position by moving the workpiece evenly over the sanding belt (13).

11.4 Surface sanding on the sanding belt (fig. 17)

- Hold the workpiece (W) firmly. Watch your fingers! Danger of injury!
- Keep the workpiece pressed firmly against the stop rail (14) guiding it evenly over the sanding belt (13). Attention: Be particularly careful when sanding very thin pieces and extra long pieces (perhaps even without stop rail (14)). Apply only enough pressure to allow the sanding belt (13) to remove sanded material.

11.5 Sanding inside (concave) curves (fig. 18)

Warning: Never attempt to sand the end pieces of a workpiece on the idler drum (R). If you do so, the workpiece (W) may be ejected. Danger of injury!

Always sand concave curves using the idler drum at the sanding belt (13).

- Hold the workpiece firmly. Watch your fingers! Danger of injury!
- Guide the workpiece evenly over the sanding belt (13). Attention:Be particularly careful when sanding very thin pieces and extra long pieces.

PARKSIDE

11.6 Sanding outside (convex) curves (fig. 19)

Always sand convex curves using the sanding disc by guiding the workpiece (W) from the left side to the centre of the sanding disc.

- Hold the workpiece firmly. Watch your fingers! Danger of injury!
- Press the workpiece firmly against the sanding disc moving it from the left to the centre of the sanding disc.

Warning:Never attempt to sand concave curves at the right side of the sanding disc! The workpiece may be ejected! Danger of injury!

12. Cleaning and maintenance

Warning! Pull out the mains plug before carrying out any adjustments, maintenance or repair work!

12.1 General maintenance tasks

Wipe swarf and dust off the machine from time to time with a cloth. Oil the rotating parts once monthly to extend the life of the tool. Do not oil the motor.
Do not use corrosive agents for cleaning the plastic.

12.2 General maintenance information

After using your sander, clean it completely. Regularly lubricate all moving parts.

12.3 Cleaning

Dust can collect in the belt and disc sander. Check regularly (preferably after each use) and remove dust, e. g. by blowing away or carefully with compressed air.

12.4 Service information

With this product, it is necessary to note that the following parts are subject to natural or usage-related wear, or that the following parts are required as consumables.
Wearing parts*: sanding tools, toothed belt

* not included in the scope of delivery!

12.5 Available accessories

- Sanding belt L 915 x W 100 mm, 3 units respectively:
  K 240 – article number: 7903306602
  K 120 – article number: 88000212
  K 180 – article number: 88000221
  K 80 – article number: 88000211
- Sanding paper Ø 150 mm, 10 units respectively:
  K 80 – article number: 88000208
  K 120 – article number: 88000209
  K 180 – article number: 88000220
  K 240 – article number: 7903306601
- Sanding set 12 pieces – article number: 7903302601
  Comprising:
  3 x sanding paper grain size 80/120/180 respectively
  1 x sanding paper grain size 80/120/180 respectively
- Protective goggles – article number: 7909601701

13. Storage

Store the device and its accessories in a dark, dry and frost-free place that is inaccessible to children. The optimum storage temperature lies between 5 and 30 °C.
Cover the device in stationary use after work to protect it from dust or moisture.
Store the device in portable use in the original packaging after work.
Store the operating manual with the power tool.

14. Electrical connection

The electrical motor installed is connected and ready for operation. The connection complies with the applicable VDE and DIN provisions. The customer's mains connection as well as the extension cable used must also comply with these regulations.

14.1 Damaged electrical connection cable

The insulation on electrical connection cables is often damaged.
This may have the following causes:

- Pressure points, where connection cables are passed through windows or doors.
- Kinks where the connection cable has been improperly fastened or routed.
- Places where the connection cables have been cut due to being driven over.
- Insulation damage due to being ripped out of the wall outlet.
- Cracks due to the insulation ageing.

Such damaged electrical connection cables must not be used and are life-threatening due to the insulation damage.
Check the electrical connection cables for damage regularly. Ensure that the device is disconnected from electrical power when checking for damage.
Electrical connection cables must comply with the applicable VDE and DIN provisions. Only use connection cables of the same designation.
The printing of the type designation on the connection cable is mandatory.

Safety information for replacing damaged or defective mains connection cables

Type Y

If it is necessary to replace the connection cable, this must be done by the manufacturer or their representative to avoid safety hazards.

14.2 AC motor

- The mains voltage must be 230–240 V~ .
- Extension cables up to 25 m long must have a cross-section of 1.5 mm2.

Connections and repair work on the electrical equipment may only be carried out by electricians.

Please provide the following information in the event of any enquiries:

- Type of current for the motor
- Data of machine type plate
- Data of motor type plate

15. Disposal and recycling

The device is supplied in packaging to avoid transport damages. This packaging is raw material and can thus be used again or can be reintegrated into the raw material cycle.
The device and its accessories are made of different materials, such as metals and plastics. Take defective components to special waste disposal sites. Check with your specialist dealer or municipal administration!

The packaging is wholly composed of environmentally-friendly materials that can be disposed of at a local recycling centre.

Contact your local refuse disposal authority for more details of how to dispose of your worn-out electrical devices.

Old devices must not be disposed of with household waste!

This symbol indicates that this product must not be disposed of together with domestic waste in compliance with the Directive (2012/19/EU) pertaining to waste electrical and electronic equipment (WEEE). This product must be handed over at the intended collection point. This can be done, for example, by returning it when purchasing a similar product or delivering it to an authorised collection point for the recycling of old electrical and electronic devices. Improper handling of waste equipment may have negative consequences for the environment and human health due to potentially hazardous substances that are often contained in electrical and electronic equipment. By properly disposing of this product, you are also contributing to the effective use of natural resources. You can obtain information on collection points for waste equipment from your municipal administration, public waste disposal authority, an authorised body for the disposal of waste electrical and electronic equipment or your waste disposal company.

16. Troubleshooting

Fault	Possible cause	Remedy
Motor does not start	On/off switch damaged	Replace all damaged parts before you use your sander again. Contact your local service centre or an authorised service station. Every attempt to carry out a repair, can be dangerous if it is not done by skilled personnel.
	On/off cable damaged	
	On/off relay damaged	
Machine becomes slower during work.	Too much pressure is applied to the workpiece.	Apply less pressure to the workpiece.
Sanding belt comes off the drive pulleys.	It does not run straight.	Reset the track.
Wood gets burnt during sanding.	Sanding disc or belt is covered with grease.	Replace belt or disc.
	Excessive pressure was applied to the workpiece.	Reduce the pressure applied to the workpiece.

17. Warranty certificate

Dear Customer,

All of our products undergo strict quality checks to ensure that they reach you in perfect condition. In the unlikely event that your device develops a fault, please contact our service department at the address shown on this guarantee card. Of course, if you would prefer to call us then we are also happy to offer our assistance under the service number printed below. Please note the following terms under which guarantee claims can be made:

- These guarantee terms cover additional guarantee rights and do not affect your statutory warranty rights. We do not charge you for this guarantee.
- Our guarantee only covers problems caused by material or manufacturing defects, and it is restricted to the rectification of these defects or replacement of the device. Please note that our devices have not been designed for use in commercial, trade or industrial applications. Consequently, the guarantee is invalidated if the equipment is used in commercial, trade or industrial applications or for other equivalent activities. The following are also excluded from our guarantee: compensation for transport damage, damage caused by failure to comply with the installation/assembly instructions or damage caused by unprofessional installation, failure to comply with the operating instructions (e.g. connection to the wrong mains voltage or current type), misuse or inappropriate use (such as overloading of the device or use of non-approved tools or accessories), failure to comply with the maintenance and safety regulations, ingress of foreign bodies into the device (e.g. sand, stones or dust), effects of force or external influences (e.g. damage caused by the device being dropped) and normal wear resulting from proper operation of the device.

The guarantee is rendered null and void if any attempt is made to tamper with the device.

- The guarantee is valid for a period of 3 years starting from the purchase date of the device. Guarantee claims should be submitted before the end of the guarantee period within two weeks of the defect being noticed. No guarantee claims will be accepted after the end of the guarantee period. The original guarantee period remains applicable to the device even if repairs are carried out or parts are replaced. In such cases, the work performed or parts fitted will not result in an extension of the guarantee period, and no new guarantee will become active for the work performed or parts fitted. This also applies when an on-site service is used.
- In order to assert your guarantee claim, please contact the service partner shown below. If the complaint is within the guarantee period, we will provide you with a return slip, with which you can return your defective device free of charge to us. It would help us if you could describe the nature of the problem in as much detail as possible. If the defect is covered by our guarantee then your device will either be repaired immediately and returned to you, or we will send you a new device.

Of course, we are also happy offer a chargeable repair service for any defects which are not covered by the scope of this guarantee or for units which are no longer covered. To take advantage of this service, please send the device to our service address.

Service-Hotline (GB/IE):
+800 4003 4003
(0,00 EUR/Min.)

Service-Email (GB):
service.GB@scheppach.com

Service-Email (IE):
service.IE@scheppach.com

Service Address (GB/IE):
Forest Park & Garden
Coed Court, Taffsmead Road
Treforest, Ind. Estate, Pontypridd CF375SW

PDF ONLINE
www.lidl-service.com

At www.lidl-service.com you can download this and many more manuals, product videos plus installation software.
The QR code takes you directly to the Lidl service page (www.lidl-service.com) and you can open your operating manual by entering the article number (IAN) 339368_2001.

Table des matières: Page:

1. Explication des symboles figurant sur l'appareil 23
2. Introduction 24
3. Description de l'appareil (fig. 1–19) 24
4. Ensemble de livraison 24
5. Utilisation conforme 24
6. Consignes de sécurité 25
7. Caractéristiques techniques 27
8. Avant la mise en service 27
9. Configuration et utilisation 28
10. Transport 28
11. Consignes de travail 29
12. Nettoyage et maintenance 29
13. Stockage 30
14. Raccordement électrique 30
15. Mise au rebut et recyclage 30
16. Dépannage 31
17. Certificat de garantie 32
18. Déclaration de conformité 76

PARKSIDE

1. Explication des symboles figurant sur l'appareil

	FR BE	**AVERTISSEMENT !** Danger de mort et risque de blessures et d'endommagement de la machine en cas de non respect des instructions.
	FR BE	Avant la mise en service, lisez le mode d'emploi et les consignes de sécurité et respectez-les !
	FR BE	Portez des lunettes de protection.
	FR BE	Portez une protection auditive.
	FR BE	Portez une protection respiratoire sur la génération de poussières !
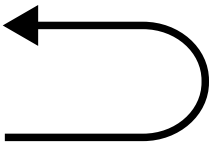	FR BE	Sens de déplacement de la bande abrasive
	FR BE	**AVERTISSEMENT !** Risque de blessure ! Ne pas toucher la meule en fonctionnement !
	FR BE	Sens de déplacement de la meule

2. Introduction

Fabricant:
scheppach
Fabrikation von Holzbearbeitungsmaschinen GmbH
Günzburger Straße 69
D-89335 Ichenhausen

Cher client,
Nous espérons que votre nouvelle machine vous apportera de la satisfaction et de bons résultats.

Remarque :
Selon la loi en vigueur sur la responsabilité du fait des produits, le fabricant n'est pas tenu pour responsable de tous les dommages subis par cet appareil et pour tous les dommages résultant de son utilisation, dans les cas suivants :
- Mauvaise manipulation,
- Non-respect des instructions d'utilisation,
- Travaux de réparation effectués par des tiers, par des spécialistes non agréés,
- Remplacement et montage de pièces de rechange qui ne sont pas d'origine.
- Utilisation non conforme,
- Lors d'une défaillance du système électrique en cas de non-respect des réglementations électriques et des normes VDE 0100, DIN 57113 / VDE0113.

Attention :
Lisez l'ensemble du texte de la notice d'utilisation avant le montage et la mise en service.
Le présent manuel d'utilisation vous facilitera la prise en main et la connaissance de la machine, tout en vous permettant d'en utiliser pleinement le potentiel dans le cadre d'une utilisation conforme.
La notice d'utilisation contient des consignes importantes relatives à l'utilisation sûre, réglementaire et économique de la machine. Elle vous permettra d'éviter les dangers, de minimiser les coûts de réparation, de réduire les périodes d'arrêt et d'augmenter la fiabilité et la durée de vie du produit.
En plus des consignes de sécurité contenues dans ce manuel d'utilisation, vous devez respecter scrupuleusement les réglementations et les lois applicables lors de l'utilisation de la machine dans votre pays.
Conservez le manuel d'utilisation dans une pochette plastique pour le protéger de la saleté et de l'humidité, auprès la machine. Avant de commencer à travailler avec la machine, chaque utilisateur doit lire le manuel d'utilisation puis le suivre attentivement.
Seules les personnes formées à l'utilisation de la machine et conscientes des risques associés sont autorisées à travailler avec la machine. L'âge minimum requis doit être respecté.
Outre les consignes de sécurité et les prescriptions particulières en vigueur dans votre pays, respectez également les règles techniques générales concernant l'utilisation des machines similaires.
Nous n'assumons aucune responsabilité concernant les accidents et dommages qui surviendraient à la suite du non-respect des instructions de la notice et des consignes de sécurité.

3. Description de l'appareil (fig. 1–19)

1 Vis moletée pour réglage de bande abrasive
2 Pied d'appui
3 Dispositif tendeur bande abrasive
4 Plateau de ponçage
5 Interrupteur marche/arrêt
6 Butée transversale
7 Table de ponçage
8 Vis de fixation pour table de ponçage
9 Graduation d'angle
10 Raccord d'aspiration
11 Plaque de base
12 Vis à 6 pans creux
13 Bande abrasive
14 Rail de butée
15 Écran de protection inférieur
16 Vis pour écran de protection inférieur
17 Vis 6 pans
18 Vis pour protection de la bande abrasive
19 Protection de la bande abrasive
20 Tuyau de maintien

4. Ensemble de livraison

- 1 Ponceuse à Bande et à Disque
- 1 Butée transversale
- 1 Table de ponçage
- 1 Bande abrasive P80 (prémontée)
- 1 disque abrasif P80 (prémontée)
- 1 Clé à six pans creux
- 1 Mode d'emploi d'origine

5. Utilisation conforme

La ponceuse à bande et à disque sert au ponçage de pièces de bois de toutes essences dont la taille est compatible avec celle de la machine.
La machine est conforme à la directive machines CEE en vigueur.
- Les consignes de sécurité, ainsi que les prescriptions pour le travail et la maintenance, fournies par le fabricant doivent être respectées au même titre que les dimensions indiquées dans les caractéristiques techniques.
- Les consignes correspondantes pour la prévention des accidents et les autres réglementations généralement reconnues doivent être respectées.
- Seules des personnes compétentes ayant été initiées et informées sur les dangers possibles ont le droit de manier, d'entretenir ou de réparer la machine. Des modifications sur la machine effectuées sans autorisation entraînent une exclusion de la responsabilité du fabricant pour tous dangers éventuels en résultant.
- La machine ne doit être utilisée qu'avec des accessoires et des outils d'origine du fabricant.
- Toute utilisation autre que celle spécifiée est considérée comme non conforme. Le fabricant ne peut être tenu responsable pour d'éventuels dommages résultant d'une telle utilisation, seul l'exploitant en est responsable.

PARKSIDE

Veillez au fait que nos appareils, conformément au règlement, n'ont pas été conçus pour être utilisés dans un environnement professionnel, industriel ou artisanal. Nous déclinons toute responsabilité si l'appareil venait à être utilisé professionnellement, artisanalement ou par des sociétés industrielles, tout comme pour toute activité équivalente.

6. Consignes de sécurité

Consignes de sécurité générales pour les outils électriques

⚠ **AVERTISSEMENT! Lisez toutes les consignes de sécurité, instructions, illustrations et caractéristiques techniques de cet outil électrique.** Toute négligence dans le respect des instructions suivantes peut entraîner un choc électrique, un incendie et/ou des blessures graves.

Conserver à l'avenir toutes les consignes de sécurité et instructions.
Le terme d'« outil électrique » utilisé dans les consignes de sécurité désigne les outils électriques sur secteur (avec câble secteur) et les outils électriques sur batterie (sans câble secteur).

1. Sécurité au poste de travail

a) **Faire en sorte que la zone de travail soit propre et bien éclairée.** Le désordre ou des zones de travail non éclairées peuvent entraîner des accidents.
b) **Ne pas utiliser l'outil électrique dans un environnement propice aux explosions, où se trouvent des liquides, gaz ou poussières inflammables.** Les outils électriques génèrent des étincelles, susceptibles de mettre le feu à la poussière ou aux vapeurs.
c) **Pendant l'utilisation de l'outil électrique, maintenir les enfants et tiers à bonne distance.** Toute déviation peut entraîner une perte de contrôle de l'outil électrique.

2. Sécurité électrique

a) **Le connecteur de raccordement de l'outil électrique doit correspondre à la prise de courant. Ne modifier d'aucune manière le connecteur. N'utiliser aucun connecteur adaptateur avec des outils électriques mis à la terre.** Des connecteurs non modifiés et fiches adaptées réduisent le risque de choc électrique.
b) **Éviter tout contact physique avec les surfaces mises à la terre, par exemple, tuyaux, chauffages, fours et réfrigérateurs.** Si le corps est mis à la terre, le risque de choc électrique est plus important.
c) **Mettre les outils électriques à l'abri de la pluie ou de l'humidité.** La pénétration d'eau dans un outil électrique augmente le risque de choc électrique.
d) **Ne pas utiliser le câble de raccordement pour transporter ou suspendre l'outil électrique, ni pour débrancher le connecteur de la prise de courant. Maintenir le câble de raccordement à l'abri de la chaleur, de l'huile, des arêtes coupantes ou des pièces mobiles.** Des câbles de raccordement endommagés ou emmêlés augmentent le risque de choc électrique.
e) **Si l'outil électrique est utilisé à l'extérieur, se servir d'une rallonge autorisée pour l'extérieur.** Le recours à une rallonge convenant à l'extérieur réduit le risque de choc électrique.
f) **Si l'outil électrique doit impérativement être utilisé en milieu humide, utiliser un disjoncteur différentiel.** Le recours à un disjoncteur de protection à courant de fuite réduit le risque de choc électrique.

3. Sécurité des personnes

a) **Se montrer attentif et faire attention à ses actes et procéder avec prudence lors du travail avec un outil électrique. Ne pas utiliser l'outil électrique en cas de fatigue ou si l'on est sous l'influence de drogues, de l'alcool ou de médicaments.** Tout moment d'inattention lors de l'utilisation de l'outil électrique peut conduire à des blessures extrêmement graves.
b) **Toujours porter un équipement de protection individuelle et des lunettes de protection.** Quel que soit le type d'outil électrique et son mode d'utilisation, le port d'un équipement de protection individuelle, tel qu'un masque antipoussières, des chaussures de sécurité antidérapantes, un casque de protection ou une protection auditive réduit le risque de blessures.
c) **Éviter toute mise en service involontaire. Veiller à ce que l'outil électrique soit arrêté avant de le brancher sur l'alimentation électrique et/ou la batterie, de le prendre ou de le porter.** Le fait de porter l'outil électrique avec le doigt sur l'interrupteur ou alors que l'outil électrique est activé et raccordé à l'alimentation électrique peut entraîner des accidents.
d) **Avant d'activer l'outil électrique, retirer les outils de réglage ou clés de serrage.** Tout outil ou clé se trouvant dans une pièce rotative de l'outil électrique peut entraîner des blessures.
e) **Éviter toute position du corps anormale. Veiller à adopter une position stable et à toujours maintenir son équilibre.** Ainsi, il est possible de mieux contrôler l'outil électrique en cas de situation inattendue.
f) **Porter des vêtements adaptés. Ne pas porter de vêtements amples ou de bijoux. Maintenir les cheveux et vêtements à bonne distance des pièces mobiles.** Les vêtements amples, bijoux ou cheveux longs risquent d'être happés par les pièces mobiles.
g) **Si des dispositifs d'aspiration et de collecte des poussières peuvent être montés, veiller à ce qu'ils soient raccordés et utilisés correctement.** Le recours à une aspiration des poussières peut réduire les risques liés à la poussière.
h) **Ne pas se laisser aller à une fausse impression de sécurité et négliger de respecter les règles de sécurité applicables aux outils électriques, même une fois parfaitement familiarisé avec l'utilisation de cet outil électrique.** Toute manipulation négligente peut entraîner des blessures graves en quelques fractions de seconde.

4. Utilisation et manipulation de l'outil électrique

a) **Ne pas surcharger l'outil électrique. Utiliser l'outil électrique qui convient au travail à réaliser.** L'outil électrique adapté fonctionne en effet de manière plus satisfaisante et plus sûre dans la plage de puissance indiquée.

b) **Ne pas utiliser un outil électrique dont l'interrupteur est défectueux.** Un outil électrique qu'il est devenu impossible d'activer ou de désactiver représente un danger et doit être réparé.

c) **Retirer le connecteur de la prise de courant et/ou retirer la batterie amovible avant d'entreprendre de régler l'appareil, de remplacer les pièces de l'outil d'insertion ou de déposer l'outil électrique.** Cette mesure de sécurité empêche le démarrage impromptu de l'outil électrique.

d) **Conserver les outils électriques inutilisés hors de portée des enfants. L'outil électrique ne doit pas être utilisé par des personnes qui ne sont pas familières de ces outils ou qui n'ont pas lu ces instructions.** Les outils électriques représentent un danger s'ils sont utilisés par des personnes inexpérimentées.

e) **Prendre soin des outils électriques et outils auxiliaires. Vérifier si les pièces mobiles fonctionnent parfaitement, ne sont pas bloquées ou si certaines pièces sont cassées ou si endommagées qu'elles nuisent au bon fonctionnement de l'outil électrique. Faire réparer les pièces endommagées avant d'utiliser l'outil électrique.** De nombreux accidents sont dus à des outils électriques mal entretenus.

f) **Maintenir les outils de coupe aiguisés et propres.** Des outils de coupe bien entretenus, aux arêtes de coupe aiguisées, se coincent moins et sont plus faciles à guider.

g) **Utiliser l'outil électrique, les accessoires, les outils d'insertion, etc. conformément à ces instructions. Tenir compte des conditions de travail et de l'activité à réaliser.** Toute utilisation des outils électriques dans des buts autres que ceux prévus peut entraîner des situations de danger.

h) **Veiller à ce que les poignées et leurs surfaces de préhension soient sèches, propres et exemptes d'huile et de graisse.** Des poignées et surfaces de préhension de poignées glissantes compromettent la sécurité d'utilisation et de contrôle de l'outil électrique dans les situations inattendues.

5. Entretien

a) **Ne confier la réparation de l'outil électrique qu'à des spécialistes qualifiés et utiliser uniquement des pièces de rechange d'origine.** Ainsi, la sécurité de l'outil électrique est maintenue.

⚠ **AVERTISSEMENT !** Pendant son fonctionnement, cet outil électrique génère un champ électromagnétique. Ce champ peut dans certaines circonstances nuire aux implants médicaux actifs ou passifs. Pour réduire les risques de blessures graves voire mortelles, nous recommandons aux personnes porteuses d'implants médicaux de consulter leur médecin, ainsi que le fabricant de leur implant avant d'utiliser l'outil électrique.

Règles de sécurité spéciales pour la ponceuse à bande et à disque

⚠ **AVERTISSEMENT !** N'utilisez pas votre machine avant, d'avoir complètement assemblé la machine conformément aux instructions et de l'avoir installée.

- Si vous n'êtes pas familiarisé avec l'utilisation de cette machine, demandez des informations complémentaires à votre supérieur hiérarchique ou à une autre personne compétente.
- Attention: Cette machine n'est construite que pour le ponçage du bois et de matériaux analogues. L'utilisation de cette machine pour poncer d'autres matériaux peut provoquer un incendie et provoquer des blessures tout en endommageant la machine.
- Portez systématiquement des lunettes de protection.
- Cette machine est conçue pour une utilisation à l'intérieur.
- Important: N'assemblez et n'utilisez cette machine que sur un support plan, l'utilisation sur un plan oblique peut endommager le moteur.
- Si lors du ponçage de pièces longues et lourdes, la machine a tendance à basculer ou à se déplacer, il faudra la fixer sur le plan de travail.
- Assurez-vous que la bande ponçage tourne dans le bon sens, utilisez pour ce faire les flèches situées au dos de la bande de ponçage.
- Assurez-vous que la bande de ponçage est bien guidée, afin qu'elle ne sorte pas des rouleaux d'entraînement.
- Assurez-vous que la bande de ponçage n'est pas vrillée ou mal tendue.
- Maintenez la pièce à poncer fermement pendant le ponçage.
- Utilisez systématiquement la butée, lorsque que vous poncez avec le bras placé à l'horizontale.
- Maintenez toujours la pièce fermement sur la table support lorsque vous poncez avec le disque.
- Maintenez toujours la pièce sur la partie inférieure du disque, de façon à ce que la pièce repose sur la table support. Si vous utilisez la partie supérieure du disque, la pièce risque d'être éjectée et de blesser quelqu'un.
- Maintenez toujours une distance d'environ 1.6 mm ou moins entre la table support et le disque et entre la butée et la bande de ponçage.
- Ne portez pas de gants et ne maintenez pas la pièce avec un torchon pendant le ponçage.
- Poncez avec le grain correspondant au bois utilisé.
- Ne poncez jamais de pièces trop petites pour être correctement maintenues.
- Évitez les mouvements maladroits qui vous feraient entrer brutalement au contact de la bande de ponçage ou du disque de ponçage.
- Si vous poncez de grosses pièces, il est conseillé d'utiliser un support supplémentaire pour maintenir la pièce à bonne hauteur.

PARKSIDE

- Ne poncez jamais une pièce non maintenue correctement, veillez à maintenir la pièce à l'aide de la butée ou du guide d'angle, la seule exception étant le ponçage des pièces courbes.
- Éliminez systématiquement les chutes de bois et autres éléments se trouvant sur la machine, la butée et sur la bande de ponçage avent de mettre la machine en marche.
- Ne placez rien sur la table pendant que la machine est en fonction.
- Arrêtez la machine et retirez le connecteur de la prise de courant lorsque vous installez ou retirez des accessoires.
- Ne quittez jamais le poste de travail lorsque la machine est en route ou pas encore complètement arrêtée.
- Placez toujours la pièce à plat sur la table de ponçage et maintenez-la contre la butée, pour poncer les pièces courbes avec le disque, maintenez fermement la pièce à plat sur la table support.

Risques résiduels

La machine est construite selon le niveau le plus moderne de la technologie et dans le respect des règles de sécurité reconnues. Toutefois, certains risques résiduels peuvent persister lors de l'utilisation.

- Risque de blessure pour les doigts et pour les mains par l'outil de ponçage en rotation en cas de guidage incorrect ou position incorrecte de la pièce à poncer.
- Risque de blessure dû à l'éjection de pièces à usiner en cas de fixation ou guidage incorrect.
- Le courant présente un risque en cas d'utilisation de lignes de branchement électrique non conformes.
- Des risques résiduels non apparents sont toutefois encore possibles malgré toutes les mesures prises.
- Il est possible de réduire les risques résiduels en respectant les consignes de sécurité et l'utilisation conforme ainsi que les instructions de service.

7. Caractéristiques techniques

Moteur .....230–240 V~/50 Hz
Puissance absorbée .....370 W
Encombrement long. x larg. x
haut. ..... 460 x 360 x 280 mm
ø Disque..... 150 mm
Rotation du disque .....2980 min^{-1}
Dimensions de la bande abrasive.....915 x 100 mm
Vitesse le la bande.....7,5 m/s
Position inclinée .....0 °–90 °
Dimensions de la plaque support .....225 x 160 mm
Inclinaison de la plaque support.....0 °–45 °
Poids..... ca. 16 kg

Sous réserve de modifications techniques !

Les valeurs totales des vibrations ont été déterminées conformément à l'EN 62841-1.
Niveau de pression acoustique L_{pA}
non chargé ..... 80,4 dB(A)
chargé..... 82,2 dB(A)
Imprécision de mesure K_{pA}.....3 dB

Niveau acoustique L_{WA}
non chargé ..... 88,7 dB(A)
chargé..... 89,4 dB(A)
Imprécision de mesure K_{WA}.....3 dB

Portez une protection auditive.
Les nuisances sonores peuvent entraîner une perte d'audition. Les valeurs globales d'oscillation (somme vectorielle des 3 directions) ont été calculées conformément à la norme EN 62841-1.

La valeur totale des vibrations et la valeur d'émission de bruit indiquées ont été mesurées dans le cadre d'une méthode de contrôle normalisée et peuvent être utilisées pour comparer un outil électrique avec un autre.
La valeur totale des vibrations et la valeur d'émission de bruit indiquées peuvent également être utilisées pour réaliser une estimation préalable de la charge.

Remarque :

- Les émissions de bruit et de vibrations peuvent varier par rapport aux valeurs indiquées lors de l'utilisation réelle de l'outil électrique selon la manière dont l'outil électrique est utilisé et en particulier selon le type de pièce usinée traitée.
- Il est nécessaire, pour la protection de l'opérateur, de fixer des mesures de sécurité reposant sur une évaluation de l'exposition aux vibrations en conditions d'utilisation réelles (pour cela, tous les éléments du cycle de fonctionnement doivent être pris en compte ; par exemple, les délais pendant lesquels l'outil électrique est arrêté et pendant lesquels il est activé, mais sans charge).

8. Avant la mise en service

8.1 Déballage

- Ouvrez l'emballage et sortez-en délicatement l'appareil.
- Retirez les matériaux d'emballage, ainsi que les protections mises en place pour le transport (s'il y a lieu).
- Vérifiez que la fourniture est complète.
- Vérifiez que l'appareil et les accessoires n'ont pas été endommagés lors du transport.
- Conservez si possible l'emballage jusqu'à la fin de la période de garantie.

ATTENTION
L'appareil et les matériaux d'emballage ne sont pas des jouets ! Les enfants ne doivent en aucun cas jouer avec les sacs en plastique, films d'emballage et pièces de petite taille ! Il existe un risque d'ingestion et d'asphyxie !

8.2 Consignes générales

- Assurez-vous, avant de connecter la machine, que les données se trouvant sur la plaque de signalisation correspondent bien aux données du réseau.

AVERTISSEMENT
Enlevez systématiquement la fiche de contactavant de paramétrer l'appareil.

- Avant la mise en service, les recouvrement set dispositifs de sécurité doivent être montés dans les règles de l'art.
- La bande abrasive (13) et le plateau de ponçage (4) doivent pouvoir fonctionner librement.

- Dans le cas de bois ayant déjà été travaillés, veillez aux corps étrangers, comme par ex. les clous ou vis, etc.
- Avant d'actionner l'interrupteur marche/arrêt (5), assurez-vous que le papier abrasif est correctement monté et que les pièces amovibles le sont sans obstacle.

9. Configuration et utilisation

9.1 Montage (fig. 1–4)

- Montez la table de ponçage (7) et la bloquez à l'aide de la vis (8) (fig. 2, 3). La table de ponçage (7) peut être réglée en continu à l'aide de la graduation d'onglet (9) et de la vis à oreilles (8) de 0° à 45°.
  La butée transversale réglable (6) garantit un guidage de la pièce à usiner sûr. Attention ! Le plateau de ponçage (4) doit pouvoir bouger librement. l'écart entre la table de ponçage (7) et le plateau de ponçage (4) ne doit cependant pas être supérieur à 1,6 mm.
- Placez le rail de butée (14) et fixez-le à l'aide des vis (17) (fig. 4). Attention ! La bande abrasive (13) doit pouvoir bouger librement.

9.2 Remplacer la bande abrasive (fig. 5–8)

- Débranchez la fiche de contact.
- Desserrez la vis six pans (12).
- Retirez les vis (18).
- Retirez la bande abrasive (19).
- Déplacez le tendeur de bande abrasive (3) vers la droite afin de détendre la bande abrasive (13).
- Retirez la bande abrasive (13) par l'arrière.
- Montez à nouveau la nouvelle bande abrasive dans le sens inverse des étapes. Attention ! Observez le sens de déplacement sur le boîtier et à l'intérieur de la bande abrasive !

9.3 Remplacer la bande abrasive

- Débranchez la fiche de contact.
- Poussez la bande abrasive (13) à la main lentement dans le sens de la course.
- La bande abrasive (13) doit se déplacer au centre de la surface de ponçage, si ce n'est pas le cas, on peut l'ajuster avec la vis moletée (1).

9.4 Régler la position de ponçage de la bande abrasive (fig. 9–11)

- Desserrer la vis à six pans creux (12).
- Déplacez la bande abrasive (13) vers le haut dans la position souhaitée.
- Serrer à nouveau la vis à six pans creux (12) pour fixer cette position.
- La table de meulage (7) peut servir de porte-pièce dans cette position. Pour ce faire, dévissez tout d'abord les deux vis 6 pans (17) puis retirez le rail de butée (14). Vous pouvez maintenant insérer la table de meulage (7) dans le trou du tuyau de maintien (20) et la fixer à l'aide de la vis de fixation (8).

9.5 Remplacer le papier abrasif sur le plateau de ponçage (fig. 12)

Démontez la protection de disque inférieure (15) en retirant les 2 vis (16) . Retirez le papier abrasif du plateau de ponçage (4) et montez la nouvelle attache velcro.

9.6 Montage de la ponceuse à bande/disque sur un établi

Si la ponceuse à bande/disque doit être utilisée dans un endroit définitif, fixez-la à un établi ou à une autre surface stable.

- Pour ce faire, marquez les trous de perçage : placez la meuleuse dans la position d'installation. Marquez l'emplacement des trous à percer sur l'établi.
- Percez les trous dans l'établi.
- Placez la meuleuse sur les trous et insérez les vis appropriées par le haut à travers les trous de la meuleuse et de l'établi.
- Maintenant, vissez la meuleuse en place par le dessous avec des rondelles plates et des écrous hexagonaux assortis.

9.7 Utilisation comme machine mobile

Pour une utilisation mobile de votre meuleuse, nous recommandons un montage sur un socle adapté. Vous pourrez ensuite accrocher ce socle sur l'établi correspondant.
Le socle doit faire au moins 19 mm d'épaisseur et dépasser suffisamment de la meuleuse pour pouvoir placer les attaches.

- Marquez les trous à percer sur le socle.
- Continuez en appliquant les 3 dernières étapes décrites au point « Utilisation comme machine stationnaire ».

Note: Veillez à ce que les vis aient une longueur adaptée. Les vis Spax ne doivent pas dépasser afin de ne pas endommager le sol. Les vis à six pans doivent quant à elles dépasser afin de pouvoir installer les rondelles plates et les écrous hexagonaux.

9.8 Interrupteur marche, arrêt (5) (fig. 13)

- La ponceuse peut être allumée en appuyant sur la touche verte « 1 ».
- Pour éteindre à nouveau la ponceuse, on peut appuyer sur la touche rouge « 0 ».

Avertissement: Ne passez jamais au-dessus de l'appareil pour mettre en marche ou arrêter la meuleuse ! Risque de blessure !

9.9 Ponçage

- Tenez toujours bien la pièce à usiner pendant le ponçage.
- N'exercez pas de grande pression.
- Déplacez la pièce usinée sur la bande abrasive (13) ou le disque de meulage (4) pendant le ponçage. Cela vous permet d'éviter une usure d'un seul côté du papier de verre.
- Important ! Les pièces de bois doivent toujours être poncées dans le sens du fil du bois pour éviter qu'il ne se détache par éclats. Attention ! Si le disque de meulage (4) ou la bande abrasive (13) se bloquent pendant les travaux, retirez la pièce usinée et attendez que l'appareil ait à nouveau atteint sa vitesse maximale.

9.10 Raccordement d'un dispositif d'aspiration des poussières

La machine est dotée d'un manchon d'aspiration (10).

Raccordez un dispositif d'aspiration des poussières en cas d'usinage de matériaux dégageant beaucoup de poussière.

Attention : Lors de l'usinage des métaux, le dispositif d'aspiration des poussières ne doit pas être raccordé.

10. Transport

Pour transporter l'outil électrique, débranchez l'appareil du réseau d'électricité et installez-le à un autre endroit prévu à cet effet.

PARKSIDE

11. Consignes de travail

11.1 Ponçage d'une arête ou d'un chant (Fig. 14)

Il est possible d'incliner la table de travail entre 0° et 45°.

- Pour ce faire, desserrer la vis de fixation (8).
- Positionnez la table de travail à l'angle désiré. Note: La table de travail ne doit pas se trouver à plus de 1,6 mm du disque de meulage (4), même en position inclinée !
- Serrer à nouveau fermement la vis de fixation (8).

11.2 Ponçage de faces avant avec une butée transversale (fig. 15a, 15b)

La butée transversale fournie (6) permet un ponçage précis. Nous recommandons de l'utiliser en cas de ponçage de (petites) faces avant.

Note: Toujours poncer la pièce en la déplaçant à partir de la gauche vers le centre du disque de ponçage. Attention : pas au-delà!, risque de blessure si la pièce est projetée.

11.3 Ponçage vertical et horizontal (fig. 9–11, 16)

Il est possible de placer le bras de ponçage verticalement ou horizontalement. La table de travail peut être utilisée dans les deux cas..

- Desserrer la vis à six pans creux (12).
- Déplacez la bande abrasive (13) vers le haut dans la position souhaitée.
- Serrer à nouveau la vis à six pans creux (12) pour fixer cette position.
- La table de meulage (7) peut servir de porte-pièce dans cette position. Pour ce faire, dévissez tout d'abord les deux vis 6 pans (17) puis retirez le rail de butée (14). Vous pouvez maintenant insérer la table de meulage (7) dans le trou du tuyau de maintien (20) et la fixer à l'aide de la vis de fixation (8).

Note: Pour le ponçage d'une pièce longue alors que le bras de ponçage est placé verticalement, déplacez la pièce à poncer uniformément sur toute la largeur de la bande de ponçage (13).

11.4 Ponçage d'une surface sur la bande de ponçage (Fig. 17)

- Tenez fermement la pièce usinée (W). Faites attention à vos doigts ! Risque de blessures !
- Guidez la pièce usinée de manière uniforme contre la bande abrasive (13) en l'appuyant fermement contre le rail de butée (14). Attention : Soyez particulièrement prudent si vous poncez des matériaux très longs ou très fins (éventuellement sans rail de butée (14)). La pression d'appui ne doit pas être excessive, afin que le matériau poncé puisse être évacué de la bande abrasive (13).

11.5 Ponçage d'une pièce cintrée (fig. 18)

Ne tentez jamais de poncer les surfaces d'extrémité d'une pièce droite au niveau du tambour (R) libre! La pièce usinée (W) peut être éjectée. Risque de blessures !

Poncez toujours une surface concave sur la bande de ponçage (13) au niveau du rouleau libre.

- Tenez fermement la pièce à poncer. Faites attention à vos doigts ! Risque de blessures !
- Guidez la pièce usinée de manière uniforme sur la bande abrasive (13). Attention : Soyez particulièrement prudent si vous poncez des matériaux très longs ou très fins.

11.6 Ponçage d'une surface convexe (fig. 19)

Utilisez toujours le disque de ponçage pour le ponçage d'une surface convexe; déplacez la pièce à poncer (W) de la gauche vers le centre du disque.

- Tenez fermement la pièce à poncer. Faites attention à vos doigts ! Risque de blessures !
- Appuyez la pièce usinée de manière uniforme contre la meule et déplacez-la de la gauche vers le centre de la meule.

Attention: ne poncez jamais de pièces concaves du côté droit du disque la pièce peut être éjectée, risque de blessure.

12. Nettoyage et maintenance

Avertissement ! Avant tout réglage, entretien ou réparation, débrancher la fiche du secteur!

12.1 Maintenance générale

Essuyer de temps en temps la machine à l'aide d'un chiffon afin d'en éliminer les copeaux et la poussière. Huiler les pièces tournantes une fois par mois pour prolonger la durée de vie de l'outil. Ne pas huiler le moteur.

Pour nettoyer le plastique, ne pas utiliser de produits corrosifs.

12.2 Entretien général

Après avoir utilisé votre ponceuse à bande et à disque, nettoyez-la complètement, lubrifiez régulièrement toutes les pièces en mouvement.

12.3 Nettoyage

De la poussière peut s'accumuler sur et dans la ponceuse. Vérifier régulièrement (au mieux après chaque utilisation) et éliminez la poussière en l'aspirant ou en la soufflant délicatement avec de l'air comprimé.

12.4 Informations service après-vente

Il faut tenir compte du fait que pour ce produit les pièces suivantes sont soumises à une usure liée à l'utilisation ou à une usure naturelle ou que les pièces suivantes sont nécessaires en tant que consommables.

Pièces d'usure*: Matériau abrasif, Courroie dentée

*Pas obligatoirement compris dans la livraison !

12.5 Accessoires disponibles

- Bande abrasive L 915 x l 100 mm, 3 pièces :
  K 240 – référence : 7903306602
  K 120 – référence : 88000212
  K 180 – référence : 88000221
  K 80 – référence : 88000211
- Papier de verre Ø 150 mm, 10 unités :
  K 80 – référence : 88000208
  K 120 – référence : 88000209
  K 180 – référence : 88000220
  K 240 – référence : 7903306601

- Kit de meulage, 12 pièces – référence : 7903302601
  comprend :
  3 x papier de verre, granulométrie 80/120/180
  1 x bande abrasive granulométrie 80/120/180
- Lunettes de protection – référence : 7909601701

13. Stockage

Entreposer l'appareil et ses accessoires dans un lieu sombre, sec et à l'abri du gel. En outre, ce lieu doit être hors de portée des enfants. La température de stockage optimale se situe entre 5 °C et 30 °C.
En cas d'utilisation stationnaire, recouvrez l'appareil après l'utilisation afin de le protéger de la poussière ou de l'humidité.
En cas d'utilisation stationnaire, stockez l'appareil dans son emballage d'origine après utilisation.
Conserver la notice d'utilisation à proximité de l'outil électrique.

14. Raccordement électrique

Le moteur électrique installé est doté d'un branchement pour la mise en service immédiate. Le branchement correspond aux normes en vigueur (VDE et DIN). Le raccordement à effectuer par le client, ainsi que les câbles de rallonge utilisés, devront être conformes à ces normes.

14.1 Cordons d'alimentation électrique défectueux

Les cordons électriques défectueux résultent souvent de dommages sur l'isolation.
Les causes en sont:
- des marques de pression lorsque les cordons d'alimentation sont passés par la fente de la fenêtre ou de la porte.
- Des plis en cas de montage ou d'acheminement incorrect des cordons d'alimentation.
- Des coupures lors du passage des fils.
- Dommages à l'isolation lorsqu'on débranche le câble de la prise murale en tirant.
- Des fissures dues au vieillissement de l'isolation.

Les cordons d'alimentation électrique ne doivent pas être utilisés et sont extrêmement dangereux en raison des dommages à l'isolation.
Vérifiez les cordons d'alimentation électriques régulièrement pour d'éventuels dommages. Veillez à ce que l'appareil ne soit pas raccordé à une alimentation électrique lors des travaux de vérification.
Les cordons d'alimentation électriques doivent être conformes aux réglementations VDE et DIN pertinentes. N'utilisez que les câbles de raccordement dotés du même signe.
L'impression de la désignation du type sur le câble d'alimentation est obligatoire.

Consignes de sécurité pour le remplacement de câbles de raccordement secteur endommagés ou défectueux
Type Y
S'il est nécessaire de remplacer le câble de raccordement, le fabricant ou son représentant doit s'en charger afin d'éviter les risques pour la sécurité.

14.2 Moteur à courant alternatif

- La tension du réseau doit être de 230–240 V~.
- Les conducteurs des rallonges d'une longueur maxi. de 25 m doivent présenter une section de 1,5 mm^2.

Les raccordements et réparations de l'équipement électrique doivent être réalisés par un électricien.

Pour toute question, veuillez indiquer les données suivantes:
- Type de courant du moteur
- Données figurant sur la plaque signalétique de la machine
- Données figurant sur la plaque signalétique du moteur

15. Mise au rebut et recyclage

L'appareil se trouve dans un emballage permettant d'éviter les dommages dus au transport. Cet emballage est une matière première et peut donc être réutilisé ultérieurement ou être réintroduit dans le circuit des matières premières.
L'appareil et ses accessoires sont en matériaux divers, comme par ex. des métaux et matières plastiques. Éliminez les composants défectueux par le circuit d'élimination des déchets spéciaux. Renseignez-vous dans un commerce spécialisé ou auprès de l'administration de votre commune !

L'emballage est composé de matériaux écologiques que vous pouvez déposer auprès d'un centre de recyclage local.

Pour connaître les possibilités d'élimination de l'appareil usé, adressez-vous aux autorités communales ou municipales.

Ne jetez pas les anciens appareils avec les déchets ménagers!

Ce symbole indique que conformément à la directive relative aux déchets d'équipements électriques et électroniques (2012/19/UE) et aux lois nationales, ce produit ne doit pas être jeté avec les déchets ménagers. Ce produit doit être remis à un centre de collecte prévu à cet effet. Le produit peut par exemple, être retourné lors de l'achat d'un produit similaire ou être remis à un centre de collecte agréé pour le recyclage d'appareils électriques et électroniques usagés. En raison des substances potentiellement dangereuses souvent contenues dans les appareils électriques et électroniques usagés, la manipulation non conforme des appareils usagés peut avoir un impact négatif sur l'environnement et la santé humaine. Une élimination conforme de ce produit contribue en outre à une utilisation efficace des ressources naturelles. Pour plus d'informations sur les centres de collecte des appareils usagés, veuillez contacter votre municipalité, le service communal d'élimination des déchets, un organisme agréé pour éliminer les déchets d'équipements électriques et électroniques ou le service d'enlèvement des déchets.

PARKSIDE

16. Dépannage

Panne	Causes possible	Remède
Le moteur ne tourne pas.	Interrupteur marche/arrêt endommagé	Remplacez toutes les pièces endommagés avant d'utiliser la ponceuse. Contactez votre centre de service local ou votre station de service autorisée dans ce domaine. Chaque essai de réparation peut présenter un risque s'il n'est pas réalisé par un spécialiste qualifié.
	Câble de l'interrupteur marche/arrêt endommagé	
	Relais de l'interrupteur marche/arrêt endommagé	
La machine ralentit pendant le travail	La pression exercée sur la pièce à travailler est trop importante.	Exercez une pression moindre sur la pièce à travailler.
La bande abrasive se décentre par rapport au disque d'entraînement	Elle ne circule pas dans la trace.	Régler de nouveau la trace.
Le bois brûle pendant le ponçage.	La meule ou la bande abrasive est enduite de produit lubrifiant.	Changez la bande ou le disque.
	La pression exercée sur la pièce à travailler est trop forte.	Réduisez la pression exercée sur la pièce à travailler.

17. Certificat de garantie

Chère Cliente, Cher Client,

Nos produits sont soumis à un contrôle de qualité très strict. Si cet appareil devait toutefois ne pas fonctionner impeccablement, nous en serions désolés. Dans un tel cas, nous vous prions de bien vouloir prendre contact avec notre service après-vente à l'adresse indiquée sur le bulletin de garantie ou vous adresser au marché de la construction le plus poche. Pour faire valoir une demande de garantie, ce qui suit est valable :

1. Les conditions de garantie règlent les prestations de garantie supplémentaires. Vos droits de garantie légaux ne sont en rien altérés par la garantie présente. Notre prestation de garantie est gratuite.

2. La prestation de garantie s'applique exclusivement aux défauts occasionnés par des vices de fabrication ou de matériau et est limitée à l'élimination de ces défauts ou encore au remplacement de l'appareil. Veillez au fait que nos appareils, conformément à leur affectation, n'ont pas été construits pour être utilisés dans un environnement professionnel, industriel ou artisanal. Un contrat de garantie ne peut avoir lieu dès lors que l'appareil est utilisé à des activités dans des entreprises professionnelles, artisanales ou industrielles ou toute autre activité du même genre. Sont également exclus de notre garantie : les prestations de substitution de dommages dus aux transports, les dommages occasionnés par le non-respect des instructions de montage ou en raison d'une installation non conforme, du non-respect du mode d'emploi (comme par exemple le raccordement à une mauvaise tension réseau ou à un mauvais type de courant), les applications abusives ou non conformes (comme par exemple une surcharge de l'appareil ou encore l'emploi d'accessoires non homologués), le non-respect des prescriptions de maintenance et de sécurité, l'infiltration de corps étrangers dans l'appareil (comme par exemple du sable, des pierres ou de la poussière), l'emploi de la force ou l'influence extérieure (comme par exemple les dommages dus à une chute), ainsi que l'usure normale conforme à l'utilisation. Ceci est particulièrement valable pour les accumulateurs pour lesquels nous offrons toutefois une période de garantie de 12 mois.

   Le droit à la garantie disparaît dès lors que des interventions ont lieu sur l'appareil.

3. Le délai de garantie s'élève à 3 ans et commence à la date de l'achat de l'appareil. Les demandes de garanties doivent être présentées avant écoulement du délai de garantie, dans les deux semaines suivant le moment auquel le défaut a été reconnu. Toute reconnaissance de demande de garantie après écoulement du délai de garantie est exclue. La réparation ou l'échange de l'appareil n'entraîne nullement une prolongation de la durée de garantie. Elle ne fait pas non plus commencer un nouveau délai de garantie, en raison de cette prestation, pour l'appareil ou pour toute autre pièce de rechange intégrée. Ceci est également valable lorsqu'un service après-vente sur place a été consulté.

4. Pour faire valoir votre droit à la garantie, contactez le service après-vente à l'adresse indiquée ci-dessous. Si vous formulez votre réclamation pendant la période de validité de la garantie, nous vous ferons parvenir un bon de retour qui vous permettra de nous retourner sans frais l'appareil dé fectueux. Décrivez la raison de la réclamation le plus précisément possible. Si le défaut de l'appareil est compris dans notre prestation de garantie, nous vous retournerons sans délai un appareil réparé ou encore un nouveau.

Hotline du service (FR):
+800 4003 4003
(0,00 €/Min.)

Email du service (FR):
service.FR@scheppach.com

Adresse du service (FR):
Scheppach France Strassburg
2, Impasse Jean Millot
FR - 6700 Strasbourg

Service-hotline (BE):
+800 4003 4003
(0,00 €/Min.)

E-mailadres (BE):
service.BE@scheppach.com

Serviceadres (BE):
EURO Elektrowerkzeug- und Maschinen Service
Bürgerbuschweg 20
DE - 51381 Leverkusen

PDF ONLINE
www.lidl-service.com

À l'adresse www.lidl-service.com, vous pouvez télécharger ce manuel et bien d'autres, les vidéos de produit et les logiciels d'installation.
Le QR-Code vous permet d'accéder directement à la page de service Lidl (www.lidl-service.com) et d'ouvrir votre notice d'utilisation à l'aide du numéro d'article (IAN) 339368_2001.

Inhoudsopgave: Pagina:

1. Verklaring van de symbolen op het apparaat 34

2. Inleiding 35

3. Beschrijving van het apparaat (afb. 1–19) 35

4. Inhoud van de levering 35

5. Gebruik conform de voorschriften 35

6. Veiligheidswaarschuwingen 36

7. Technische gegevens 38

8. Voor het eerste gebruik 38

9. Montage en bediening 39

10. Vervoer 40

11. Gebruiksvoorschriften 40

12. Reiniging en onderhoud 40

13. Opslag 41

14. Elektrische aansluiting 41

15. Afvalverwijdering en recyclage 41

16. Oplossing van storingen 42

17. Garantiebewijs 43

18. Conformiteitsverklaring 76

1. Verklaring van de symbolen op het apparaat

	NL BE	**WAARSCHUWING!** Bij het niet in acht nemen, bestaat levensgevaar, gevaar op letsel of beschadiging aan het werktuig!
	NL BE	Lees voorafgaand aan de inbedrijfstelling de gebruikshandleiding en de veiligheids-voorschriften!
	NL BE	Draag een veiligheidsbril!
	NL BE	Draag gehoorbescherming!
	NL BE	Bescherm de ademhalingswegen bij stofontwikkeling!
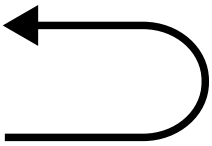	NL BE	Looprichting van de schuurband
	NL BE	**Let op!** Gevaar voor letsel! Raak de draaiende onderdelen niet aan!
	NL BE	Looprichting van de draaischijf

2. Inleiding

Fabrikant:
scheppach
Fabrikation von Holzbearbeitungsmaschinen GmbH
Günzburger Straße 69
D-89335 Ichenhausen

Geachte klant,
Wij wensen u veel plezier en succes bij het werken met uw nieuwe apparaat.

Advies:
Volgens de van toepassing zijnde wet voor productaansprakelijkheid is de producent van dit apparaat niet aansprakelijk voor schade die ontstaat door of door middel van dit apparaat in geval van:
- Onjuist gebruik,
- Niet-naleving van de gebruiksinstructies,
- Reparaties door derden, niet-erkende getrainde werklui,
- Installatie en vervanging van niet-originele reserveonderdelen,
- Ongepast gebruik, falen van het elektronisch systeem ten gevolge van niet-naleving van de elektrische specificaties en de VDE 0100, DIN 57113 / VDE 0113 voorschriften.

Aanbevelingen:
Lees voor de montage en ingebruikneming aandachtig de volledige gebruiksaanwijzing.
Dankzij deze gebruiksaanwijzing leert u uw machine en de reglementaire gebruiksmogelijkheden ervan kennen.
Deze gebruikshandleiding bevat belangrijke aanwijzingen, hoe u met het product veilig, doelmatig en efficiënt kunt werken. Hoe u gevaren kunt voorkomen, reparatiekosten kunt besparen, uitval kunt verminderen en de betrouwbaarheid en levensduur van het product kunt verhogen.
Bovenop de veiligheidsvoorschriften van deze gebruiksaanwijzing moet u in elk geval ook de nationale bepalingen inzake het gebruik van deze machine respecteren.
Bewaar de gebruiksaanwijzing in de buurt van de machine in een plastiek omhulsel als bescherming tegen vuil en vocht. Elke gebruiker moet deze handleiding voor het begin van de werkzaamheden lezen en zorgvuldig naleven.
Enkel personen, die over het gebruik van de machine en de daarmee verbonden gevaren zijn geïnstrueerd, mogen de machine bedienen. Respecteer de vereiste minimumleeftijd.
Naast de opgenomen veiligheidsvoorschriften en de bijzondere voorschriften van uw land moet u de algemeen erkende technische voorschriften in acht nemen voor de werking machines van hetzelfde type.
Wij zijn niet aansprakelijk voor ongevallen of schade die te wijten zijn aan niet-naleving van deze handleiding en van de veiligheidsinstructies.

3. Beschrijving van het apparaat (afb. 1–19)

1 Kartelschroef voor schuurbandinstelling
2 Steunvoet
3 Schuurbandklem
4 Schuurplaat
5 Aan/uit-schakelaar
6 Verstekmal
7 Schuurtafel
8 Vergrendelingsschroef voor schuurtafel
9 Hoekgradenschaal
10 Afzuigsteunen
11 Grondplaat
12 Inbusschroef
13 Schuurband
14 Aanslagrail
15 Onderste schijfbescherming
16 Schroef voor de onderste schijfbescherming
17 Inbusschroef
18 Schroef voor de schuurbandbescherming
19 Schuurbandbescherming
20 Houderbuis

4. Inhoud van de levering

- 1 Band- en schijfschuurmachine
- 1 dwarsaanslag
- 1 schuurtafel
- 1 schuurband P80 (voorgemonteerd)
- 1 schuurschijf P80 (voorgemonteerd)
- 1 Inbussleutel
- 1 vertaling van de originele gebruikshandleiding

5. Gebruik conform de voorschriften

De bande en schijfschuurmachine dient voor het schuren van alle soorten van hout, overeenkomstig de machinegrootte.
De machine voldoet aan de geldende EG-machinerichtlijn.
- De veiligheids-, werk- en onderhoudsvoorschriften van de fabrikant alsook de in de technische gegevens aangegeven afmetingen moeten in acht worden genomen.
- De desbetreffende ongevallenpreventievoorschriften alsook de overige algemene erkende veiligheidstechnische voorschriften moeten in acht worden genomen.
- De machine mag alleen door deskundige personen worden gebruikt, onderhouden en worden gerepareerd, die bekend zijn met deze werkzaamheden en op de hoogte zijn van de gevaren. Zelf aangebrachte wijzigingen aan de machine sluiten een aansprakelijkheid van de fabrikant voor hieruit voortvloeiende schade uit.
- De machine mag uitsluitend met de originele accessoires en originele gereedschappen van de fabrikant worden gebruikt.
- Ieder daarboven uitgaand gebruik geldt als niet volgens de voorschriften. Voor hieruit voortvloeiende schade kan de fabrikant niet aansprakelijk worden gesteld, het risico hiervoor ligt volledig bij de gebruiker.

Let erop dat onze apparaten volgens het beoogd gebruik niet voor bedrijfsmatige, ambachtelijke of industriële toepassingen zijn ontworpen. Wij aanvaarden geen aansprakelijkheid wanneer het apparaat in bedrijfsmatige, ambachtelijke of industriële ondernemingen of bij soortgelijke werkzaamheden wordt ingezet.

6. Veiligheidswaarschuwingen

Algemene veiligheidsvoorschriften voor elektrische apparaten

⚠ **WAARSCHUWING: Lees alle veiligheidsvoorschriften, aanwijzingen, afbeeldingen en technische gegevens die bij dit elektrisch apparaat zijn meegeleverd.** Het niet naleven van de onderstaande aanwijzingen kunnen elektrische schok, brand en/of ernstige verwondingen veroorzaken.

Bewaar alle veiligheidsvoorschriften en -aanwijzingen voor toekomstig gebruik.
Het in de veiligheidsvoorschriften gebruikte begrip "Elektrisch gereedschap" is van toepassing op netgevoed elektrisch gereedschap (met netsnoer) of op accugevoed elektrisch gereedschap (zonder netsnoer).

1. Veiligheid op de werkplek

a) **Houd uw werkomgeving schoon en goed verlicht.** Rommel of slecht verlichte werkplaatsen kunnen leiden tot ongevallen.
b) **Werk met het elektrisch gereedschap niet in een explosiegevaarlijke omgeving, waarin zich brandbare vloeistoffen, gas of stof bevinden.** Door elektrisch gereedschap ontstane vonken, die het stof of de dampen kunnen ontsteken.
c) **Houd kinderen en andere personen tijdens het gebruik uit de buurt van het elektrische gereedschap.** Bij afbuiging kunt u de controle over het elektrische apparaat verliezen.

2. Elektrische veiligheid

a) **De aansluitstekker van het elektrische gereedschap moet in het stopcontact passen. De stekker mag op geen enkele wijze worden gewijzigd. Gebruik geen adapterstekker samen met geaard elektrisch gereedschap.** Ongewijzigde stekkers en passende stopcontacten verminderen het risico op elektrische schok.
b) **Let op dat uw lichaam geen contact maakt met geaarde onderdelen zoals bijv. buizen, radiatoren, elektrische haarden, koelkasten.** Er bestaat een verhoogd risico op een elektrische schok als uw lichaam geaard is.
c) **Houd elektrisch gereedschap uit de buurt van regen of vocht.** Het indringen van water in een elektrisch apparaat vergroot het risico op een elektrische schok.
d) **Gebruik het snoer niet om het elektrische gereedschap te dragen, aan op te hangen of om de stekker uit het stopcontact te trekken.** Houd het snoer uit de buurt van hitte, scherpe randen of bewegende delen. Beschadigde of opgewikkelde snoeren verhogen het risico op een elektrische schok.
e) **Als u met een elektrisch gereedschap in de open lucht werkt, gebruik dan alleen een verlengsnoer dat ook geschikt is voor gebruik buitenshuis.** De toepassing van een voor buitenshuis gebruik geschikt verlengsnoer vermindert het risico op een elektrische schok.
f) **Als het gebruik van het elektrische gereedschap in een vochtige omgeving niet kan worden vermeden, gebruik dan een aardlekschakelaar.** Het gebruik van een aardlekschakelaar voorkomt het risico op een elektrische schok..

3. Veiligheid van personen

a) **Wees altijd voorzichtig, let op waar u mee bezig bent en ga verstandig te werk bij werkzaamheden met elektrisch gereedschap. Maak geen gebruik van elektrisch gereedschap als u moe bent of onder invloed bent van drugs, alcohol of medicamenten.** Een moment van onachtzaamheid bij gebruik van het elektrische gereedschap kan leiden tot ernstig letsel.
b) **Draag persoonlijke beschermingsmiddelen en ook altijd een veiligheidsbril.** Het dragen van persoonlijke beschermingsmiddelen zoals een stofmasker, antislip-veiligheidsschoenen, een veiligheidshelm of gehoorbescherming, al naar gelang het soort gereedschap en de toepassing ervan, verkleint het risico op verwondingen.
c) **Vermijd ingebruikname zonder toezicht. Controleer of het elektrisch gereedschap is uitgeschakeld voordat u het op de stroomvoorziening en/of de accu aansluit, het gereedschap oppakt of draagt.** Als u tijdens het dragen van het elektrische gereedschap uw vinger op de schakelaar hebt of het reeds ingeschakelde elektrische apparaat op de stroomvoorziening aansluit, kan dit tot letsel en ongevallen leiden.
d) **Verwijder instelgereedschap of de moersleutel, voordat u het elektrische gereedschap inschakelt.** Een gereedschap of sleutel dat/die zich in een draaiend onderdeel van het elektrische gereedschap bevindt, kan verwondingen veroorzaken.
e) **Voorkom een onnatuurlijke lichaamshouding. Zorg voor een stabiele positie en zorg ervoor dat u altijd stabiel staat.** Daardoor kunt u het elektrische gereedschap in onverwachte situaties beter onder controle houden.
f) **Draag geschikte kleding. Draag geen wijde kleding of sieraden. Houd haren en kleding uit de buurt van bewegende delen.** Loszittende kleding, sieraden of lange haren kunnen worden vastgegrepen door bewegende delen.
g) **Als stofafzuig- en -opvanginrichtingen kunnen worden gemonteerd, moeten deze worden aangesloten en juist worden toegepast.** Het gebruik van een stofafzuiging kan gevaar door stof verminderen.

PARKSIDE

h) **Voorkom een vals gevoel van zekerheid en houd u altijd aan de veiligheidsvoorschriften voor elektrische apparaten, ook als u ervaren bent met het elektrisch apparaat.** Achteloos handelen kan in een fractie van een seconde tot ernstige verwondingen leiden.

4. Gebruik en behandeling van het elektrisch gereedschap

a) **Zorg dat het elektrische gereedschap niet overbelast raakt. Gebruik voor de werkzaamheden het daarvoor bedoelde elektrische gereedschap.** Met het juiste elektrische gereedschap werkt u beter en veiliger in het aangegeven vermogensbereik.

b) **Gebruik geen elektrisch gereedschap waarvan de schakelaar defect is.** Een elektrisch gereedschap, dat niet meer in- of uitgeschakeld kan worden, is gevaarlijk en moet gerepareerd worden.

c) **Trek de stekker uit het stopcontact en/of verwijder de uitneembare accu voordat u de apparaatinstellingen wijzigt, inzetstukken vervangt of het elektrische apparaat weglegt.** Deze voorzorgsmaatregel voorkomt dat het elektrische gereedschap per ongeluk wordt gestart.

d) **Bewaar niet-gebruikte elektrische apparaten buiten bereik van kinderen. Laat het elektrisch apparaat niet gebruiken door personen die er niet mee vertrouwd zijn of deze aanwijzingen niet hebben gelezen.** Elektrische gereedschappen zijn gevaarlijk als deze door onervaren personen worden gebruikt.

e) **Voer zorgvuldig onderhoud uit aan elektrische apparaten en inzetstukken. Controleer of bewegende delen probleemloos functioneren en niet klemmen, of onderdelen gebroken of beschadigd zijn, waardoor de functie van het elektrische gereedschap wordt beïnvloed. Laat beschadigde onderdelen voor gebruik van het elektrische apparaat eerst repareren.** Veel ongevallen ontstaan door slecht onderhouden elektrisch gereedschap.

f) **Houd snijgereedschap scherp en schoon.** Zorgvuldig onderhouden snijgereedschap met scherpe snijranden komt minder snel vast te zitten en is makkelijker te gebruiken.

g) **Gebruik elektrische apparaten, accessoires en inzetstukken, etc. overeenkomstig deze aanwijzingen. Houd daarbij rekening met de omstandigheden waarin gewerkt wordt en de uit te voeren werkzaamheden.** Het gebruik van elektrisch gereedschap voor andere toepassingen dan het voorgeschreven gebruik kan leiden tot gevaarlijke situaties.

h) **Houd grepen en greepoppervlakken droog, schoon en vrij van olie en vet.** Als grepen en greepoppervlakken glad zijn, kan het elektrisch gereedschap in onvoorziene situaties niet veilig bediend en onder controle gehouden worden.

5. Service

a) **Laat uw elektrisch gereedschap uitsluitend door gekwalificeerd deskundig personeel repareren met uitsluitend originele reserveonderdelen.** Hiermee wordt de veiligheid van het elektrische gereedschap gewaarborgd.

⚠ **WAARSCHUWING!** Dit elektrisch apparaat genereert een elektromagnetisch veld als het is ingeschakeld. Dit veld kan onder bepaalde omstandigheden interfereren met actieve of passieve medische implantaten. Om het risico op ernstig of dodelijk letsel te beperken, raden we personen met medische implantaten aan om hun arts en de fabrikant van het medische implantaat te raadplegen voordat de machine wordt gebruikt.

Extra veiligheidsregels voor de band- en schotelslijpmachine

⚠ **Waarschuwing!** Gebruik uw machine niet, zolang deze niet volledig overeenkomstig de handleidingen samengebouwd en geïnstalleerd is.

- Indien u niet met de bediening van de slijpmachine vertrouwd bent, verlang dan handleidingen van uw leider, leraar of een ander gekwalificeerd persoon.
- LET OP: Deze machine is alleen voor het slijpen van hout of houtachtig materiaal ontwikkeld. Het slijpen van andere materialen kan tot brand, verwondingen of beschadigingen van het product leiden.
- Gebruik altijd veiligheidsbrillen.
- Deze machine is alleen voor werkzaamheden binnen te gebruiken.
- BELANGRIJK: Monteer en gebruik de machine alleen op een horizontaal vlak. Montage op een niet horizontaal vlak kan tot beschadiging van de motor leiden.
- Indien er een tendenz bestaat, dat de machine tijdens het werken, in het bijzonder bij het slijpen van lange of zware werkstukken, kantelen of weglopen kan, moet de machine goed met een dragend oppervlak verbonden worden.
- Overtuig u ervan, dat de slijpband in de juiste richting loopt. Let daarvoor op de pijl op de achterzijde van de band.
- Overtuig u ervan, dat de slijpband goed geleid wordt, zodat deze niet van de aandrijfschijven kan afrollen.
- Overtuig u ervan, dat de slijpband niet verdraaid is of los zit.
- Houd het werkstuk vast, wanneer u het slijpt.
- Gebruik altijd de aanslag, wanneer u de bandslijpmachine in horizontale positie gebruikt.
- Houd altijd het werkstuk vast aan de tafel, wanneer u de schotelslijpmachine gebruikt.
- Houd altijd het werkstuk aan de naar beneden lopende kant van de slijpschijf, zodat het werkstuk goed tegen de tafel aanligt. Wanneer u de naar boven lopende kant van de slijpschijf gebruikt, kan het werkstuk weggeslingerd worden en daardoor gevaar voor personen opleveren.
- Houd altijd een afstand van ongeveer 1,6 mm of minder tussen de tafel of de aanslag en de slijpband of de slijpschijf aan.
- Draag geen handschoenen en houd het werkstuk niet met een lap vast, wanneer u het werkstuk slijpt.
- Slijp met de korrelgrootte van het hout.
- Slijp nooit werkstukken, die te klein voor een veilige bediening zijn.
- Vermijd onhandige bewegingen, waarbij u plotseling in de slijpband of slijpschijf kunt afglijden.
- Wanneer u grote werkstukken bewerkt, moet u een extra ondersteuning op tafelhoogte gebruiken.

- Slijp nooit een niet ondersteund werkstuk. Leg het werkstuk op de slijptafel, resp. leg dit vast tegen de slijpaanslag. Gekromde werkstukken bij het slijpen op de slijpschotel veilig op de tafel leggen.
- Verwijder altijd afvalstukken en andere stukken van de tafel, van de aanslag of van de slijpband, voordat u de machine inschakelt.
- Plan of monteeer niets op de tafel, wanneer de slijpmachine in gebruik is.
- Schakel de machine uit en trek de stekkers uit de stekerdoos, wanneer u accessoires installeert of verwijdert.
- Verlaat het werkgebied van het gereedschap nooit, wanneer het gereedschap ingeschakeld is of wanneer het gereedschap nog niet volledig tot stilstand gekomen is.
- Plaats het werkstuk altijd op de slijptafel of plaats het stevig op de slijpaanslag. Plaats gebogen gereedschap veilig op de tafel bij het slijpen op de schotel.

Restrisico´s

De machine is volgens de nieuwste stand van de techniek en de erkende veiligheidstechnische regels gebouwd. Toch kunnen er tijdens het werken nog een enkele risico's optreden.

- Gevaar voor verwonding van vingers en handen door de draaiende schuurschijf bij ondeskundige geleiding of ondersteuning van het werkstuk.
- Gevaar voor verwonding door weggeslingerde werkstukken bij ondeskundig gebruik.
- Gevaar voor uw gezondheid door stroom, bij gebruik van aansluitkabels, die niet aan de voorschriften voldoen.
- Verder kunnen er ondanks alle voorzorgsmaatregelen nog niet bekende risico's bestaan.
- Deze overige risico's kunnen geminimaliseerd worden, als de „Veiligheidswenken" en het „Gebruik volgens de voorschriften" en de gebruiksaanwijzing in z'n geheel in acht genomen worden.

7. Technische gegevens

Motor ..... 230–240 V~/50 Hz
Opgenomen vermogen ..... 370 W
Bouwmaten L x B x H ..... 460 x 360 x 280 mm
ø schijf ..... 150 mm
Omwentelingen van de schijf ..... 2980 min^{-1}
Slijpband afmetingen ..... 915 x 100 mm
Slijpband snelheid ..... 7,5 m/s
Schuine stand ..... 0 °–90 °
Tafelafmeting ..... 225 x 160 mm
Schuine stand tafel ..... 0 °–45 °
Gewicht ..... ca. 16 kg

Technische veranderingen voorbehouden!

De geluids- en vibratiewaarden zijn bepaald volgens EN 62841-1.
Geluidsdrukniveau L_{pA}
onbelast ..... 80,4 dB(A)
belast ..... 82,2 dB(A)
Onzekerheid K_{pA} ..... 3 dB

Geluidsprestatieniveau L_{WA}
onbelast ..... 88,7 dB(A)
belast ..... 89,4 dB(A)
Onzekerheid K_{WA} ..... 3 dB

Draag gehoorbescherming
De invoer van ruis kan gehoorverlies veroorzaken. Totale trillingswaarden (vectorsom van drie richtingen) bepaald conform EN 62841-1.

De opgegeven totale trillingswaarde en de opgegeven geluidsemissiewaarde zijn gemeten volgens een standaardtestmethode en kunnen worden gebruikt om elektrische apparaten met elkaar te vergelijken.
De opgegeven totale trillingswaarde en de opgegeven geluidsemissiewaarde kunnen ook worden gebruikt als eerste indicatie van de belasting.

Aanwijzing:
- De trillings- en geluidsemissies kunnen van de opgegeven waarde afwijken wanneer de machine daadwerkelijk wordt gebruikt. Dit is afhankelijk van de wijze waarop het elektrisch apparaat wordt gebruikt en de aard van het werkstuk dat wordt bewerkt.
- Het is noodzakelijk om veiligheidsmaatregelen vast te stellen om de gebruiker te beschermen, op basis van een eerste indicatie van de trillingsbelasting tijdens de gebruiksomstandigheden (hierbij moeten alle onderdelen van de bedrijfscyclus in aanmerking worden genomen (zoals de tijd dat de machine uitgeschakeld is en de tijd waarin deze ingeschakeld is, maar onbelast draait).

8. Voor het eerste gebruik

8.1 Uitpakken
- Open de verpakking en haal het apparaat en de accessoires er voorzichtig uit.
- Verwijder het verpakkingsmateriaal evenals de verpakkings- en transportbeveiligingen (indien voorhanden).
- Controleer of de leverantie volledig is.
- Controleer het apparaat en de accessoires op transportschade.
- Bewaar de verpakking indien mogelijk tot na het verstrijken van de garantietijd.

LET OP
Het apparaat en de verpakkingsmaterialen zijn geen kinderspeelgoed! Kinderen mogen niet met kunststof zakken, folies en kleine onderdelen spelen! Er bestaat gevaar voor inslikken en verstikkingsgevaar!

8.2 Algemene aanwijzingen
- Overtuig u voor het aansluiten van de machine, dat de gegevens op het typeplaatje overeenkomen met de netwerkgegevens.

WAARSCHUWING
Trek altijd de netstekker eruit, voordat u instellingen aan het apparaat uitvoert.
- Voor ingebruikname moeten alle afdekkingen en veiligheidsvoorzieningen conform de voorschriften zijn gemonteerd.
- Schuurband (13) en schuurplaat (4) moeten vrij kunnen draaien.

PARKSIDE

- Let bij al bewerkt hout op vreemde voorwerpen, zoals bijv. spijkers of schroeven enz.
- Controleer, voordat u op de aan/uit-schakelaar (5) drukt, of het schuurpapier correct gemonteerd is en of de bewegende delen soepel lopen.

9. Montage en bediening

9.1 Montage (afb. 1–4)

- Monteer de slijptafel (7) en zet deze vast met de vleugelschroef (8) (afb. 2, 3). De slijptafel (7) kan traploos worden ingesteld van 0 ° tot 45 ° met behulp van de verstekschaal (9) en de borgschroef (8) .
  De verstelbare dwarsaanslag (6) zorgt voor een veilige geleiding van het werkstuk. Let op! De schuurplaat (4) moet vrij kunnen lopen, maar de afstand tussen de schuurtafel (7) en de schuurplaat (4) mag niet groter zijn dan 1,6 mm.
- Plaats de aanslagrail (14) en bevestig deze met de inbusschroeven (17) (afb. 4). Let op! De schuurband (13) moet vrij kunnen lopen.

9.2 Schuurband vervangen (afb. 5–8)

- Trek de stekker uit het stopcontact.
- Draai de inbusschroef (12) los.
- Verwijder de schroeven (18).
- Verwijder de schuurbandbescherming (19).
- Beweeg de schuurbandklem (10) naar rechts om de schuurband (6) te ontspannen.
- Verwijder de schuurband (6) naar achteren.
- Monteer de nieuwe schuurband in omgekeerde volgorde. Let op! Let op de looprichting op de behuizing en aan de binnenkant van de schuurband!

9.3 Montage van de schuurband

- Neem de stekker uit het stopcontact.
- Duw de schuurband (13) langzaam met de hand in de draairichting.
- De schuurband (13) moet centraal op het schuuroppervlak lopen; als dit niet het geval is, kan dit worden bijgesteld met de kartelschroef (1).

9.4 Stel de schuurpositie van de schuurband (afb. 9–11)

- Draai de inbusschroef (12) los.
- Breng de schuurband (13) omhoog naar de gewenste positie.
- Draai de inbusschroef (12) weer vast om deze positie te bevestigen.
- In deze positie kan de slijptafel (7) worden gebruikt om het werkstuk te ondersteunen, hiervoor moet u eerst de twee inbusbouten (17) losdraaien en vervolgens de aanslagrail (14) verwijderen. De slijptafel (7) kan nu in het gat in de houderbuis (20) worden geschoven en met de vastzetschroef (8) worden gefixeerd.

9.5 Vervang het schuurpapier op de schuurplaat (Abb. 12)

Demonteer de onderste raambescherming (15), door de 2 schroeven (16) te verwijderen. Trek het schuurpapier van de schuurplaat (4) en monteer de nieuwe (klittenband).

9.6 Inzet als stationaire machine

Voor de continue inzet is de montage op een werkbank aan te bevelen.

- Markeer hiervoor de boorgaten: Plaats de schuurmaschine zoals u hem later wilt installeren. Teken de locatie van de te boren gaten op de werkbank.
- Boor de gaten door de werkbank.
- Plaats de slijpmachine boven de gaten en breng geëigende schroeven van boven door de gaten van de slijpmachine en van de werkbank aan.
- Van onderen schroeft u nu de slijpmachine met onderlegschijven en passende zeskantmoeren vast.

9.7 Inzet als mobiele machine

Voor de mobiele inzet van uw slijpmachine is de montage op een geëigende grondplaat aan te bevelen. Deze kunt u dan op de betreffende werkbank klemmen.
De grondplaat moet een minimale dikte van 19 mm hebben en voldoende groter dan de slijpmachine zijn, opdat u plaats voor de klemmen vindt.

- Markeer de te boren gaten op de grondplaat.
- Ga te werk zoals onder het punt „Inzet als stationaire machine“ in de laatste 3 stappen beschreven.

Aanwijzing: Let op geëigende lengte van de schroeven. Spaxschroeven mogen niet uitsteken, om de ondergrond niet te beschadigen, zeskantbouten daarentegen moeten uitsteken, opdat onderlegschijven en zeskantmoeren aangebracht kunnen worden.

9.8 Aan/uit-schakelaar (5) (afb. 13)

- Door op de groene toets “1” te drukken, kan de schuurmachine worden ingeschakeld.
- Om de machine weer uit te schakelen, moet de rode knop “0” worden ingedrukt.

Waarschuwing: Grijp nooit over het apparaat naar de schakelaar om de machine aan en uit te schakelen! Gevaar voor letsel!

9.9 Schuren

- Houd het werkstuk tijdens het slijpen altijd stevig vast.
- Oefen geen grote druk uit.
- Bij het schuren op de schuurband (13) of op de draaischijf (4) moet het werkstuk heen en weer worden bewogen. Dit voorkomt dat het schuurpapier aan één kant slijt.
- Belangrijk! Stukken hout moeten altijd in de richting van de houtnerf worden geschuurd om splinteren te voorkomen. Let op! Als de draaischijf (4) of de schuurband (13) tijdens het werk vastlopen, verwijder dan uw werkstuk en wacht tot het apparaat weer zijn maximale snelheid heeft bereikt.

9.10 Aansluiting voor stofafzuiging

De machine is uitgerust met een afzuigmof (10).

Sluit een stofafzuiging aan bij het verwerken van sterk stoffige materialen.

Let op: Bij het bewerken van metalen mag de stofafzuiging niet worden aangesloten.

10. Vervoer

Om het elektrisch gereedschap te transporteren koppel het apparaat eerst los van het stopcontact en zet het vervolgens op de bestemde plaats.

11. Gebruiksvoorschriften

11.1 Afkanten en randen schuren (afb. 14)

De werktafel kan traploos van 0° tot 45° versteld worden.

- Los daarvoor de vastzetschroef (8).
- Breng de werktafel in gewenste neiging. Let op: De werktafel mag ook wanneer hij gekanteld is, nooit meer dan 1,6 mm van de schuurschijf (4) verwijderd zijn!
- Draai de vastzetschroef (8) weer stevig aan.

11.2 Slijpen van de kopse kanten met een verstekmal, (afb. 15a, 15b)

De meegeleverde verstekmal (6) vergemakkelijkt precies slijpen. Wij adviseren het gebruik bij het slijpen van (korte) kopse kanten.

Aanwijzing: Beweeg het werkstuk altijd vanaf links in het centrum van de slijpschijf, nooit verder! Gevaar voor verwondingen door wegslingerend werkstuk!

11.3 Horizontaal en verticaal slijpen (afb. 9–11, 16)

Uw slijpmachine kan horizontaal en verticaal gebruikt worden. De werktafel is voor beide gebruiksmethoden zinvol inzetbaar.

- Maak de inbusschroeven (12) los.
- Til de slijpband (13) in de verticale positie.
- Met de inbusschroef (12) kan deze positie fijningesteld worden.
- In deze positie kan de slijptafel (7) worden gebruikt om het werkstuk te ondersteunen, hiervoor moet u eerst de twee inbusbouten (17) losdraaien en vervolgens de aanslagrail (14) verwijderen. De slijptafel (7) kan nu in het gat in de houderbuis (20) worden geschoven en met de vastzetschroef (8) worden gefixeerd.

Aanwijzing: Slijp lange werkstukken in de verticale positie, waarbij u het werkstuk gelijkmatig over de slijpband (13) beweegt.

11.4 Oppervlakteslijpen op de slijpband (afb. 17)

- Houd het werkstuk (W) vast. Pas goed op uw vingers! Kans op verwondingen!
- Geleid het werkstuk gelijkmatig over de slijpband (13), door het vast tegen de slijpsteun (14) aan te drukken. Let op: Bijzondere voorzichtigheid is geboden bij het slijpen in het bijzonder van dunne of lange materialen (evtl. zelfs zonder slijpsteun (14)). De aanlegdruk mag nooit te sterk zijn, opdat afgeslepen materiaal van de slijpband (13) afgevoerd kan worden.

11.5 Slijpen van concave rondingen, (afb. 18)

Waarschuwing: Nooit kopse kanten op de meenemeras (R) slijpen! Daarbij kan het werkstuk (W) weggeslingerd worden. Kans op verwondingen!
Concave rondingen altijd op de slijpband (13) aan de meenemeras slijpen.

- Houd het werkstuk vast. Pas goed op uw vingers! Kans op verwondingen!
- Geleid het werkstuk gelijkmatig over de slijpband (13). Let op: Bijzondere voorzichtigheid is geboden bij het slijpen in het bijzonder van dunne of lange materiaal.

11.6 Slijpen van convexe rondingen, (afb. 19)

Convexe rondingen moeten op de slijpschijf geslepen worden, waarbij het werkstuk (W) van de linkerrand naar het middelpunt van de slijpschijf geleid wordt.

- Houd het werkstuk vast. Pas goed op uw vingers! Kans op verwondingen!
- Druk het werkstuk gelijkmatig tegen de slijpschijf en beweeg het daarbij van links tot in het midden van de slijpschijf.

Waarschuwing: Nooit convexe rondingen aan de rechterkant van de slijpschijf slijpen! Werkstuk kan wegslingeren! Kans op verwondingen!

12. Reiniging en onderhoud

Let op! Verwijder vóór alle schoonmaak- en onderhoudswerkzaamheden de netstekker uit het stopcontact!

12.1 Algemene onderhoudswerkzaamheden

Veeg van tijd tot tijd met een doek houtkrullen en stof van de machine af. Olie om de levensduur van het apparaat te verlengen eenmaal per maand de draaiende delen. De motor niet oliën.
Gebruik voor de reiniging van de kunststof geen bijtende middelen.

12.2 Algemene onderhoudsbepalingen

Na iedere inzet moet de slijpmachine zorgvuldig gereinigd worden. Alle bewegende onderdelen regelmatig oliën.

12.3 Reiniging

Stof kan zich verzamelen in de band- en plaatschuurmachine. Controleer regelmatig (bij voorkeur na elk gebruik) en verwijder stof, b.v. door weg te blazen of voorzichtig met perslucht.

12.4 Service-informatie

U moet er rekening mee houden dat bij dit product de volgende delen onderhevig zijn aan een slijtage door gebruik of een natuurlijke slijtage, resp. dat de volgende delen nodig zijn als verbruiksmaterialen.
Slijtstukken*: Slijpmiddelen, tandriem

* niet verplicht bij de leveringsomvang begrepen!

12.5 Verkrijgbaar accessoires

- Schuurband 915 x B 100 mm, per 3 stuks:
  K 240 – Artikelnummer: 7903306602
  K 120 – Artikelnummer: 88000212
  K 180 – Artikelnummer: 88000221
  K 80 – Artikelnummer: 88000211
- Schuurpapier Ø 150 mm, per 10 stuks:
  K 80 – Artikelnummer: 88000208
  K 120 – Artikelnummer: 88000209
  K 180 – Artikelnummer: 88000220
  K 240 – Artikelnummer: 7903306601

PARKSIDE

- Schuur set 12-delig – Artikelnummer: 7903302601
  bestaande uit:
  per 3 x schuurpapier korrelgrootte 80/120/180
  per 1 x schuurband korrelgrootte 80/120/180
- Veiligheidsbril – Artikelnummer: 7909601701

13. Opslag

Sla het apparaat en de hulpstukken op een donkere, droge en vorstvrije plaats en voor kinderen ontoegankelijke plaats op. De optimale opslagtemperatuur ligt tussen 5 en 30 °C.
Dek het apparaat na gebruik als vaste machine af om het te beschermen tegen stof of vocht.
Bewaar het apparaat na gebruik als mobile machine in de originele verpakking.
Bewaar de gebruikshandleiding bij het elektrische apparaat.

14. Elektrische aansluiting

De geïnstalleerde elektromotor is bedrijfsklaar aangesloten. De aansluiting voldoet aan de relevante VDE- en DIN-voorschriften. De netaansluiting van de klant en het gebruikte verlengsnoer moeten eveneens aan deze voorschriften voldoen.

14.1 Defecte elektrische aansluitkabel

Bij elektrische aansluitkabels treedt vaak schade aan de isolatie op.
Mogelijke oorzaken zijn:
- Versleten plekken, als aansluitkabels door venster- of deuropeningen worden geleid.
- Knikken door een onvakkundige bevestiging of geleiding van de aansluitkabel.
- Snijplekken omdat over de aansluitkabel is gereden.
- Beschadigde isolatie omdat de stekker uit het stopcontact is getrokken.
- Scheuren door veroudering van de isolatie.

Dergelijke defecte elektrische aansluitkabels mogen niet worden gebruikt en zijn levensgevaarlijk als de isolatie is beschadigd.
Controleer de elektrische aansluitkabels regelmatig op schade. Let op dat het apparaat tijdens inspectiewerkzaamheden niet op een stroomvoorziening is aangesloten.
Elektrische aansluitkabels moeten aan de relevante VDE- en DIN-voorschriften voldoen. Gebruik uitsluitend snoeren met dezelfde aanduiding.
Op de aansluitkabel moet de type-aanduiding vermeld staan.

Veiligheidsvoorschriften voor het vervangen van beschadigde of defecte netsnoeren

Type Y
Als het snoer moet worden vervangen, dan moet dit door de fabrikant of zijn vertegenwoordiger worden gedaan om veiligheidsrisico's te voorkomen.

14.2 Wisselstroommotor

- De netspanning moet 230–240 V~ zijn.
- Verlengsnoeren moeten tot een lengte van 25 m een doorsnede hebben van 1,5 vierkante millimeter.

Aansluitingen en reparaties van de elektrische uitrusting mogen uitsluitend door een elektromonteur worden uitgevoerd.

Vermeld in geval van vragen de volgende gegevens:
- Stroomtype van de motor
- Gegevens van het typeplaatje van de machine
- Gegevens van het typeplaatje van de motor

15. Afvalverwijdering en recyclage

Het toestel bevindt zich in een verpakking om transportschade te voorkomen. Deze verpakking is een grondstof en bijgevolg herbruikbaar of kan in de grondstofkringloop teruggebracht worden.
Het toestel en zijn accessoires bestaan uit diverse materialen, zoals b.v. metaal en kunststof. Ontdoe u van defecte onderdelen op de inzamelplaats waar u gevaarlijke afvalstoffen mag afgeven. Informeer u in uw speciaalzaak of bij uw gemeentebestuur!

De verpakking is gemaakt van milieuvriendelijke materialen die u bij lokale recyclingcentra kunt inleveren.

Informatie over het afvoeren van versleten apparatuur kunt u opvragen bij uw gemeente.

Oude apparatuur mag niet bij het huisafval worden gegooid!

Dit symbool geeft aan dat dit product conform de richtlijn inzake verbruikte elektrische en elektronische apparatuur (2012/19/EU) en nationale wettelijke bepalingen niet bij het huishoudelijk vuil mag worden gegooid. Dit product moet bij een hiervoor bestemde verzamelpunt worden afgegeven. Dit kan bijv. door teruggave bij de aanschaf van een soortgelijk product of door inlevering bij een erkend inzamelpunt voor het recyclen van verbruikte elektrische en elektronische apparatuur. Het onjuist afvoeren van oude apparatuur kan door mogelijke gevaarlijke stoffen, die veelal in verbruikte elektrische en elektronische apparatuur zijn verwerkt, negatieve effecten op het milieu en de gezondheid van de mens hebben. Door een juiste afvoer van dit product levert u bovendien een bijdrage aan een effectief gebruik van natuurlijke ressources. Informatie inzake inzamelpunten voor verbruikte apparatuur kunt u opvragen bij de gemeente, de publieke afvalverwerker, een erkend afvalverwerkingsstation voor het afvoeren van verbruikte elektrische en elektronische apparatuur of uw afvalverwerkingsstation.

16. Oplossing van storingen

Storing	Mogelijke oorzaak	Remedie
Motor start niet	Beschadigde Aan-/Uit-schakelaar	Vervang alle beschadigde onderdelen voordat u de slijpmachine gebruikt. Neem contact op met uw plaatselijk service-centrum of een gekwalificeerd service-station. Iedere poging tot reparatie kan tot gevaren leiden, wanneer dit niet door een gekwalificeerd vakman uitgevoerd wordt.
	Beschadigde Aan-/Uit-schakelkabel	
	Beschadigd Aan-/Uit-schakelrelais	
Machine wordt tijdens het werk langzamer	Er wordt te grote druk op het werkstuk uitgeoefend.	Oefen minder druk op het werkstuk uit.
Slijpband loopt van de aandrijfschijven af.	Het loopt niet in het spoor.	Stel het spoor na.
Het hout brandt tijdens het slijpen.	Slijpschijf of -band is vervuild met smeermiddelen.	Vervang de band of de schijf.
	Er werd te sterke druk op het werkstuk uitgeoefend.	Reduceer de druk op het werkstuk.

17. Garantiebewijs

Geachte klant,

onze producten zijn aan een strenge kwaliteitscontrole onderhevig. Mocht dit apparaat echter ooit niet naar behoren functioneren, spijt het ons ten zeerste en vragen u zich tot onze servicedienst onder het adres vermeld op dit garantiebewijs te wenden. Wij staan ook graag telefonisch tot uw dienst via het hieronder vermelde servicetelefoonnummer. Voor vorderingen in verband met garantie geldt het volgende:

- Deze garantievoorwaarden regelen bijkomende garantieprestaties. Uw wettelijke garantieclaims blijven onaangetast door deze garantie. Onze garantieprestatie is voor uw gratis.
- De garantieprestatie heeft uitsluitend betrekking op gebreken die te wijten zijn aan materiaal- of fabricagefouten en is beperkt tot het verhelpen van deze gebreken of het vervangen van het apparaat. Wij wijzen erop dat onze apparaten overeenkomstig hun bestemming niet geconstrueerd zijn voor commercieel, ambachtelijk of industrieel gebruik. Een garantieovereenkomst komt daarom niet tot stand als het apparaat in ambachtelijke of industriële bedrijven alsmede bij gelijk te stellen activiteiten wordt gebruikt. Uitgesloten van onze garantie zijn verder schadeloosstellingen voor transportschade, schade door nietnaleving van de montage-instructies of op grond van ondeskundige installatie, niet-naleving van de handleiding (zoals door b.v. aansluiting op een verkeerde netspanning of stroomsoort), oneigenlijke of onoordeelkundige toepassingen (zoals b.v. overbelasting van het apparaat of gebruik van niet toegestane inzetgereedschappen of toebehoren), niet-naleving van de onderhouds- en veiligheidsbepalingen, binnendringen van vreemde voorwerpen in het apparaat (zoals b.v. zand, stenen of stof), gebruikmaking van geweld of invloeden van buitenaf (zoals b.v. schade door neervallen) alsmede door normale slijtage die zich bij het doelmatig gebruik van het apparaat voordoet.

Er kan geen aanspraak op garantie worden gemaakt als op het apparaat reeds ingrepen werden uitgevoerd.

- De garantieperiode bedraagt 3 jaar en gaat in op de datum van aankoop van het apparaat. Garantieclaims dienen voor het verloop van de garantieperiode binnen de twee weken na het vaststellen van het defect geldend te worden gemaakt. Het geldend maken van garantieclaims na verloop van de garantieperiode is uitgesloten. De herstelling of vervanging van het apparaat leidt noch tot een verlenging van de garantieperiode noch wordt door deze prestatie een nieuwe garantieperiode voor het apparaat of voor eventueel ingebouwde wisselstukken op gang gebracht. Dit geldt ook bij het ter plaatse uitvoeren van een serviceactiviteit.
- Om een garantieclaim geldend te maken neem contact op met het hieronder vermelde serviceadres. Als de klacht binnen de garantieperiode valt, ontvangt u van ons een retourbon waarmee u uw defecte apparaat gratis naar ons kunt retourneren. Wij verzoeken u de reden van de klacht zo nauwkeurig mogelijk te beschrijven. Valt het defect van het apparaat binnen onze garantieprestatie bezorgen wij u per omgaande een hersteld of nieuw apparaat terug.

Uiteraard staan wij ook tot u dienst om mits betaling van de kosten defecten van het apparaat te verhelpen die buiten de garantieomvang vallen. Te dien einde stuurt u het apparaat aan ons serviceadres op.

Service-hotline / Hotline du service (NL/BE):
+800 4003 4003
(0,00 €/Min.)

E-mailadres / Email du service (NL):
service.NL@scheppach.com

E-mailadres / Email du service (BE):
service.BE@scheppach.com

Serviceadres / Adresse du service (NL/BE):
EURO Elektrowerkzeug- und Maschinen Service
Bürgerbuschweg 20
DE - 51381 Leverkusen

PDF ONLINE
www.lidl-service.com

Op www.lidl-service.com kunt u deze en talloze andere handleidingen, productvideo's en installatiesoftware downloaden.
Met de QR-code komt u direct op de Lidl-Service-pagina (www.lidl-service.com) en kunt u met het invoeren van het artikelnummer (IAN) 339368_2001 uw gebruikshandleiding openen.

Spis treści: Strona:

1. Objaśnienie symboli na urządzeniu 45
2. Wprowadzenie 46
3. Opis urządzenia (rys. 1–19) 46
4. Zakres dostawy 46
5. Użytkowanie zgodne z przeznaczeniem 46
6. Wskazówki dotyczące bezpieczeństwa 47
7. Dane techniczne 49
8. Przed uruchomieniem 49
9. Montaż i obsługa 50
10. Transport 51
11. Wskazówki dotyczące pracy 51
12. Czyszczenie i konserwacja 51
13. Przechowywanie 52
14. Przyłącze elektryczne 52
15. Utylizacja i ponowne wykorzystanie 53
16. Pomoc dotycząca usterek 53
17. Gwarancja 54
18. Deklaracja zgodności 76

PARKSIDE

1. Objaśnienie symboli na urządzeniu

	PL	**OSTRZEŻENIE!** W przypadku nieprzestrzegania występuje zagrożenie życia, niebezpieczeństwo odniesienia obrażeń lub uszkodzenia narzędzia!
	PL	Przed uruchomieniem należy przeczytać niniejszą instrukcję obsługi i przestrzegać wskazówek dotyczących bezpieczeństwa!
	PL	Stosować okulary ochronne.
	PL	Nosić nauszniki ochronne.
	PL	W razie powstania pyłu należy nosić ochronę dróg oddechowych!
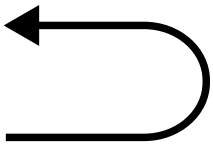	PL	Kierunek biegu taśmy szlifierskiej
	PL	**OSTRZEŻENIE!** Niebezpieczeństwo odniesienia obrażeń! Nie należy sięgać do pracującej tarczy szlifierskiej!
	PL	Kierunek biegu tarczy szlifierskiej

2. Wprowadzenie

Producent:
scheppach
Fabrikation von Holzbearbeitungsmaschinen GmbH
Günzburger Straße 69
D-89335 Ichenhausen

Szanowny Kliencie,
Życzymy dużo satysfakcji i powodzenia podczas pracy z nowym urządzeniem.

Wskazówka:
Zgodnie z obowiązującą ustawą o odpowiedzialności cywilnej za produkt, producent nie odpowiada za szkody powstałe przy tym urządzeniu lub przez to urządzenie w przypadku:
- nieprawidłowej obsługi,
- Nieprzestrzeganie instrukcji obsługi,
- napraw wykonywanych przez osoby trzecie, specjalistów nieautoryzowanych,
- montażu i wymiany nieoryginalnych części zamiennych,
- użytkowania niezgodnego z przeznaczeniem,
- Awarie instalacji elektrycznej w przypadku nieprzestrzegania przepisów elektrycznych oraz postanowień VDE 0100, DIN 57113 / VDE0113.

Przestrzegać:
Przed przystąpieniem do montażu i uruchomienia przeczytać cały tekst instrukcji obsługi.
Instrukcja obsługi ma na celu ułatwienie zapoznania się z urządzeniem i wykorzystania możliwości użytkowania go zgodnie z przeznaczeniem.
Niniejsza instrukcja obsługi zawiera ważne wskazówki dotyczące bezpiecznej, fachowej i ekonomicznej pracy z produktem. Pozwala to uniknąć zagrożeń, obniżyć koszty napraw, skrócić czas przestoju i zwiększyć niezawodność i żywotność produktu.
Dodatkowo oprócz zasad bezpieczeństwa zawartych w niniejszej instrukcji obsługi należy przestrzegać przepisów danego kraju obowiązujących dla eksploatacji urządzenia.
Instrukcję obsługi przechowywać przy urządzeniu, w torebce plastikowej chroniącej przed zanieczyszczeniem i wilgocią. Każda osoba obsługująca musi przeczytać ją przed przystąpieniem do pracy i dokładnie jej przestrzegać.
Przy urządzeniu mogą pracować wyłącznie osoby, które zostały przeszkolone w zakresie użytkowania urządzenia i poinstruowane o związanych z tym zagrożeniach. Przestrzegać ustawowego wieku minimalnego.
Oprócz zawartych tu wskazówek dotyczących bezpieczeństwa oraz specjalnych przepisów obowiązujących w danym kraju, należy przestrzegać ogólnie przyjętych zasad technicznych dotyczących eksploatacji maszyn o tej samej budowie.
Nie ponosimy odpowiedzialności za wypadki ani szkody powstałe wskutek nieprzestrzegania niniejszej instrukcji oraz wskazówek bezpieczeństwa.

3. Opis urządzenia (rys. 1–19)

1 Śruba radełkowa do ustawiania taśmy szlifierskiej
2 Podpórka
3 Napinacz taśmy szlifierskiej
4 dysk szlifierski
5 Włącznik/wyłącznik
6 Ogranicznik poprzeczny
7 stół szlifierski
8 Śruba ustalająca dla stołu szlifierskiego
9 Skala kątowa
10 Króciec odsysający
11 Płyta podstawowa
12 śruba imbusowa
13 taśma szlifierska
14 Szyna ogranicznika
15 Dolna szyba ochronna
16 Śruba dla dolnej szyby ochronnej
17 śruba imbusowa
18 Śruba dla osłony taśmy szlifierskiej
19 Osłona taśmy szlifierskiej
20 Rura nośna

4. Zakres dostawy

- 1 szlifierka taśmowa i płytowa
- 1 ogranicznik poprzeczny
- 1 stół szlifierski
- 1 taśma szlifierska P80 (wstępnie zamontowana)
- 1 tarcza szlifierska P80 (wstępnie zamontowana)
- 1 klucz imbusowy
- 1 Instrukcja obsługi

5. Użytkowanie zgodne z przeznaczeniem

Szlifierka taśmowa i tarczowa służy do szlifowania wszystkich rodzajów drewna, w zależności od wielkości maszyny.
Maszyna odpowiada obowiązującej dyrektywie maszynowej WE.
- Przestrzegać wskazówek producenta dotyczących bezpieczeństwa, pracy i konserwacji oraz wymiarów podanych w rozdziale Dane techniczne.
- Przestrzegać odnośnych przepisów bezpieczeństwa pracy oraz pozostałych, ogólnie uznanych zasad bezpieczeństwa technicznego.
- Użytkowanie, konserwacja i naprawa maszyny są dozwolone wyłącznie dla osób, które zostały wykwalifikowane w tym zakresie i poinformowane o zagrożeniach. Samowolne modyfikacje maszyny wykluczają odpowiedzialność producenta za wynikające stąd szkody.
- Maszynę wolno użytkować wyłącznie z oryginalnym wyposażeniem i narzędziami producenta.
- Każde użycie wykraczające poza wyżej podane jest uważane za niezgodne z przeznaczeniem. Za wynikające stąd szkody producent nie odpowiada; ryzyko ponosi wyłącznie użytkownik.

PARKSIDE

Należy pamiętać, że zgodnie z przeznaczeniem nasze urządzenia nie zostały skonstruowane do użytku komercyjnego, rzemieślniczego lub przemysłowego. Nie ponosimy odpowiedzialności w przypadku, gdy urządzenie jest stosowane w zakładach komercyjnych, rzemieślniczych i przemysłowych oraz do podobnych działalności.

6. Wskazówki dotyczące bezpieczeństwa

Ogólne wskazówki dotyczące bezpieczeństwa dla narzędzi elektrycznych

⚠ **OSTRZEŻENIE! Należy przeczytać wszystkie wskazówki dotyczące bezpieczeństwa i instrukcje oraz przestudiować wszystkie ilustracje i parametry techniczne dostarczone wraz z niniejszym narzędziem elektrycznym.** Zaniedbanie poniższych wskazówek bezpieczeństwa i instrukcji może doprowadzić do porażenia prądem, pożaru i/lub poważnych obrażeń!

Przechowywać na przyszłość wszystkie wskazówki dotyczące bezpieczeństwa i instrukcje.

Używany we wskazówkach dotyczących bezpieczeństwa termin „narzędzie elektryczne" odnosi się do narzędzi elektrycznych zasilanych z sieci (z przewodem sieciowym) lub do narzędzi elektrycznych zasilanych za pomocą akumulatora (bez przewodu sieciowego).

1. Bezpieczeństwo w miejscu pracy

a) **Utrzymywać obszar roboczy w czystości i zapewnić dobre oświetlenie.** Nieporządek lub brak oświetlenia obszaru roboczego może prowadzić do wypadków.
b) **Nie pracować z narzędziem elektrycznym w otoczeniu zagrożonym wybuchem, w którym znajdują się palne płyny, gazy lub pyły.** Narzędzia elektryczne wytwarzają iskry, które mogą spowodować zapłon pyłu lub oparów.
c) **Nie dopuszczać, aby dzieci i inne osoby zbliżały się do obszaru roboczego podczas używania narzędzia elektrycznego.** W chwili nieuwagi można łatwo stracić kontrolę nad narzędziem elektrycznym

2. Bezpieczeństwo elektryczne

a) **Wtyczka przyłączeniowa narzędzia elektrycznego musi pasować do gniazda. Wtyczki nie wolno w żaden sposób modyfikować. Nie używać żadnych przejściówek z uziemionymi narzędziami elektrycznymi.**
Niemodyfikowane wtyczki i odpowiednie gniazda zmniejszają ryzyko porażenia prądem.
b) **Unikać kontaktu fizycznego z uziemionymi powierzchniami, takimi jak rury, grzejniki, piece i lodówki.** Ryzyko porażenia prądem zwiększa się, jeśli ciało użytkownika jest uziemione.
c) **Nie wystawiać narzędzi elektrycznych na deszcz i wilgoć.** Przedostanie się wody do narzędzia elektrycznego zwiększa ryzyko porażenia prądem.
d) **Nie wykorzystywać przewodu przyłączeniowego niezgodnie z przeznaczeniem w celu przenoszenia, zawieszania narzędzia elektrycznego lub w celu wyjęcia wtyczki z gniazda. Przewód przyłączeniowy przechowywać z dala od gorąca, oleju, ostrych krawędzi lub ruchomych części urządzeń.** Uszkodzone lub splątane przewody przełączeniowe zwiększają ryzyko porażenia prądem.
e) **W przypadku pracy z narzędziem elektrycznym na wolnym powietrzu, używać wyłącznie przedłużaczy przeznaczonych również do pracy w warunkach zewnętrznych.** Zastosowanie przedłużacza przystosowanego do warunków zewnętrznych zmniejsza ryzyko porażenia prądem.
f) **Jeżeli użycie narzędzia elektrycznego w wilgotnym otoczeniu jest nieuniknione, używać wyłącznika ochronnego różnicowo prądowego.** Zastosowanie wyłącznika ochronnego prądowego zmniejsza ryzyko porażenia prądem.

3. Bezpieczeństwo osób

a) **Podczas pracy z narzędziem elektrycznym należy być ostrożnym, zwracać uwagę na wykonywane czynności i zachowywać zdrowy rozsądek. Nie używać narzędzia elektrycznego w stanie zmęczenia lub też będąc pod wpływem narkotyków, alkoholu lub leków.** Chwila nieuwagi podczas używania narzędzia elektrycznego może spowodować poważne obrażenia.
b) **Stosować środki ochrony indywidualnej i nosić zawsze okulary ochronne.** Stosowanie środków ochrony indywidualnej, jak maska przeciwpyłowa, antypoślizgowe obuwie ochronne, kask lub nauszniki ochronne, w zależności od rodzaju i zastosowania narzędzia elektrycznego, zmniejsza ryzyko odniesienia obrażeń.
c) **Nie dopuszczać do niezamierzonego uruchomienia. Przed podłączeniem do zasilania i/lub akumulatora, podnoszeniem lub przenoszeniem upewnić się, że narzędzie elektryczne jest wyłączone.** Trzymanie palca na włączniku podczas przenoszenia narzędzia elektrycznego lub podłączanie włączonego narzędzia elektrycznego do zasilania może prowadzić do wypadków.
d) **Przed włączeniem narzędzia elektrycznego usunąć narzędzia nastawcze lub klucze płaskie.** Narzędzie lub klucz znajdujące się w obracającej się części narzędzia elektrycznego może prowadzić do powstania obrażeń.
e) **Unikać nietypowej pozycji ciała. Zadbać o stabilną pozycję i zachowanie równowagi w każdej chwili.** Pozwala to na lepszą kontrolę narzędzia elektrycznego w niespodziewanych sytuacjach.
f) **Nosić odpowiednią odzież. Podczas pracy nie nosić luźnej odzieży i biżuterii. Włosy i odzież trzymać z dala od części ruchomych.** Luźna odzież, biżuteria lub długie włosy mogą zostać pochwycone przez części ruchome.

g) **Jeżeli istnieje możliwość zamontowania urządzeń odsysających i odpylających, należy je podłączyć i prawidłowo używać.** Zastosowanie odsysania pyłu może zmniejszyć zagrożenia spowodowane przez pył.

h) **Przestrzegamy przed złudnym poczuciem bezpieczeństwa i ignorowaniem zasad bezpieczeństwa dla elektronarzędzi, również gdy użytkownik w wyniku wielokrotnego użycia jest zaznajomiony z obsługą elektronarzędzia.** Brak czujności może w ułamku sekundy doprowadzić do powstania ciężkich obrażeń.

4. Zastosowanie i obsługa narzędzia elektrycznego

a) **Nie przeciążać narzędzia elektrycznego. Używać narzędzia elektrycznego przeznaczonego do danej pracy.** Odpowiednie narzędzie elektryczne umożliwia lepszą i bezpieczniejszą pracę w podanym zakresie mocy.

b) **Nie używać narzędzia elektrycznego, którego włącznik jest uszkodzony.** Narzędzie elektryczne, którego nie da się już włączać lub wyłączać, jest niebezpieczne i musi zostać naprawione.

c) **Przed rozpoczęciem ustawień, wymianą osprzętu lub odłożeniem elektronarzędzia należy wyjąć wtyczkę z gniazda i/lub usunąć wyjmowany akumulator.** Ten środek ostrożności ogranicza ryzyko niezamierzonego uruchomienia narzędzia elektrycznego.

d) **Nieużywane narzędzia elektryczne przechowywać poza zasięgiem dzieci. Nie zezwalać na używanie narzędzia elektrycznego osobom, które nie są z nim obeznane lub nie przeczytały niniejszych instrukcji.** Narzędzia elektryczne stanowią zagrożenie, jeśli są używane przez niedoświadczone osoby.

e) **Należy dbać należycie o narzędzia elektryczne i osprzęt. Kontrolować, czy części ruchome działają prawidłowo i nie zacinają się, czy części nie są pęknięte lub uszkodzone w sposób wpływający negatywnie na działanie narzędzia elektrycznego. Przed zastosowaniem narzędzia elektrycznego zapewnić naprawę uszkodzonych części.** Wiele wypadków jest spowodowanych nieprawidłową konserwacją narzędzi elektrycznych.

f) **Narzędzia tnące muszą być ostre i utrzymywane w stanie czystości.** Starannie konserwowane narzędzia tnące z krawędziami tnącymi rzadziej się zacinają i są łatwiejsze w obsłudze.

g) **Używać narzędzi elektrycznych, akcesoriów, narzędzi roboczych itd. zgodnie z niniejszymi instrukcjami. Uwzględnić warunki pracy i wykonywane czynności.** Używanie narzędzia elektrycznego do zastosowań innych, niż przewidziane, może prowadzić do niebezpiecznych sytuacji.

h) **Uchwyty i powierzchnie chwytowe utrzymywać w stanie suchym, czystym i wolnym od oleju i smaru.** Śliskie uchwyty i powierzchnie chwytowe nie pozwalają na bezpieczne trzymanie elektronarzędzia i kontrolę nad nim w nieoczekiwanych sytuacjach.

5. Serwis

a) **Naprawę urządzenia może wykonywać wyłącznie wykwalifikowany personel i tylko przy użyciu oryginalnych części zamiennych.** Zapewnia to bezpieczeństwo dalszej pracy narzędzia elektrycznego.

⚠ **OSTRZEŻENIE!** Niniejsze narzędzie elektryczne wytwarza podczas pracy pole elektromagnetyczne. Pole to może w pewnych okolicznościach wpływać negatywnie na aktywne lub pasywne implanty medyczne. W celu zmniejszenia ryzyka poważnych lub śmiertelnych obrażeń, osobom z implantami medycznymi przed użyciem narzędzia elektrycznego zalecamy konsultację z lekarzem i producentem.

Dodatkowe wskazówki dotyczące bezpieczeństwa dla szlifierek taśmowych i płytowych

⚠ **OSTRZEŻENIE!** Nie używać maszyny przed jej całkowitym zmontowaniem i zainstalowaniem, zgodnym z instrukcjami.

- Jeśli nie zna się obsługi szlifierki, należy zażądać poinstruowania przez kierownika, nauczyciela lub innego wykwalifikowanego pracownika.
- Uwaga: Niniejsza maszyna została zaprojektowana tylko szlifowania drewna i materiałów drewnopochodnych. Szlifowanie innych materiałów może wywołać pożar, spowodować obrażenia lub uszkodzenia wyrobu.
- Należy zawsze używać okularów ochronnych.
- Niniejsza maszyna jest przeznaczona wyłącznie do pracy wewnątrz.
- Ważne: Maszynę montować i używać tylko na poziomych powierzchniach. Montaż na powierzchni skośnej może spowodować uszkodzenie silnika.
- Jeśli istnieje obawa, że maszyna podczas pracy, szczególnie podczas szlifowania długich lub ciężkich przedmiotów mogłaby się przewrócić lub przemieścić, należy ją pewnie połączyć z powierzchnią nośną.
- Upewnić się, że taśma szlifierska pracuje we właściwym kierunku. Proszę zwrócić uwagę na strzałki z tyłu taśmy.
- Upewnić się, że taśma szlifierska jest prawidłowo prowadzona, aby nie mogła zwijać się z kół pasowych napędu.
- Upewnić się, że taśma szlifierska nie jest zaplątana lub poluzowana.
- Mocno przytrzymywać obrabiany przedmiot podczas szlifowania.
- Podczas pracy szlifierki taśmowej w pozycji poziomej należy zawsze używać ogranicznika.
- Podczas używania szlifierki tarczowej należy zawsze mocno trzymać przedmiot obrabiany na stole.
- Przedmiot obrabiany należy zawsze trzymać przy dolnej stronie tarczy szlifierskiej, aby dobrze leżał na stole. Użycie strony tarczy szlifierskiej, która biegnie do góry, może spowodować wyrzucenie przedmiotu obrabianego, a tym samym stanowić zagrożenie dla osób.
- Zawsze należy zachować minimalną odległość około 1,6 mm lub mniejszą pomiędzy stołem lub ogranicznikiem a taśmą szlifierską lub tarczą szlifierską.
- Podczas szlifowania nie używać rękawic i obrabianych przedmiotów nie trzymać przez szmatę.

PARKSIDE

- Szlifować zgodnie z wielkością usłojenia drewna.
- Nigdy nie szlifować przedmiotów, które są zbyt małe, aby można je było bezpiecznie obsługiwać.
- Unikać nieodpowiednich ruchów rąk, wskutek których mogłoby dojść do kontaktu z taśmą szlifierską lub tarczą szlifierską.
- Przy obrabianiu większych przedmiotów używać dodatkowej podpory o wysokości stołu.
- Nigdy nie szlifować niepodpartych przedmiotów. Obrabiany przedmiot oprzeć na stole lub o ogranicznik; wyjątkiem są przedmioty zakrzywione przy zewnętrznej stronie tarczy szlifierskiej.
- Przed włączeniem maszyny sprzątnąć ze stołu, ogranicznika lub taśmy szlifierskiej odpady i inne przedmioty.
- Nie wyrównywać ani nie montować nic na stole, jeśli szlifierka pracuje.
- Wyłączyć maszynę i wyjąć wtyczkę z gniazda podczas instalowania lub demontażu akcesoriów.
- Nigdy nie opuszczać obszaru roboczego narzędzia, jeśli jest ono włączone lub jeśli jeszcze całkowicie się nie zatrzymało.
- Należy zawsze umieszczać przedmiot obrabiany na stole szlifierskim lub mocować go na ograniczniku szlifowania. Zakrzywione narzędzia podczas szlifowania talerzem szlifierskim pewnie ułożyć na stole.

Ryzyka szczątkowe

Maszyna została skonstruowana zgodnie z najnowszym stanem techniki i uznanymi zasadami techniki bezpieczeństwa. Jednak podczas pracy mogą się pojawić poszczególne ryzyka szczątkowe.

- Niebezpieczeństwo obrażeń palców i dłoni ze strony obracającej się tarczy szlifierskiej w przypadku nieprawidłowego prowadzenia lub ułożenia obrabianego narzędzia.
- Niebezpieczeństwo obrażeń w wyniku wyrzuconych narzędzi w przypadku nieprawidłowego ich zamocowania lub prowadzenia.
- Zagrożenie spowodowane prądem podczas stosowania nieprawidłowych, elektrycznych przewodów przyłączeniowych.
- Ponadto, pomimo wszelkich podjętych kroków, mogą się pojawić ukryte ryzyka szczątkowe.
- Ryzyka szczątkowe można zminimalizować przestrzegając rozdziału „Wskazówki bezpieczeństwa" oraz „Użytkowanie zgodne z przeznaczeniem", jak i całej instrukcji obsługi.

7. Dane techniczne

Silnik ..... 230–240 V~/50 Hz
pobór mocy ..... 370 W
Wymiary montażowe dł. x szer. x wys.. 460 x 360 x 280 mm
Ø podkładki ..... 150 mm
Obroty podkładki ..... 2850 min^{-1}
Wymiary taśmy szlifierskiej ..... 915 x 100 mm
Prędkość taśmy szlifierskiej ..... 7,5 m/s
pozycja pochyła ..... 0 °–90 °
Wymiary stołu ..... 225 x 160 mm
Pozycja pochyła stołu ..... 0 °–45 °
Waga ..... ok. 16 kg

Zastrzega się zmiany techniczne

Wartości hałasu i drgań zostały ustalone zgodnie z EN 62841-1.
Poziom ciśnienia akustycznego L_{pA}
Nieobciążony ..... 80,4 dB(A)
Obciążony ..... 82,2 dB(A)
Niepewność K_{pA} ..... 3 dB
Poziom ciśnienia akustycznego L_{WA}
Nieobciążony ..... 88,7 dB(A)
Obciążony ..... 89,4 dB(A)
Niepewność K_{WA} ..... 3 dB

Nosić nauszniki ochronne.
Hałas może powodować utratę słuchu. Łączna wartość emisji drgań (suma wektorowa trzech kierunków) określona zgodnie z EN 62841-1.

Podana łączna wartość emisji drgań i podana wartość emisji hałasu zostały zmierzone zgodnie ze znormalizowaną metodą badania i mogą być wykorzystane do porównania jednego narzędzia elektrycznego z innym.
Podana łączna wartość drgań i wartość emisji hałasu może być również wykorzystana do oszacowania obciążenia.

Wskazówka:
- W trakcie rzeczywistego użytkowania narzędzia elektrycznego wartości emisji drgań i hałasu mogą różnić się od podanych wartości, w zależności od rodzaju i sposobu zastosowania narzędzia elektrycznego, a w szczególności rodzaju przedmiotu obrabianego.
- Konieczne jest określenie środków bezpieczeństwa dla ochrony operatora na podstawie oszacowania narażenia na drgania w rzeczywistych warunkach użytkowania (z uwzględnieniem wszystkich części cyklu pracy, na przykład okresów, w których narzędzie elektryczne jest wyłączone i okresów, w których jest włączone, ale pracuje bez obciążenia).

8. Przed uruchomieniem

8.1 Rozpakowanie

- Otworzyć opakowanie i wyjąć ostrożnie urządzenie.
- Usunąć materiał opakowaniowy oraz zabezpieczenia opakowania transportowe (jeśli występują).
- Sprawdzić, czy zakres dostawy jest kompletny.
- Sprawdzić urządzenie i elementy wyposażenia pod kątem uszkodzeń transportowych.

- W miarę możliwości zachować opakowanie do zakończenia okresu gwarancyjnego.

NIEBEZPIECZEŃSTWO

Urządzenie i materiały opakowaniowe nie mogą służyć jako zabawka dla dzieci! Dzieciom nie wolno bawić się workami z tworzywa sztucznego, foliami i drobnymi elementami! Istnieje niebezpieczeństwo połknięcia i uduszenia!

8.2 Wskazówki ogólne

- Przed podłączeniem do sieci upewnić się, że dane na tabliczce identyfikacyjnej są zgodne z parametrami sieci.

OSTRZEŻENIE

Przed przystąpieniem do wykonywania ustawień przy urządzeniu zawsze wyciągać wtyczkę sieciową.

- Przed uruchomieniem należy prawidłowo zamontować wszystkie osłony i urządzenia zabezpieczające.
- Taśma szlifierska (13) i dysk szlifierski (4) muszą być w stanie swobodnie się poruszać.
- W przypadku obrobionego drewna zwracać uwagę na elementy obce, jak np. gwoździe lub śruby, itp.
- Przed uruchomieniem włącznika/wyłącznika (5) upewnić się, czy papier ścierny jest zamontowany w prawidłowy sposób, a elementy ruchome swobodnie się poruszają.

9. Montaż i obsługa

9.1 Montaż (rys. 1–4)

- Zamontować stół szlifierski (7) i zabezpieczyć go śrubą ustalającą (8) (rys. 2, 3). Stół szlifierski (7) można płynnie regulować w zakresie od 0° do 45° za pomocą skali kątowej (9) i śruby ustalającej (8).
  Regulowany ogranicznik poprzeczny (6) zapewnia bezpieczne prowadzenie przedmiotu obrabianego. Uwaga! Dysk szlifierski (4) musi być w stanie swobodnie się poruszać. Odległość między stołem szlifierskim (7) a dyskiem szlifierskim (4) nie może jednak przekraczać 1,6 mm.
- Umieścić szynę ogranicznika (14) i zamocować ją za pomocą śrub imbusowych (17) (rys. 4). Uwaga! Taśma szlifierska (13) musi być w stanie swobodnie się poruszać.

9.2 Wymiana taśmy szlifierskiej (rys. 5–8)

- Wyciągnąć wtyczkę sieciową.
- Odkręcić śrubę imbusową (12).
- Usunąć śruby (18).
- Zdjąć osłonę taśmy szlifierskiej (19).
- Napinacz taśmy szlifierskiej (3) przesunąć w prawo, aby poluzować taśmę (13).
- Zdjąć do tyłu taśmę szlifierską (13).
- Nową taśmę montuje się w odwrotnej kolejności. Uwaga! Zwracać uwagę na kierunek ruchu: jest on zaznaczony na obudowie i po wewnętrznej stronie taśmy szlifierskiej!

9.3 Ustawianie taśmy szlifierskiej

- Wyciągnąć wtyczkę sieciową.
- Powoli ręką przesunąć taśmę szlifierską (13) w kierunku jej poruszania się.
- Taśma szlifierska (13) musi poruszać się na środku powierzchni szlifującej. Jeśli tak nie jest, można to wyregulować śrubą radełkową (1).

9.4 Przestawienie pozycji szlifowania taśmy szlifierskiej (rys. 9–11)

- Poluzować śrubę imbusową (12).
- Przesunąć taśmę szlifierską (13) w górę do żądanej pozycji.
- Ponownie dokręcić śrubę imbusową (12) w celu ustalenia tej pozycji.
- W tej pozycji można wykorzystać stół szlifierski (7) do podparcia przedmiotu obrabianego. W tym celu należy najpierw poluzować dwie śruby imbusowe (17), a następnie zdjąć szynę ogranicznika (14). Stół szlifierski (7) można teraz wcisnąć w otwór rury nośnej (20) i zamocować śrubą ustalającą (8).

9.5 Wymienić papier ścierny na dysku szlifierskim (rys. 12)

Zdemontować dolną osłonę tarczy (15) poprzez wykręcenie 2 śrub (16). Zdjąć papier ścierny z dysku szlifierskiego (4) i założyć nowy (rzep).

9.6 Zastosowanie jako maszyna stacjonarna

Jeśli maszyna ma być używana przez dłuższy czas, zaleca się jej zamontowanie na stole warsztatowym.

- Zaznaczyć w tym celu otwory do wiercenia: Ustawić szlifierkę w pozycji, w której ma być zamontowana później. Narysować na stole roboczym położenie otworów, które mają zostać wywiercone.
- Nawiercić otwory w stole.
- Szlifierkę ustawić nad otworami i zamocować ją od góry odpowiednimi śrubami do stołu.
- Od dołu zakłada się podkładki i stosuje odpowiednie sześciokątne nakrętki.

9.7 Zastosowanie jako maszyna przenośna

Jeśli maszyna ma być używana jako sprzęt przenośny, korzystnie będzie zamontować ją na płycie głównej. Płytę można potem zamocować do każdego stołu warsztatowego.

Płyta powinna mieć grubość co najmniej 19 mm i być odpowiednio większa niż sama szlifierka, aby było miejsce dla zacisków.

- Zaznaczyć miejsca pod otwory na płycie.
- Dalej postępować według 3 ostatnich kroków z punktu „Zastosowanie jako maszyna stacjonarna".

Wskazówka: Uważać na odpowiednią długość śrub. Wkręty Spax nie mogą wystawać, aby nie uszkodzić podłoża. Natomiast śruby sześciokątne muszą wystawać, aby można było założyć podkładki i nakrętki sześciokątne.

9.8 Włącznik/wyłącznik (5) (rys. 13)

- Szlifierkę włącza się zielonym przyciskiem „1".
- Aby maszynę wyłączyć, należy nacisnąć czerwony przycisk „0".

Ostrzeżenie: Aby włączyć czy wyłączyć szlifierkę nigdy nie wolno sięgać ponad nią do wyłącznika! Niebezpieczeństwo odniesienia obrażeń!

PARKSIDE

9.9 Szlifowanie

- Zawsze mocno przytrzymywać obrabiany przedmiot podczas szlifowania.
- Nie naciskać go mocno.
- Podczas szlifowania przedmiot obrabiany powinien być przesuwany tam i z powrotem na taśmie szlifierskiej (13) lub dysku szlifierskim (4). Dzięki temu papier ścierny nie zużywa się z jednej strony.
- Ważne! Drewniane elementy należy szlifować zgodnie z układem słoi, aby nie dopuścić do powstawania drzazg. Uwaga! Jeżeli dyski szlifierskie (4) lub taśma szlifierska (13) zakleszczą się podczas pracy, należy usunąć przedmiot obrabiany i odczekać, aż urządzenie ponownie osiągnie maksymalną prędkość obrotową.

9.10 Przyłącze odsysania pyłu

Maszyna jest wyposażona w króciec odsysający (10).

Przy pracy z bardzo zapylonymi materiałami należy podłączyć odsysanie pyłu.

Uwaga: Podczas obróbki metali nie wolno podłączać odsysania pyłu.

10. Transport

Aby przenieść narzędzie elektryczne, należy wyjąć wtyczkę urządzenia z sieci prądowe i umieścić je w innym wyznaczonym miejscu.

11. Wskazówki dotyczące pracy

11.1 Fazowanie i szlifowanie krawędzi (rys. 14)

Stół roboczy można przestawiać bezstopniowo w zakresie od 0° do 45°.

- W tym celu poluzować śrubę ustalającą (8).
- Ustawić stół roboczy pod żądanym kątem. Uwaga: Stół roboczy nigdy nie powinien znajdować się w odległości większej niż 1,6 mm od dysku szlifierskiego (4), nawet przy nachyleniu!
- Dokręcić śrubę ustalającą (8).

11.2 Szlifowanie powierzchni czołowych za pomocą ogranicznika poprzecznego (rys. 15a, 15b)

Dostarczony ogranicznik poprzeczny (6) ułatwia precyzyjne szlifowanie. Ogranicznik poprzeczny (6) może być używany do ustawiania kątów szlifowania oprócz nachylenia stołu szlifierskiego (7). Zaleca się jego stosowanie przy szlifowaniu (krótkich) powierzchni czołowych.

Wskazówka: Przedmiot obrabiany należy zawsze przesuwać od lewej strony do środka tarczy szlifierskiej, nigdy poza nią! Niebezpieczeństwo odniesienia obrażeń ciała na skutek wyrzucenia przedmiotu obrabianego!

11.3 Szlifowanie poziome i pionowe (rys. 9–11, 16)

Państwa szlifierka może być używana poziomo i pionowo. Stół roboczy może być używany do obu zastosowań.

- Poluzować śrubę imbusową (12).
- Przesunąć taśmę szlifierską (13) w górę do żądanej pozycji.
- Ponownie dokręcić śrubę imbusową (12) w celu ustalenia tej pozycji.
- W tej pozycji można wykorzystać stół szlifierski (7) do podparcia przedmiotu obrabianego. W tym celu należy najpierw poluzować dwie śruby imbusowe (17), a następnie zdjąć szynę ogranicznika (14). Stół szlifierski (7) można teraz wcisnąć w otwór rury nośnej (20) i zamocować śrubą ustalającą (8).

Wskazówka: Szlifować długie przedmioty obrabiane w pozycji pionowej, przesuwając je równomiernie nad taśmą szlifierską (13).

11.4 Szlifowanie powierzchni taśmą szlifierską (rys. 17)

- Przytrzymać mocno przedmiot obrabiany (W). Uważać na palce! Niebezpieczeństwo odniesienia obrażeń!
- Przedmiot obrabiany prowadzić równomiernie po taśmie szlifierskiej (13), dociskając go do szyny ogranicznika (14). Uwaga: Przy szlifowaniu szczególnie cienkich i długich elementów zalecana jest szczególna ostrożność (ewent. nawet rezygnacja z szyny ogranicznika (14)). Docisk nie może być zbyt silny, aby zeszlifowany materiał mógł być odprowadzany przez taśmę szlifierską (13).

11.5 Szlifowanie krzywych wklęsłych (rys. 18)

Ostrzeżenie: Nie wolno szlifować powierzchni czołowych prostych przedmiotów obrabianych na wale napędowym (R)! Przedmiot obrabiany (W) może zostać wyrzucony. Niebezpieczeństwo odniesienia obrażeń!

Krzywe wklęsłe szlifować zawsze na taśmie szlifierskiej (13) na wale napędowym.

- Przytrzymać obrabiany przedmiot. Uważać na palce! Niebezpieczeństwo odniesienia obrażeń!
- Prowadzić przedmiot obrabiany równomiernie na taśmie szlifierskiej (13). Uwaga: Przy szlifowaniu szczególnie cienkich lub długich materiałów wymagana jest szczególna ostrożność.

11.6 Szlifowanie krzywych wypukłych (rys. 19)

Krzywe wypukłe należy szlifować na tarczy szlifierskiej, prowadząc przedmiot obrabiany (W) od lewej krawędzi do środka tarczy.

- Przytrzymać obrabiany przedmiot. Uważać na palce! Niebezpieczeństwo odniesienia obrażeń!
- Docisnąć przedmiot obrabiany równomiernie do tarczy szlifierskiej, przesuwając go od lewej strony do środka tarczy.

Ostrzeżenie: Nigdy nie szlifować krzywych wklęsłych po prawej stronie tarczy szlifierskiej! Przedmiot obrabiany może zostać wyrzucony! Niebezpieczeństwo odniesienia obrażeń!

12. Czyszczenie i konserwacja

Ostrzeżenie! Przed rozpoczęciem wszelkich prac związanych z ustawianiem, obsługą techniczną i naprawą wyciągnąć wtyczkę sieciową!

12.1 Ogólne działania konserwujące

Od czasu do czasu przecierać maszynę ściereczką, by usunąć wióry i pył. W celu wydłużenia żywotności narzędzia naoliwić elementy obrotowe raz w miesiącu. Nie oliwić silnika.

Nie używać żadnych żrących środków do czyszczenia tworzywa sztucznego.

12.2 Ogólne wskazówki dotyczące konserwacji

Po każdym użyciu szlifierkę należy dokładnie oczyścić. Wszystkie ruchome części należy regularnie smarować.

12.3 Czyszczenie

W szlifierce taśmowej i tarczowej może zbierać się kurz. Regularnie sprawdzać (najlepiej po każdym zastosowaniu) i usuwać kurz, np. przedmuchując go lub ostrożnie używając sprężonego powietrza.

12.4 Informacje serwisowe

Należy pamiętać, że w przypadku tego produktu poniższe części podlegają naturalnemu zużyciu lub zużyciu uwarunkowanemu użytkowaniem, bądź są potrzebne jako materiały zużywalne.
Części zużywalne*: Materiał ścierny, Pasek zębaty

* opcjonalnie w zakresie dostawy!

12.5 Dostępny osprzęt

- Taśma szlifierska dł. 915 x szer. 100 mm, 3 sztuki każda:
  K 240 – numer artykułu: 7903306602
  K 120 – numer artykułu: 88000212
  K 180 – numer artykułu: 88000221
  K 80 – numer artykułu: 88000211
- Papier ścierny Ø 150 mm, 10 sztuk każdy:
  K 80 – numer artykułu: 88000208
  K 120 – numer artykułu: 88000209
  K 180 – numer artykułu: 88000220
  K 240 – numer artykułu: 7903306601
- Zestaw szlifierski 12-częściowy – numer artykułu: 7903302601
  składający się z:
  każdy 3 x ziarnistość papieru ściernego 80/120/180
  każdy 1 x taśma szlifierska ziarnistość 80/120/180
- Okulary ochronne – numer artykułu: 7909601701

13. Przechowywanie

Urządzenie i jego wyposażenie przechowywać w miejscu zaciemnionym, suchym i zabezpieczonym przed mrozem oraz niedostępnym dla dzieci. Optymalna temperatura przechowywania wynosi od 5 do 30°C.
W przypadku korzystania z urządzenia w trybie stacjonarnym, po użyciu należy je przykryć, aby chronić je przed kurzem lub wilgocią.
W przypadku używania urządzenia w ruchu, po użyciu należy je przechowywać w oryginalnym opakowaniu.
Zachować instrukcję obsługi urządzenia elektrycznego.

14. Przyłącze elektryczne

Zainstalowany silnik elektryczny jest gotowy do eksploatacji. Przyłącze odpowiada właściwym przepisom VDE (Związek Elektryków Niemieckich) oraz normom DIN. Przyłącze sieciowe udostępniane przez klienta oraz przedłużacz muszą być zgodne z powyższymi przepisami.

14.1 Uszkodzony elektryczny przewód przyłączeniowy

Na przewodach elektrycznych powstają często uszkodzenia izolacji.
Przyczyną może być:
- Ściskanie, w przypadku gdy przewody są prowadzone przez okna lub szczeliny w drzwiach.
- Zagięcia, w przypadku nieprawidłowego zamocowania lub prowadzenia przewodów.
- Przecięcia, w przypadku najeżdżania na przewody.
- Uszkodzenia izolacji, w przypadku wyrywania z gniazdka naściennego.
- Pęknięcia, spowodowane starzeniem się izolacji.

Uszkodzonych przewodów elektrycznych nie wolno używać - ze względu na uszkodzenie izolacji zagrażają życiu.
Przewody elektryczne należy regularnie kontrolować pod kątem uszkodzeń. Należy upewnić się, że urządzenie nie jest podłączone do zasilania podczas prac kontrolnych.
Przewody elektryczne muszą odpowiadać właściwym przepisom VDE (Związek Elektryków Niemieckich) oraz normom DIN. Stosować wyłącznie przewody elektryczne tym samym oznaczeniem.
Przestrzegać informacji znajdującej się na oznaczeniu typu umieszczonym na przewodzie.

Wskazówki dotyczące bezpieczeństwa odnoszące się do wymiany uszkodzonych przewodów przyłączeniowych do sieci

TypY

Jeżeli wymagana jest wymiana przewodu przyłączeniowego, należy zlecić jego wymianę przez producenta lub jego przedstawiciela, aby uniknąć zagrożeń dla bezpieczeństwa.

14.2 Silnik prądu przemiennego

- Napięcie sieciowe musi wynosić 230–240 V~.
- Przedłużacze o długości 25 m muszą posiadać przekrój wynoszący 1,5 milimetra kwadratowego.

Podłączanie oraz naprawy wyposażenia elektrycznego mogą być przeprowadzane przez wykwalifikowanego elektryka.

W przypadku pytań proszę o podanie następujących danych:
- Rodzaj prądu silnika
- Dane z tabliczki znamionowej maszyny
- Dane z tabliczki znamionowej silnika

PARKSIDE

15. Utylizacja i ponowne wykorzystanie

Urządzenie znajduje się w opakowaniu chroniącym przed uszkodzeniami transportowymi. Opakowanie jest materiałem surowcowym, który nadaje się do ponownego wykorzystania i można wprowadzić go do obiegu surowców.
Urządzenie i jego wyposażenie są wykonane z różnych materiałów, np. metalu i tworzyw sztucznych. Uszkodzone elementy dostarczyć do punktu zbiorczego odpadów specjalnych. Zasięgnąć informacji w specjalistycznym punkcie sprzedaży lub w zarządzie gminy!

Opakowanie jest wykonane z materiałów przyjaznych dla środowiska, które można utylizować w miejscowych punktach zajmujących się recyklingiem.

Informacji o możliwościach utylizacji starych urządzeń można zasięgnąć w urzędzie miasta lub gminy.

Zużytego sprzętu nie wolno wyrzucać wraz z odpadami domowymi!

Symbol ten oznacza, że zgodnie z dyrektywą w sprawie zużytego sprzętu elektrycznego i elektronicznego (2012/19/UE) oraz przepisami krajowymi niniejszego produktu nie wolno utylizować wraz z odpadami domowymi. Produkt ten należy przekazać do przeznaczonego do tego celu punktu zbiórki. Można to zrobić np. poprzez zwrot przy zakupie podobnego produktu lub przekazanie do autoryzowanego punktu zbiórki zajmującego się recyklingiem zużytego sprzętu elektrycznego i elektronicznego. Nieprawidłowe obchodzenie się z zużytym sprzętem może mieć negatywny wpływ na środowisko i zdrowie ludzkie ze względu na potencjalnie niebezpieczne materiały, które często znajdują się w zużytym sprzęcie elektrycznym i elektronicznym. Poprzez prawidłową utylizację tego produktu przyczyniają się Państwo także do efektywnego wykorzystania zasobów naturalnych. Informacje dotyczące punktów zbiórki zużytego sprzętu można otrzymać w urzędzie miasta, od podmiotu publiczno-prawnego zajmującego się utylizacją, autoryzowanej jednostki odpowiedzialnej za utylizację zużytego sprzętu elektrycznego i elektronicznego lub w firmie obsługującej wywóz śmieci w Państwa miejscu zamieszkania.

16. Pomoc dotycząca usterek

Usterka	Możliwa przyczyna	Środek zaradczy
Silnik nie włącza się	Uszkodzony włącznik/wyłącznik	Przed użyciem szlifierki wymienić wszystkie uszkodzone części. Skontaktować się z lokalnym centrum serwisowym lub autoryzowanym warsztatem. Każda próba naprawy może powodować zagrożenie, jeśli nie jest wykonywana przez wykwalifikowanego specjalistę.
	Uszkodzony przewód włącznika/wyłącznika	
	Uszkodzony przekaźnik włącznika/wyłącznika	
Maszyna zwalnia podczas pracy	Za duży nacisk na obrabiany przedmiot.	Nie naciskać go zbyt mocno.
Taśma szlifierska zsuwa się z kół napędowych.	Nie porusza się prosto.	Wyregulować tor poruszania się taśmy.
Drewno przypala się w trakcie szlifowania.	Tarcza lub taśma szlifierska są pokryte smarem.	Wymienić taśmę lub podkładkę.
	Zbyt duży nacisk był wywierany na przedmiot obrabiany.	Zmniejszyć nacisk na obrabiany przedmiot.

17. Gwarancja

Drodzy Klienci,

Wszystkie nasze produkty przechodzą przez rygorystyczną kontrolę jakości, aby zapewnić, że dotrą do Państwa w idealnym stanie. W mało prawdopodobnej sytuacji wystąpienia usterki w Państwa urządzeniu, proszę skontaktować się z naszym działem serwisu pod adresem podanym w niniejszej karcie gwarancyjnej. Oczywiście, jeśli wolelibyście Państwo do nas zadzwonić, jesteśmy również gotowi zaoferować pomoc pod numerem telefonu serwisu wydrukowanym poniżej. Proszę zwrócić uwagę na następujące warunki gwarancyjne, jakich należy przestrzegać w celu zgłaszania roszczeń gwarancyjnych:

- Te warunki gwarancji dotyczą dodatkowych uprawnień gwarancyjnych i w żadnym stopniu nie ograniczają Państwa praw ustawowych. Niniejsza gwarancja jest oferowana bezpłatnie.
- Nasza gwarancja obejmuje jedynie problemy wynikające z wad materiałowych lub wad wykonania i ogranicza się do usunięcia tych wad lub wymiany urządzenia. Proszę zwrócić uwagę, że nasze urządzenia nie są przeznaczone do użytkowania w zastosowaniach komercyjnych, handlowych lub przemysłowych. W związku z powyższym, gwarancja traci ważność, jeśli urządzenie zostanie wykorzystane w zastosowaniach komercyjnych, handlowych lub przemysłowych lub w innych równoważnych zastosowaniach. Gwarancja nie obejmuje również następujących kwestii: odszkodowanie za uszkodzenia w transporcie, uszkodzenia spowodowane nieprzestrzeganiem instrukcji instalacji/montażu lub uszkodzenia spowodowane niefachową instalacją, nieprzestrzeganiem instrukcji obsługi (np. podłączenie do błędnego napięcia lub natężenia sieciowego), błędnym lub nieodpowiednim użytkowaniem (np. przeciążenie urządzenia lub użycie niezatwierdzonych narzędzi lub akcesoriów), nieprzestrzeganiem przepisów konserwacji lub bezpieczeństwa, przedostaniem się ciał obcych do urządzenia (np. piasek, kamienie lub pył), rezultaty użycia siły lub zewnętrznych czynników (np. uszkodzenie spowodowane upuszczeniem urządzenia) i normalne zużycie wynikające z poprawnego użytkowania urządzenia.

Każda próba ingerencji w urządzenie lub jego modyfikacji skutkuje unieważnieniem gwarancji.

- Gwarancja obowiązuje przez 3 lata od dnia zakupu urządzenia. Roszczenia gwarancyjne należy składać przed upływem okresu gwarancji w okresie dwóch tygodni od zauważenia wady. Roszczenia gwarancyjne składane po upływie okresu gwarancji nie będą przyjmowane. Wraz z wymianą urządzenia lub jego części składowych rozpoczyna się ponownie okres gwarancyjny zgodnie z art. 581§1 Kodeksu Cywilnego. Dotyczy to również korzystania z serwisu na miejscu.
- W celu zgłoszenia roszczenia gwarancyjnego należy skorzystać z podanego poniżej adresu serwisu. Jeżeli reklamacja zostanie złożona w okresie objętym gwarancją, udostępnimy Państwu formularz zwrotu, który umożliwi bezpłatne odesłanie uszkodzonego urządzenia. Bardzo pomoże nam jak najbardziej szczegółowe opisanie przez Państwa charakteru problemu. Jeśli wada jest objęta gwarancją, urządzenie zostanie albo niezwłocznie naprawione i przekazane Państwu albo prześlemy Państwu nowe urządzenie.

Oczywiście z przyjemnością oferujemy także usługę odpłatnej naprawy wad, które nie są objęte zakresem niniejszej gwarancji, a także usługi pogwarancyjnej naprawy urządzeń. Aby skorzystać z takich usług, proszę przesłać urządzenie na adres naszego serwisu.

Infolinia serwisu (PL):
+800 4003 4003
(0,00 €/Min.)

Adres e-mail (PL):
service.PL@scheppach.com

Adres serwisu (PL):
Arconet Sp. Z o.o
ul.Grobelnego 4
PL - 05-300 Minsk Mazowiecki

PDF ONLINE
www.lidl-service.com

Na stronie www.lidl-service.com można pobrać ten oraz wiele innych podręczników, filmów produktowych oraz programów instalacyjnych.
Za pomocą kodu QR przechodzi się bezpośrednio do strony serwisu Lidl (www.lidl-service.com), a po wpisaniu numeru artykułu (IAN) 339368_2001 można pobrać instrukcję obsługi.

Obsah: Strana:

1. Vysvětlení symbolů na přístroji 56
2. Úvod 57
3. Popis přístroje (obr. 1–19) 57
4. Rozsah dodávky 57
5. Použití v souladu s určením 57
6. Bezpečnostní pokyny 58
7. Technické údaje 60
8. Před uvedením do provozu 60
9. Montáž a obsluha 60
10. Přeprava 61
11. Pracovní pokyny 61
12. Čištění a údržba 62
13. Skladování 62
14. Elektrické připojení 62
15. Likvidace a recyklace 63
16. Odstraňování poruch 63
17. Záruční list 64
18. Prohlášení o shodě 76

1. Vysvětlení symbolů na přístroji

	CZ	**VÝSTRAHA!** Při nedodržení možné nebezpečí ohrožení života, nebezpečí zranění nebo poškození nástroje!
	CZ	Před uvedením do provozu si přečtěte a dodržujte návod k obsluze a bezpečnostní pokyny!
	CZ	Používejte ochranné brýle.
	CZ	Používejte ochranu sluchu.
	CZ	V případě tvorby prachu noste ochranu dýchacích cest!
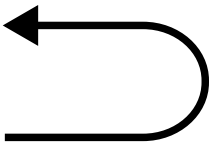	CZ	Směr chodu brusného pásu
	CZ	**VÝSTRAHA!** Nebezpečí zranění! Nesahejte do běžícího brusného kotouče!
	CZ	Směr chodu brusného kotouče

2. Úvod

Výrobce:
scheppach
Fabrikation von Holzbearbeitungsmaschinen GmbH
Günzburger Straße 69
D-89335 Ichenhausen

Vážený zákazníku,
přejeme vám mnoho radosti a úspěchu při práci s novým zařízením.

Upozornění:
Výrobce tohoto zařízení neručí podle platného zákona o odpovědnosti za vady výrobku za škody, které vzniknou na tomto zařízení nebo jeho prostřednictvím v případě:
- neodborné manipulace,
- Nedodržování návodu k obsluze,
- oprav prostřednictvím třetích osob, neautorizovaných odborníků,
- montáže a výměny neoriginálních náhradních dílů,
- použití, které není v souladu s určením,
- Výpadky elektrického zařízení v případě nedodržení elektrických předpisů a ustanovení VDE 0100, DIN 57113 / VDE0113.

Mějte na paměti:
Před montáží a zprovozněním si přečtěte celý text návodu k obsluze.
Tento návod k obsluze vám má usnadnit seznámení se zařízením a jeho používání v souladu s určením.
Návod k obsluze obsahuje důležitá upozornění pro bezpečnou, odbornou a ekonomickou práci s výrobkem. Tak můžete zabránit nebezpečím, ušetřit na nákladech na opravu, snížit doby výpadků a zvýšit spolehlivost a životnost výrobku.
Kromě bezpečnostních ustanovení tohoto návodu k obsluze musíte bezpodmínečně dodržovat předpisy své země, které platí pro provoz zařízení.
Uchovávejte návod k obsluze u zařízení v plastovém obalu, který jej bude chránit před znečištěním a vlhkostí. Před započetím práce si jej musí každý pracovník obsluhy přečíst a pečlivě jej dodržovat.
Se zařízením smějí pracovat jen osoby, které jsou poučeny o jeho použití a informovány o nebezpečích, která jsou s ním spojena. Dodržujte minimální požadovaný věk obsluhy.
Kromě bezpečnostních pokynů a zvláštních předpisů vaší země, je při provozu konstrukčně stejných strojů zapotřebí dodržovat všeobecně uznávaná technická pravidla.
Nepřebíráme žádnou záruku za nehody nebo škody způsobené nedodržením tohoto návodu a bezpečnostních pokynů.

3. Popis přístroje (obr. 1–19)

1 Rýhovaný šroub pro nastavení brusného pásu
2 Podpěrná noha
3 Napínač brusného pásu
4 Brusný talíř
5 Spínač / vypínač
6 Příčný doraz
7 Brousicí stůl
8 Zajišťovací šroub pro brousicí stůl
9 Úhlová stupnice
10 Odsávací hrdlo
11 Základní deska
12 Inbusový šroub
13 Brusný pás
14 Dorazová lišta
15 Dolní ochranná clona
16 Šroub pro dolní ochrannou clonu
17 Inbusový šroub
18 Šroub pro ochranu brusného pásu
19 Ochrana brusného pásu
20 Přídržná trubka

4. Rozsah dodávky

- 1 pásová a talířová bruska
- 1 příčný doraz
- 1 brousicí stůl přestavitelný
- 1 brusný pás P80 (předmontovaný)
- 1 brusný kotouč P80 (předmontovaný)
- 1 inbusový klíč
- 1 Návod k obsluze

5. Použití v souladu s určením

Pásová a talířová bruska slouží k broušení dřeva jakéhokoliv druhu, podle velikosti stroje.
Stroj odpovídá platné ES směrnici o strojních zařízeních.
- Je nutné dodržovat veškeré předpisy výrobce týkající se bezpečnosti, práce a údržby stroje, a také rozměry uvedené v technických údajích.
- Je nutné dodržovat příslušné předpisy úrazové prevence a ostatní všeobecně uznávaná bezpečnostně technická pravidla.
- Stroj smějí používat, udržovat nebo opravovat jen osoby, které jsou s ním obeznámeny a jsou informovány o nebezpečí. Svévolné změny stroje vylučují ručení výrobce za škody, které takto vzniknou.
- Stroj smí být používán jen s originálním příslušenstvím a originálními nástroji výrobce.
- Jakékoli použití, které toto nařízení překračuje, je považováno za použití v rozporu s určením. Za takto vzniklé škody výrobce neručí. Riziko nese výhradně uživatel.

Respektujte prosím, že náš přístroj v souladu s určením není konstruován pro komerční, řemeslné a průmyslové použití. Nepřebíráme zodpovědnost v případě, když se přístroj použije v komerčních, řemeslných nebo průmyslových provozech, a při srovnatelných činnostech.

6. Bezpečnostní pokyny

Obecné bezpečnostní pokyny pro elektrické nástroje

⚠ **VÝSTRAHA! Přečtěte si všechny bezpečnostní pokyny, instrukce, ilustrace a technické údaje, kterými je tento elektrický nástroj opatřen.** Pokud opomenete dodržovat následující instrukce, může to způsobit zásah elektrickým proudem, požár a/nebo těžká zranění!

Uschovejte si do budoucna veškeré bezpečnostní pokyny a instrukce.

Pojem „elektrický nástroj", který je uveden v bezpečnostních pokynech, se vztahuje na elektrický nástroj (se síťovým kabelem), poháněný proudem ze sítě a na elektrický nástroj poháněný akumulátorem (bez síťového kabelu).

1. Bezpečnost na pracovišti

a) **Udržujte svou pracovní oblast čistou a dobře osvětlenou.** Pracovní oblasti, ve kterých je nepořádek nebo nejsou osvětlené, mohou vést k nehodám.
b) **Nepracujte s tímto elektrickým nástrojem v prostředí ohroženém výbuchem, ve kterém se nacházejí hořlavé kapaliny, plyny nebo prach.** Elektrické nástroje vytvářejí jiskry, které by mohly zapálit prach nebo výpary.
c) **Udržujte děti nebo jiné osoby během používání elektrického nástroje v patřičné vzdálenosti.** Při nesoustředěnosti můžete ztratit kontrolu nad elektrickým nástrojem

2. Elektrická bezpečnost

a) **Přípojná zástrčka elektrického nástroje musí být vhodná pro danou zásuvku. Zástrčka se nesmí žádným způsobem měnit. V kombinaci s uzemněnými elektrickými nástroji nepoužívejte žádné zásuvkové adaptéry.** Nezměněné zástrčky a vhodné zásuvky zmenšují riziko zasažení elektrickým proudem.
b) **Zabraňte kontaktu těla s uzemněnými povrchy jako trubkami, topeními, sporáky a chladničkami.** Je-li vaše tělo uzemněné, hrozí zvýšené riziko zasažení elektrickým proudem.
c) **Elektrické nástroje chraňte před deštěm a vlhkem.** Vniknutí vody do elektrického nástroje zvyšuje riziko zásahu elektrickým proudem.
d) **Připojovací vedení nepoužívejte k přenášení a zavěšení elektrického nástroje, nebo k vytažení zástrčky ze zásuvky. Připojovací vedení chraňte před horkem, olejem, ostrými hranami nebo pohyblivými díly.** Poškozené nebo zamotané přípojné vedení zvyšuje riziko zasažení elektrickým proudem.
e) **Používáte-li elektrický nástroj venku, používejte prodlužovací kabely vhodné i pro venkovní použití.** Používání vhodného prodlužovacího vedení vhodného pro venkovní použití snižuje riziko zasažení elektrickým proudem.
f) **Pokud není možno zabránit provozu elektrického nástroje ve vlhkém prostředí, používejte proudový chránič.** Použití vložky pro proudový chránič zmírňuje riziko zasažení elektrickým proudem.

3. Bezpečnost osob

a) **Při práci s elektrickým nástrojem buďte pozorní a neustále dávejte pozor na to, co děláte a postupujte vždy s rozvahou. Nepoužívejte elektrický nástroj, jste-li unavení nebo pod vlivem drog, alkoholu nebo léků.** Okamžik nepozornosti při používání elektrického nástroje může vést k vážným zraněním.
b) **Používejte osobní ochranné pracovní prostředky a vždy ochranné brýle.** Použití osobních ochranných pracovních prostředků jako je protiprachová maska, protiskluzová bezpečnostní obuv, ochranná helma nebo ochrana sluchu podle druhu a způsobu použití elektrických nástrojů zmenšuje riziko zranění.
c) **Zabraňte neúmyslnému uvedení do provozu. Než elektrický nástroj připojíte k napájení proudem a/nebo akumulátoru a než jej budete zvedat nebo nosit, ujistěte se, že je vypnutý.** Máte-li při přenášení elektrického nástroje prst na spínači nebo zapojíte-li elektrický nástroj do zásuvky zapnutý, může to vést nehodám.
d) **Před zapnutím elektrického nástroje odstraňte veškeré seřizovací nástroje nebo klíče.** Nástroj nebo klíč, který se nachází v otáčejícím se dílu elektrického nástroje, může vést ke zraněním.
e) **Vyhněte se nestabilnímu držení těla. Zajistěte si stabilní postoj a vždy udržujte rovnováhu.** Tak můžete elektrický nástroj v nečekaných situacích lépe udržet pod kontrolou.
f) **Noste vhodný oděv. Nenoste volný oděv nebo šperky. Udržujte vlasy a oděv v bezpečné vzdálenosti od pohybujících se dílů.** Volný oděv, šperky nebo dlouhé vlasy mohou být zachyceny rotujícími díly.
g) **Je-li možné namontovat zařízení pro odsávání a zachycování prachu, je třeba je namontovat a správně používat.** Používání odsávání prachu může snížit ohrožení prachem.
h) **Nenechte se ukolébat falešným pocitem bezpečí a nepřeskočte bezpečnostní pravidla pro elektrické nástroje, i když je po častém používání elektrického nástroje znáte.** Nedbalé chování může vést ve zlomku sekundy k těžkým zraněním.

4. Používání a manipulace s elektrickým nástrojem

a) **Nepřetěžujte elektrický nástroj. Pro svou práci používejte vhodný elektrický nástroj.** S vhodným elektrickým nástrojem budete pracovat lépe a bezpečněji v udávaném rozsahu výkonu.
b) **Nepoužívejte elektrický nástroj, jehož vypínač je vadný.** Elektrický nástroj, který již nelze zapnout nebo vypnout, je nebezpečný a musí být opraven.

PARKSIDE

c) **Než budete provádět nastavení nástroje, měnit díly vložného nástroje nebo elektrický nástroj odložíte, vytáhněte zástrčku ze zásuvky a/nebo vyjměte vyjímatelný akumulátor.** Toto preventivní bezpečnostní opatření brání neúmyslnému spuštění elektrického nástroje.

d) **Uchovávejte nepoužívané elektrické nástroje mimo dosah dětí. Nenechte elektrický nástroj používat osoby, které s ním nejsou seznámeny nebo si nepřečetly tento návod.** Elektrické nástroje představují nebezpečí, jsou-li používány nezkušenými osobami.

e) **O elektrické nástroje a nástavec pečlivě pečujte. Kontrolujte, zda pohyblivé díly fungují bezvadně a nejdou vzpříčené, zda nejsou prasklé nebo tak poškozené, že je omezena funkčnost elektrického nástroje. Poškozené díly nechte před používáním elektrického nástroje opravit.** Příčinou mnoha nehod je špatně udržovaný elektrický nástroj.

f) **Udržujte řezné nástroje ostré a čisté.** Pečlivě udržované řezné nástroje s ostrými břity se méně příčí a lze je snadněji vést.

g) **Používejte elektrický nástroj, příslušenství, nástavce atd. v souladu s instrukcemi. Zohledněte přitom pracovní podmínky a prováděnou činnost.** Používání elektrických nástrojů pro jiné než určené aplikace může vést k nebezpečným situacím.

h) **Rukojeti a úchopné plochy udržujte suché, čisté a bez oleje a tuku.** Kluzké rukojeti a úchopné plochy neumožňují bezpečnou obsluhu a kontrolu elektrického nástroje v nepředvídatelných situacích.

5. Servis

a) **Nechte svůj elektrický nástroj opravovat pouze kvalifikovaný odborný personál a pouze za použití originálních náhradních dílů.** Tím se zajistí, aby zůstala zachována bezpečnost elektrického nástroje.

⚠ **VÝSTRAHA!** Tento elektrický nástroj vytváří během provozu elektromagnetické pole. Toto pole může za určitých podmínek ovlivňovat aktivní nebo pasivní zdravotní implantáty. Pro snížení rizika vážných nebo smrtelných úrazů doporučujeme osobám se zdravotními implantáty, aby se před obsluhou tohoto elektrického nástroje obrátily na svého lékaře nebo na výrobce zdravotního implantátu.

Doplňující bezpečnostní pokyny pro pásovou a talířovou brusku

⚠ **VÝSTRAHA!** Nářadí používejte až potom, co jej úplně složíte a nainstalujete dle návodů.

- Pokud nevíte, jak se bruska ovládá, vyžádejte si od svého vedoucího, učitele nebo jiné kvalifikované osoby návody.
- Pozor: Tento stroj je určen pouze k broušení dřeva nebo materiálů podobných dřevu. Broušení jiných materiálů může způsobit požár, zranění nebo poškození výrobku.
- Vždycky používejte ochranné brýle.
- Tento stroj používejte pouze k práci v interiéru.
- Důležité: Stroj montujte a používejte pouze na horizontální ploše. Montáž na ploše, která není horizontální může způsobit poškození motoru.
- Má-li stroj sklon, se během provozu, hlavně při broušení dlouhých nebo těžkých obrobků převracet nebo pohybovat, musí se dobře spojit s nosným povrchem.
- Přesvědčte se o tom, že brusný pás běží správným směrem. Řiďte se šipkou na zadní straně pásu.
- Přesvědčete se, že má brusný pás správné vedení, takže se nemůže odvinout z hnacích kotoučů.
- Přesvědčte se, že brusný pás není zamotaný nebo volný.
- Během broušení obrobek pevně držte.
- Vždy, když používáte pásovou brusku v horizontální poloze, vždy použijte doraz.
- Během broušení talířovou bruskou obrobek pevně přidržte na stole.
- Obrobek vždy držte na straně brusného kotouče směřující dolů, aby obrobek dobře doléhal na stůl. Pokud použijete horní stranu brusného kotouče, může dojít k vymrštění obrobku a ohrožení osob.
- Mezi stolem nebo dorazem a brusným pásem nebo kotoučem dodržujte minimální vzdálenost zhruba 1,6 mm nebo méně.
- Nenoste rukavice a obrobek během broušení nepřidržujte hadrem.
- Bruste velikostí zrna na dřevo.
- Nikdy nebruste obrobky, které jsou tak malé, že bezpečné broušení není možné.
- Vyhněte se nevhodným polohám rukou, během kterých by se mohly ruce dostat na brusný pás nebo kotouč.
- Když zpracováváte velké obrobky, měli byste používat dodatečnou podporu ve výšce horní desky.
- Nikdy nebruste obrobek, který nemá podporu. Obrobek podpírejte pomocí desky nebo dorazu, kromě oblých obrobků na vnější straně brusného kotouče.
- Z desky, dorazu nebo brusného pásu odstraňte vždycky před zapnutím stroje všechen odpad a jiné kusy.
- Když je stroj v provozu, na horní desce nic neplánujte ani nemontujte.
- Když instalujete nebo odstraňujete příslušenství, vypněte stroj a odpojte zástrčku ze zásuvky.
- Pracovní oblast nástroje nikdy neopouštějte, když je nástroj zapnut nebo se ještě úplně nezastavil.
- Obrobek vždycky pokládejte na brusný stůl, resp. přiložte jej pevně na doraz broušení. Oblé obrobky během broušení na brusném kotouči položte bezpečně na stůl.

Zbytková rizika

Stroj je zkonstruován podle aktuálního stavu techniky a podle uznávaných bezpečnostně-technických norem. Přesto se mohou během práce vyskytnout jednotlivá zbytková rizika.

- Nebezpečí poranění prstů a rukou rotujícím brusným kotoučem v případě neodborného vedení nebo uložení broušeného nástroje.
- Nebezpečí poranění následkem vymrštěných nástrojů při neodborném držení nebo vedení.
- Ohrožení proudem při použití nesprávných elektrických přívodních kabelů.
- Navzdory všem přijatým preventivním opatřením mohou vzniknout zbytková rizika, která nejsou zjevná.
- Zbytková rizika lze minimalizovat, budete-li se řídit bezpečnostními pokyny, použitím k určenému účelu, a rovněž návodem k obsluze.

7. Technické údaje

Motor .....230–240 V~/50 Hz
Příkon .....370 W
Konstrukční rozměry d x š x v..... 460 x 360 x 280 mm
ø kotouče ..... 150 mm
Otáčky kotouče .....2850 min^{-1}
Rozměry brusného pásu .....915 x 100 mm
Rychlost brusného pásu .....7,5 m/s
Šikmá poloha .....0 °–90 °
Rozměry stolu .....225 x 160 mm
Šikmá poloha stolu.....0 °–45 °
Hmotnost.....cca 16 kg

Technické změny vyhrazeny

Hodnoty hluku a vibrací byly stanoveny podle EN 62841-1.
Hladina akustického tlaku L_{pA}
Bez zatížení ..... 80,4 dB(A)
Se zatížením ..... 82,2 dB(A)
Kolísavost K_{pA}.....3 dB
Hladina akustického výkonu L_{WA}
Bez zatížení ..... 88,7 dB(A)
Se zatížením ..... 89,4 dB(A)
Kolísavost K_{WA}.....3 dB

Používejte ochranu sluchu.
Působení hluku může vést ke ztrátě sluchu. Celkové hodnoty vibrací (vektorový součet tří směrů) zjištěny podle EN 62841-1.

Uvedená celková hodnota vibrací a uvedená hodnota hlukových emisí byly měřeny normovaným zkušebním postupem a mohou být použity ke srovnání elektrického nástroje s jiným.
Uvedená celková hodnota vibrací a uvedená hodnota hlukových emisí lze použít rovněž k předběžnému odhadu zatížení.

Upozornění:
- Emise vibrací a hlukové emise se mohou během reálného používání elektrického nástroje lišit od uvedených hodnot v závislosti na způsobu použití elektrického nástroje, především podle toho, jaký obrobek se bude obrábět.
- Je nezbytné stanovit bezpečnostní opatření na ochranu obsluhy na základě posouzení zatížení vibracemi během skutečných podmínek použití (přitom je třeba zohlednit všechny části provozního cyklu, například doby, kdy je elektrický nástroj vypnutý, a doby, kdy je sice zapnutý, běží však naprázdno).

8. Před uvedením do provozu

8.1 Vybalení
- Otevřete balení a opatrně vyjměte přístroj.
- Odstraňte balicí materiál a obalové a přepravní pojistky (pokud je jimi výrobek opatřen).
- Zkontrolujte, zda je rozsah dodávky úplný.
- Zkontrolujte přístroj a díly příslušenství, zda se při přepravě nepoškodily.
- Uchovejte obal dle možností až do uplynutí záruční doby.

RIZIKO
Zařízení a obalové materiály nejsou hračka! S plastovými sáčky, fóliemi a drobným díly si nesmějí hrát děti! Hrozí nebezpečí spolknutí těchto věcí a udušení!

8.2 Obecná upozornění
- Před připojením se přesvědčte, že jsou údaje na typovém štítku shodné s údaji sítě.

VAROVÁNÍ
Než zahájíte nastavení přístroje, vždy vytáhněte síťovou zástrčku ze zásuvky.
- Před uvedením do provozu musí být řádně namontovány všechny kryty a bezpečnostní zařízení.
- Brusný pás (13) a brusný talíř (4) musí běžet bez překážek.
- U již obrobeného dřeva dávejte pozor na cizí tělesa, např. hřebíky nebo šrouby atd.
- Před použitím za-/vypínače (5) se ujistěte, zda je brusný papír správně namontován a pohyblivé díly se pohybují lehce.

9. Montáž a obsluha

9.1 Montáž (obr. 1–4)
- Namontujte brousicí stůl (7) a zajistěte zajišťovacím šroubem (8) (obr. 2, 3). Brousicí stůl (7) lze plynule přenastavit pomocí úhlové stupnice (9) a zajišťovacího šroubu (8) z 0° na 45 °.
  Přestavitelný příčný doraz (6) zaručuje bezpečné vedení obrobku. Pozor! Brusný talíř (4) musí běžet bez překážek. Vzdálenost mezi brousicím stolem (7) a brusným talířem (4) však nesmí být větší než 1,6 mm.
- Nasaďte dorazovou lištu (14) a upevněte šrouby s vnitřním šestihranem (17) (obr. 4). Pozor! Brusný pás (13) musí běžet bez překážek.

9.2 Výměna brusného pásu (obr. 5–8)
- Vytáhněte síťovou zástrčku.
- Uvolněte inbusový šroub (12).
- Odstraňte šrouby (18).
- Odeberte ochranu kotouče (19).
- Pro povolení brusného pásu (13) pohněte napínačem brusného pásu (3) doprava.
- Brusný pás (13) odeberte směrem dozadu.
- Nový brusný pás namontujte v opačném pořadí. Pozor! Dodržujte směr chodu na opláštění a na vnitřní straně brusného pásu!

9.3 Nastavení brusného pásu
- Vytáhněte síťovou zástrčku.
- Brusný pás (13) posouvejte ručně ve směru chodu.
- Brusný pás (13) musí běžet po středu brusné plochy, pokud tomu tak není, lze jej dodatečně nastavit pomocí rýhovaného šroubu (1).

9.4 Seřízení polohy brusného pásu (obr. 9–11)
- Povolte inbusový šroub (12).
- Pohněte brusným pásem (13) směrem nahoru do požadované polohy.
- Pro zafixování této polohy znovu dotáhněte inbusový šroub (12).

PARKSIDE

- V této poloze lze jako opěru pro obrobek použít brousicí stůl (7), k tomu je zapotřebí nejprve povolit oba inbusové šrouby (17), a poté odstranit dorazovou lištu (14). Brousicí stůl (7) lze nyní vsunout do otvoru přídržné trubky (20) a zajistit pomocí zajišťovacího šroubu (8).

9.5 Výměna brusného papíru na brusném talíři (obr. 12)

Odmontujte spodní ochranu kotouče (15) tím, že odstraníte 2 šrouby (16). Stáhněte brusný papír z brusného talíře (4) a namontujte nový (upnutí).

9.6 Použití jako stacionární stroj

Pro trvalé použití se doporučuje montáž na dílenský stůl.

- Za tímto účelem označte vyvrtané otvory: Umístěte brusku tak, jak má být později nainstalována. Na dílenský stůl vyznačte polohu otvorů, které je třeba vyvrtat.
- Do dílenského stolu vyvrtejte otvory.
- Brusku položte na otvory, umístěte do nich vhodné šrouby svrchu, přes otvory v brusce a dílenském stole.
- Brusku teď našroubujte zespodu pomocí podložek a vhodných šestihranných matic.

9.7 Použití jako mobilní stroj

Pro mobilní použití se doporučuje montáž na vhodnou základnu. Tuto pak můžete upevnit na příslušný dílenský stůl.
Základna by měla mít minimální tloušťku 19 mm a být větší, než bruska, aby na ní byl dostatek místa pro svorky.

- Na základní desku vyznačte otvory, které je třeba vyvrtat.
- Postupujte dle posledních 3 kroků bodu „Použití jako stacionární stroj“.

Upozornění: Dbejte na vhodnou délku šroubů. Vruty SPAX nesmí mít přesah, aby nepoškodily podklad, šestihranné šrouby naproti tomu mít přesah musí, aby bylo možné umístit podložky a šestihranné matice.

9.8 Za-/vypínač (5) (obr. 13)

- Brusku lze zapnout stiskem zeleného tlačítka „1“.
- Pro opětovné vypnutí brusky je nutné stisknout červené tlačítko „0“.

Varování: Pro zapnutí a vypnutí brusky nikdy nesahejte po spínači prostřednictvím přístroje! Nebezpečí zranění!

9.9 Broušení

- Během broušení vždy pevně držte obrobek.
- Nevyvíjejte velký tlak.
- Obrobkem by se mělo během broušení pohybovat po brusném pásu (13), resp. brusném talíři (4) sem a tam. Tím se zabrání jednostrannému opotřebení brusného papíru.
- Důležité! Dřevo by se mělo vždy brousit po směru kresby, abyste předešli odštěpení. Pozor! Pokud by při práci došlo k zablokování brusného talíře (4) nebo brusného pásu (13), odstraňte váš obrobek a počkejte, než přístroj opět dosáhne maximálních otáček.

9.10 Přípojka odsávání prachu

Stroj je vybaven odsávacím hrdlem (10).

Při zpracování materiálů se silnou prašností připojte odsávání prachu.

Pozor: Při obrábění kovů nesmí být odsávání prachu připojené.

10. Přeprava

Pro přepravu elektrického nástroje odpojte přístroj od elektrické sítě a nainstalujte jej na jiném k tomu určeném místě.

11. Pracovní pokyny

11.1 Broušení faset a hran (obr. 14)

Pracovní stůl lze plynule přestavovat od 0° do 45°.

- Za tímto účelem povolte zajišťovací šroub (8).
- Uveďte pracovní stůl do požadovaného sklonu. Pozor: Pracovní stůl by i nakloněný neměl být od brusného talíře (4) vzdálený více než 1,6 mm!
- Znovu pevně dotáhněte zajišťovací šroub (8).

11.2 Broušení čelních stran s příčným dorazem (obr. 15a, 15b)

Dodaný příčný doraz (6) usnadňuje přesné broušení. Pomocí příčného dorazu (6) lze dodatečně pro naklonění brousicího stolu (7) nastavit brusný úhel. Doporučujeme jeho použití při broušení (krátkých) čelních stran.

Upozornění: Pohybujte obrobkem vždy zleva do středu brusného kotouče, nikdy přes něj! Nebezpečí zranění vymrštěným obrobkem!

11.3 Horizontální a vertikální broušení (obr. 9–11, 16)

Svou brusku můžete používat horizontálně i vertikálně. Pracovní stůl lze smysluplně použít pro obojí.

- Povolte inbusový šroub (12).
- Pohněte brusným pásem (13) směrem nahoru do požadované polohy.
- Pro zafixování této polohy znovu dotáhněte inbusový šroub (12).
- V této poloze lze jako opěru pro obrobek použít brousicí stůl (7), k tomu je zapotřebí nejprve povolit oba inbusové šrouby (17), a poté odstranit dorazovou lištu (14). Brousicí stůl (7) lze nyní vsunout do otvoru přídržné trubky (20) a zajistit pomocí zajišťovacího šroubu (8).

Upozornění: Dlouhé obrobky bruste ve vertikální poloze tím, že budete obrobkem rovnoměrně pohybovat po brusném pásu (13).

11.4 Broušení povrchů na brusném pásu, (obr. 17)

- Obrobek (W) pevně držte. Dávejte pozor na prsty! Nebezpečí zranění!
- Veďte obrobek rovnoměrně přes brusný pás (13) a pevně jej přitlačte proti dorazové liště (14). Pozor: Při broušení zvláště tenkých nebo dlouhých materiálů (příp. dokonce bez dorazové lišty (14)) je nutná zvláštní opatrnost. Přítlak nesmí být nikdy příliš silný, aby mohl být obroušený materiál dopravován z brusného pásu (13) pryč.

11.5 Broušení konkávních zaoblení (obr. 18)

Varování: Čelní strany rovných obrobků nebruste na unášecí hřídeli (R)! Může při tom dojít k vymrštění obrobku (W). Nebezpečí zranění!
Konkávní zaoblení vždy bruste na brusném pásu (13) na unášecí hřídeli.

- Obrobek pevně držte. Dávejte pozor na prsty! Nebezpečí zranění!
- Obrobek veďte rovnoměrně přes brusný pás (13). Pozor: Při broušení zvláště tenkých nebo dlouhých materiálů je nutná zvláštní opatrnost.

11.6 Broušení konvexních zaoblení (obr. 19)

Konvexní zaoblení je třeba brousit na brusném kotouči tím, že obrobek (W) povedete z levého okraje do středu brusného kotouče.

- Obrobek pevně držte. Dávejte pozor na prsty! Nebezpečí zranění!
- Přitlačte obrobek rovnoměrně proti brusnému kotouči a pohybujte jím zleva do středu brusného kotouče.

Varování: Konkávní zabolení nikdy nebruste na pravé straně brusného kotouče! Může dojít k vymrštění obrobku! Nebezpečí zranění!

12. Čištění a údržba

Varování! Před každým nastavením, údržbou nebo opravou vytáhněte síťovou zástrčku!

12.1 Všeobecná opatření údržby

Čas od času otřete stroj hadříkem, abyste odstranili třísky a prach. Jednou za měsíc naolejujte otočné díly, abyste prodloužili životnost nástroje. Motor však neolejujte.
K čistění plastových součástí nepoužívejte žádné žíravé látky.

12.2 Všeobecné pokyny pro údržbu

Po každém použití je třeba brusku pečlivě očistit. Všechny pohyblivé díly pravidelně olejujte.

12.3 Čištění

V pásové a talířové brusce se může hromadit prach. Prach pravidelně kontrolujte (nejlépe po každém použití) a odstraňujte např. odfouknutím, nebo opatrným použitím stlačeného vzduchu.

12.4 Servisní informace

Je nutno dbát na to, že v případě tohoto výrobku následující díly podléhají opotřebení, které je dáno používáním nebo se tak děje přirozeně, příp. že na následující díly je pohlíženo jako na spotřební materiál.
Opotřebitelné díly*: Brusivo, Ozubený řemen

* není nutně zahrnuto v obsahu dodávky!

12.5 Dostupné příslušenství

- Brusný pás D 915 x B 100 mm, po 3 kusech:
  K 240 – Číslo výrobku: 7903306602
  K 120 – Číslo výrobku: 88000212
  K 180 – Číslo výrobku: 88000221
  K 80 – Číslo výrobku: 88000211
- Brusný papír Ø 150 mm, po 10 kusech:
  K 80 – Číslo výrobku: 88000208
  K 120 – Číslo výrobku: 88000209
  K 180 – Číslo výrobku: 88000220
  K 240 – Číslo výrobku: 7903306601
- Brusná sada 12ti dílná – Číslo výrobku: 7903302601
  skládá se z:
  po 3 brusných papírech, zrnitost 80/120/180
  po 1 brusném pásu, zrnitost 80/120/180
- Ochranné brýle – Číslo výrobku: 7909601701

13. Skladování

Uložte přístroj a jeho příslušenství na tmavém, suchém místě, chráněném před mrazem a nedostupném pro děti. Optimální skladovací teplota se pohybuje mezi 5 a 30 °C.
Přístroj používaný jako stacionární stroj po použití zakryjte, aby byl chráněn před prachem nebo vlhkostí.
Přístroj používaný jako mobilní stroj skladujte v originálním balení.
Návod k obsluze uložte u přístroje.

14. Elektrické připojení

Instalovaný elektromotor je připojen v provozuschopném stavu. Přípojka musí odpovídat příslušným předpisům VDE a DIN. Těmto předpisům musí odpovídat síťová přípojka zákazníka i použité prodlužovací kabely.

14.1 Poškozené elektrické přípojné vedení

U elektrických přívodních kabelů často dochází k poškození izolace.
Jeho příčinami mohou být:

- Smáčknutá místa, je-li přívodní kabel veden oknem nebo štěrbinou ve dveřích.
- Prohnutí kvůli nevhodnému upevnění nebo vedení přívodního kabelu.
- Zlomení kvůli přejíždění přes přívodní kabel.
- Poškození izolace kvůli vytržení z elektrické zásuvky ve stěně.
- Praskliny v důsledku stárnutí izolace.

Tyto vadné elektrické přívodní kabely nesmí být používány a kvůli poškození izolace jsou životu nebezpečné.
Pravidelně kontrolujte, zda elektrické přívodní kabely nejsou poškozeny. Dávejte pozor, aby přístroj nebyl při provádění kontrolních prací připojen k napájení elektrickým proudem.
Elektrické přívodní kabely musí odpovídat příslušným předpisům VDE a DIN. Používejte pouze přípojná vedení se stejným označením.
Uvedení typového označení na přívodním kabelu je povinné.

Bezpečnostní pokyny pro výměnu poškozených nebo vadných vedení pro připojení na síť

TypY

Pokud je zapotřebí výměna přípojného vedení, musí to provést výrobce nebo jeho zástupce, aby se zabránilo bezpečnostním rizikům.

14.2 Motor na střídavý proud

- Síťové napětí musí činit 230–240 V~ .
- Prodlužovací kabely do délky 25 m mít průměr 1,5 milimetru čtverečního.

Připojení a opravy elektrického vybavení mohou provádět pouze odborní elektrikáři.

PARKSIDE

Při zpětných dotazech uvádějte prosím tyto údaje:
- Typ proudu napájejícího motor
- Údaje z typového štítku stroje
- Údaje z typového štítku motoru

15. Likvidace a recyklace

Zařízení je v obalu, aby se zabránilo přepravním škodám. Tento obal je surovina a lze ho tudíž recyklovat nebo vrátit do oběhu surovin.
Zařízení a jeho příslušenství se skládají z různých materiálů, jako např. kov a plasty. Vadné součásti zlikvidujte jako speciální odpad. Zeptejte se ve specializovaném obchodě nebo na správě obce!

Obal se skládá z ekologických materiálů, které lze recyklovat v místních sběrných místech.

O možnostech likvidace vysloužilého přístroje vám podá informace správa vaší obce nebo vašeho města.

Odpadní zařízení nesmějí být likvidována spolu s domácím odpadem!

Tento symbol upozorňuje, že tento výrobek nesmí být podle směrnice o odpadních elektrických a elektronických zařízeních (2012/19/EU) a vnitrostátních zákonů likvidován spolu s domácím odpadem. Tento výrobek musí být odevzdán na sběrné místě určeném k tomuto účelu. To lze provést například vrácením při nákupu podobného výrobku nebo odevzdáním v autorizovaném sběrném místě pro recyklaci odpadních elektrických a elektronických zařízení. Nesprávné zacházení s odpadními zařízeními může mít vzhledem k potenciálně nebezpečným látkám, které jsou v odpadních elektrických a elektronických zařízeních často obsažené, negativní dopad na životní prostředí a lidské zdraví. Správnou likvidací tohoto výrobku přispíváte také k efektivnímu využívání přírodních zdrojů. Informace o sběrných střediscích pro odpadní zařízení můžete získat u svého magistrátu, veřejnoprávní instituce pro nakládání s odpady, autorizovaného orgánu pro likvidaci odpadních elektrických a elektronických zařízení nebo služby svozu odpadu.

16. Odstraňování poruch

Porucha	Možná příčina	Řešení
Motor se nerozběhne	Poškozený za-/vypínač	Před použitím brusky nahraďte všechny poškozené díly. Kontaktujte své lokální servisní centrum nebo autorizovanou servisní stanici. Každý pokus o opravu představuje nebezpečí, pokud jej neprovádí kvalifikovaný odborník.
	Poškozené vedení spínače/vypínače	
	Poškozené relé spínače/vypínače	
Stroj se během práce zpomalí	Na obrobek je vyvíjen velký tlak.	Zmírněte tlak na obrobek.
Brusný pás odbíhá od hnacích kotoučů.	Neběží ve své stopě.	Upravte stopu.
Dřevo během broušení pálí.	Brusný kotouč nebo pás je pokryt mazivem.	Vyměňte pás nebo kotouč.
	Na obrobek je vyvíjen příliš velký tlak.	Zmírněte tlak na obrobek.

17. Záruční list

Važena zakaznice, važeny zakazniku,

naše výrobky podléhají přísné kontrole kvality. Pokud i přesto tento přístroj bezvadně nefunguje, velice toho litujeme a prosíme Vás, abyste se obrátili na náš zákaznický servis, jehož adresa je uvedena na tomto záručním listu. Rádi Vám budeme k dispozici také telefonicky na níže uvedeném servisním čísle. Pro uplatňování nároků na záruku platí následující:

- Tyto záruční podmínky upravují dodatečný záruční servis. Vašich zákonných nároků na záruku se tato záruka netýká. Náš záruční servis je pro Vás bezplatný.
- Záruční servis se vztahuje výhradně na nedostatky, které lze odvodit z vad materiálu nebo výrobních vad a je také omezen pouze na odstranění těchto nedostatků, resp. výměnu přístroje. Dbejte prosím na to, že naše přístroje nebyly podle svého účelu určení konstruovány pro živnostenské, řemeslnické nebo průmyslové použití. Záruční smlouva tak není realizována, pokud byl přístroj používán v živnostenských, řemeslných nebo průmyslových podnicích a při srovnatelných činnostech. Z naší záruky je dále vyloučeno poskytnutí náhrady za dopravní škody, škody způsobené nedodržováním montážního návodu nebo z důvodů neodborné instalace, nedodržování návodu k použití (jako např. připojení na chybné síťové napětí nebo druh proudu), nedovoleného nebo neodborného používání (jako např. přetížení přístroje nebo použití neschválených vložných nástrojů nebo příslušenství), nedodržování pokynů pro údržbu a bezpečnostních pokynů, vniknutí cizích těles do přístroje (jako např. písek, kameny nebo prach), použití násilí nebo poškození v důsledku cizích vlivů (jako např. škody způsobené pádem), jakož také běžného opotřebení způsobeného používáním.

Nárok na záruku zaniká, pokud bylo do přístroje již zasahováno

- Záruční doba činí 3 roky a začíná datem koupě přístroje. Nároky na záruku před vypršením záruční doby je třeba uplatňovat během dvou týdnů od zjištění defektu. Uplatňování nároků na záruku po vypršení záruční doby je vyloučeno. Oprava nebo výměna přístroje nevede k prodloužení záruční doby, ani k zahájení nové záruční doby za provedený výkon pro přístroj nebo pro případné zamontované náhradní díly. Toto platí také v případě servisu v místě Vašeho bydliště.
- Pro uplatnění nároku ze záruky se prosím obraťte na adresu servisu uvedenou dole. Pokud se reklamace uplatňuje v záruční době, dáme Vám k dispozici formulář pro vrácení, pomocí kterého nám můžete vadný přístroj zdarma zaslat zpět. Popište nám prosím pokud možno přesně důvod reklamace. Je-li defekt přístroje v našem záručním servisu obsažen, obdržíte obratem opravený nebo nový přístroj.

Samozřejmě rádi za úhradu nákladů odstraníme defekty na přístroji, které nespadají nebo již nespadají do rozsahu záruky. K tomu nám přístroj prosím zašlete na naši servisní adresu.

Servisní horká linka (CZ):
+800 4003 4003
(0,00 €/Min.)

Adresa elektronické pošty (CZ):
service.CZ@scheppach.com

Adresa servisního střediska (CZ):
GARLAND distributor s.r.o.
Hradecká 1136
CZ - 50601 Jicín

PDF ONLINE
www.lidl-service.com

Na stránkách www.lidl-service.com si můžete stáhnout tyto a mnoho dalších manuálů, produktových videí a instalačních softwarů.
Pomocí kódu QR můžete přímo na stránce servisních služeb Lidl (www.lidl-service.com) otevřít svůj návod k obsluze zadáním čísla výrobku (IAN) 339368_2001.

Obsah: Strana:

1. Vysvetlenie symbolov na prístroji 66
2. Úvod 67
3. Popis prístroja (obr. 1–19) 67
4. Rozsah dodávky 67
5. Použitie v súlade s určením 67
6. Bezpečnostné upozornenia 68
7. Technické údaje 70
8. Pred uvedením do prevádzky 70
9. Zloženie a obsluha 70
10. Preprava 71
11. Pracovné pokyny 71
12. Čistenie a údržba 72
13. Skladovanie 72
14. Elektrická prípojka 72
15. Likvidácia a opätovné zhodnotenie 73
16. Odstraňovanie porúch 73
17. Záručný list 74
18. Vyhlásenie o zhode 76

1. Vysvetlenie symbolov na prístroji

	SK	**VAROVANIE!** Pri nedodržaní je možné nebezpečenstvo ohrozenia života, nebezpečenstvo poranenia alebo poškodenie nástroja!
	SK	Pred uvedením do prevádzky si prečítajte návod na obsluhu a bezpečnostné upozornenia a dodržiavajte ich!
	SK	Noste ochranné okuliare.
	SK	Noste ochranu sluchu.
	SK	V prípade tvorby prachu noste ochranu dýchacích ciest!
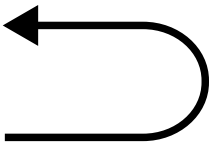	SK	Smer chodu brúsneho pásu
	SK	**VAROVANIE!** Nebezpečenstvo poranenia! Nesiahajte do bežiaceho brúsneho kotúča!
	SK	Smer chodu brúsneho kotúča

2. Úvod

Výrobca:
scheppach
Fabrikation von Holzbearbeitungsmaschinen GmbH
Günzburger Straße 69
D-89335 Ichenhausen

Vážený zákazník,
Želáme Vám veľa zábavy a úspechov pri práci s Vaším novým prístrojom.

Upozornenie:
Výrobca tohto prístroja neručí podľa platného zákona o ručení za výrobok za škody, ktoré vzniknú na tomto prístroji alebo budú spôsobené týmto prístrojom pri:
- neodbornej manipulácii,
- Nedodržiavanie návodu na obsluhu
- opravách tretími osobami, neautorizovanými odborníkmi,
- montáži a výmene neoriginálnych náhradných dielov,
- použití v rozpore s určením,
- Výpadky elektrického zariadenia pri nedodržiavaní elektrických predpisov a ustanovení VDE 0100, DIN 57113/ VDE0113.

Dodržiavajte:
Pred montážou a uvedením do prevádzky si prečítajte cely text návodu na obsluhu.
Návod na obsluhu vám má uľahčiť, aby ste sa oboznámili s prístrojom a používali ho v súlade s jeho určenými možnosťami použitia.
Návod na obsluhu obsahuje dôležité pokyny, ako bezpečne, odborne a ekonomicky pracovať s výrobkom. Tak môžete predchádzať nebezpečenstvám, ušetriť náklady na opravu, znížiť doby výpadkov a zvýšiť spoľahlivosť a životnosť výrobku.
Okrem bezpečnostných ustanovení tohto návodu na obsluhu musíte bezpodmienečne dodržiavať predpisy svojej krajiny platné pre prevádzku prístroja.
Návod na obsluhu uschovajte pri prístroji a v plastovom obale, aby bol chránený pred špinou a vlhkosťou. Všetci obsluhujúci pracovníci si ho musia pred začiatkom práce prečítať a starostlivo ho dodržiavať.
Na prístroji môžu pracovať len osoby, ktoré boli poučené o používaní prístroja a boli informované o nebezpečenstvách, ktoré sú s tým spojené. Treba dodržiavať požadovaný minimálny vek.
Okrem bezpečnostných upozornení a osobitných predpisov vašej krajiny treba rešpektovať všeobecne uznávané technické pravidlá pre prevádzku konštrukčne rovnakých strojov.
Nepreberáme zodpovednosť za žiadne nehody ani škody, ku ktorým dôjde v dôsledku nedodržania tohto návodu a bezpečnostných upozornení.

3. Popis prístroja (obr. 1–19)

1 Ryhovaná skrutka pre nastavenie brúsneho pásu
2 Podperná noha
3 Napínač brúsneho pásu
4 Brúsny tanier
5 Vypínač zap/vyp
6 Priečny doraz
7 Brúsny stôl
8 Fixačná skrutka pre brúsny stôl
9 Uhlová stupnica
10 Odsávacie hrdlo
11 Základná doska
12 Inbusová skrutka
13 Brúsny pás
14 Dorazová lišta
15 Dolný chránič kotúča
16 Skrutka pre dolný chránič kotúča
17 Inbusová skrutka
18 Skrutka pre chránič brúsneho pásu
19 Chránič brúsneho pásu
20 Prídržná rúrka

4. Rozsah dodávky

- 1 Pásová a tanierová brúska
- 1 Priečny doraz
- 1 Brúsny stôl
- 1 Brúsny pás P80 (predmontovaný)
- 1 Brúsny kotúč P80 (predmontovaný)
- 1 Inbusový kľúč
- 1 Návod na obsluhu

5. Použitie v súlade s určením

Pásová a tanierová brúska slúži na brúsenie dreva každého druhu v závislosti od veľkosti stroja.
Stroj zodpovedá platnej smernici ES o strojových zariadeniach.
- Musia sa dodržiavať bezpečnostné, pracovné predpisy a predpisy týkajúce sa údržby, ako aj rozmery uvedené v technických údajoch.
- Dodržiavajte príslušné predpisy BOZP a ostatné všeobecne prijaté bezpečnostnotechnické pravidlá.
- Stroj smú používať, udržiavať alebo opravovať iba osoby, ktoré sú s ním oboznámené a poučené o nebezpečenstvách. Pri škodách vzniknutých v dôsledku svojvoľných zmien na stroji je vylúčená záruka výrobcu.
- Stroj sa smie používať iba spolu s originálnym príslušenstvom a originálnymi nástrojmi od výrobcu.
- Akékoľvek iné použitie je považované za použitie v rozpore s určením. Za škody z toho vzniknuté výrobca neručí, riziko znáša samotný používateľ.

Dbajte, prosím, na to, že naše prístroje neboli v súlade s určením skonštruované na komerčné, remeselné ani priemyselné použitie. Ak sa prístroj používa v komerčných, remeselných alebo priemyselných podnikoch, ako aj na podobné činnosti, nepreberáme žiadnu záruku.

6. Bezpečnostné upozornenia

Všeobecné bezpečnostné upozornenia pre elektrické náradia

⚠ **VÝSTRAHA! Prečítajte si všetky bezpečnostné upozornenia, pokyny, ilustrácie a technické údaje, ktorými je opatrené toto elektrické náradie.** Zanedbania pri dodržiavaní nasledujúcich pokynov môžu spôsobiť zásah elektrickým prúdom, požiar a/alebo ťažké poranenia!

Všetky bezpečnostné upozornenia a pokyny uschovajte pre prípad neskoršieho použitia.

Pojem „elektrické náradie" použitý v bezpečnostných upozorneniach sa vzťahuje na elektrické náradie napájané zo siete (so sieťovým káblom) alebo na elektrické náradie napájané z akumulátora (bez sieťového vedenia).

1. Bezpečnosť pracoviska

a) **Pracovný priestor udržiavajte čistý a dobre osvetlený.** Neporiadok a neosvetlené pracovné priestory môžu viesť k úrazom.
b) **S elektrickým náradím nepracujte v prostredí ohrozenom výbuchom, v ktorom sa nachádzajú horľavé kvapaliny, plyny alebo prach.** Elektrické prístroje vytvárajú iskry, ktoré môžu zapáliť prach alebo výpary.
c) **Deti a iné osoby držte v dostatočnej vzdialenosti od elektrického prístroja počas jeho používania.** Pri nepozornosti môžete stratiť kontrolu nad elektrickým náradím

2. Elektrická bezpečnosť

a) **Pripojovacia zástrčka elektrického prístroja musí pasovať do zásuvky. Zástrčka sa nesmie nijako upravovať. Nepoužívajte adaptérové zástrčky spolu s uzemnenými elektrickými prístrojmi.**
Neupravované zástrčky a vhodné zásuvky znižujú riziko zásahu elektrickým prúdom.
b) **Vyhýbajte sa telesnému kontaktu s uzemnenými plochami, ako napríklad rúry, vykurovacie zariadenia, sporáky a chladničky.** Keď je vaše telo uzemnené, hrozí zvýšené riziko zásahu elektrickým prúdom.
c) **Chráňte elektrické prístroje pred dažďom alebo vlhkosťou.** Vniknutie vody do elektrického náradia zvyšuje riziko zásahu elektrickým prúdom.
d) **Nepoužívajte pripájacie vedenie na nosenie či zavesenie elektrického náradia, ani na vytiahnutie zástrčky zo zásuvky. Chráňte pripájacie vedenie pred vysokými teplotami, olejom, ostrými hranami alebo pohybujúcimi sa časťami.** Poškodené alebo zamotané pripájacie vedenia zvyšujú riziko zásahu elektrickým prúdom.
e) **Ak s elektrickým náradím pracujete vonku, používajte iba predlžovacie vedenia, ktoré sú vhodné aj pre exteriér.** Používanie predlžovacieho vedenia vhodného pre exteriér znižuje riziko zásahu elektrickým prúdom.
f) **Ak sa nedá vyhnúť prevádzke elektrického náradia vo vlhkom prostredí, používajte ochranný vypínač proti chybnému prúdu.** Používanie ochranného vypínača proti chybnému prúdu znižuje riziko zásahu elektrickým prúdom.

3. Bezpečnosť osôb

a) **Buďte pozorní, dávajte pozor na to, čo robíte, a s elektrickým náradím pracujte rozumne. Elektrické náradie nepoužívajte, ak ste unavení alebo ste pod vplyvom drog, alkoholu či liekov.** Chvíľka nepozornosti pri používaní elektrického prístroja môže viesť k vážnym zraneniam.
b) **Noste osobné ochranné vybavenie a vždy používajte ochranné okuliare.** Nosenie ochranného vybavenia, ako napríklad protiprachová maska, protišmyková ochranná obuv, ochranná prilba alebo ochrana sluchu, v závislosti od druhu a použitia elektrického prístroja, znižuje riziko zranení.
c) **Zabráňte neúmyselnému uvedeniu do prevádzky. Pred zdvihnutím alebo nosením sa uistite, že je elektrické náradie vypnuté, predtým ako ho pripojíte k napájaniu prúdom a/alebo ku akumulátoru.** Ak máte pri prenášaní elektrického náradia prst na vypínači, alebo ak zapnutý elektrický prístroj pripojíte k napájaniu prúdom, môže dôjsť k úrazom.
d) **Pred zapnutím elektrického náradia odstráňte nastavovacie nástroje alebo skrutkovače.** Nástroj alebo kľúč, ktorý sa nachádza v otáčajúcej sa časti elektrického náradia, môže viesť k poraneniam.
e) **Vyhýbajte sa abnormálnemu držaniu tela. Zaistite si bezpečný postoj a vždy udržiavajte rovnováhu.** Vďaka tomu budete môcť elektrické náradie lepšie kontrolovať pri neočakávaných situáciách.
f) **Noste vhodný odev. Nenoste voľný odev ani šperky. Udržiavajte vlasy a odev mimo dosahu pohybujúcich sa dielov.** Voľný odev, šperky či dlhé vlasy môžu zachytiť pohybujúce sa časti.
g) **Ak je možné namontovať zariadenia na odsávanie a zachytávanie prachu, musia sa tieto pripojiť a správne používať.** Použitie zariadenia na odsávanie prachu znižuje riziká spôsobené prachom.
h) **Nenechajte sa ukolísať falošnou bezpečnosťou a dbajte na bezpečnostné pravidlá pre elektrické náradie, aj keď ste vďaka mnohonásobnému použitiu oboznámení s elektrickým náradím.** Ľahkovážne konanie môže v okamihu viesť k ťažkým poraneniam.

4. Používanie a ošetrovanie elektrického prístroja

a) **Elektrické náradie nepreťažujte. Pri práci používajte elektrické náradie určené na daný účel.** Je lepšie a bezpečnejšie pracovať s vhodným elektrickým náradím v udávanom rozsahu výkonu.
b) **Nepoužívajte elektrické náradie s chybným spínačom.** Elektrické náradie, ktoré sa nedá zapnúť alebo vypnúť, je nebezpečné a musí sa opraviť.

PARKSIDE

c) **Skôr ako vykonáte nastavenia prístroja, vymeníte časti vloženého nástroja alebo elektrické náradia odložíte, vytiahnite zástrčku zo zásuvky a/alebo odoberte odnímateľný akumulátor.** Toto bezpečnostné opatrenie zabráni neúmyselnému spusteniu elektrického náradia.

d) **Nepoužívané elektrické náradie uchovávajte mimo dosahu detí. Elektrické náradie nedovoľte používať osobám, ktoré s ním nie sú oboznámené alebo si neprečítali tieto inštrukcie.** Elektrické náradie je nebezpečné, ak ho používajú neskúsené osoby.

e) **O svoje elektrické náradie a vložený nástroj sa dôkladne starajte. Kontrolujte, či pohybujúce sa časti fungujú bezchybne a či sa nezasekávajú, či diely nie sú zlomené alebo poškodené tak, že to negatívne ovplyvňuje funkciu elektrického náradia. Pred použitím elektrického náradia dajte poškodené diely opraviť.** Príčinou mnohých úrazov je nesprávna údržba elektrických prístrojov.

f) **Rezné nástroje udržiavajte ostré a čisté.** Starostlivo udržiavané rezné nástroje s ostrými reznými hranami sa menej zasekávajú a ľahšie sa vedú.

g) **Používajte elektrické náradie, príslušenstvo, vložené nástroje atď. podľa týchto pokynov. Zohľadnite pritom pracovné podmienky a vykonávanú činnosť.** Používanie elektrického náradia na iné ako predpísané používania môže viesť k nebezpečným situáciám.

h) **Rukoväte a plochy rukovätí udržiavajte vždy suché, čisté a bez oleja a tuku.** Klzké rukoväti a plochy rukovätí neumožňujú bezpečnú obsluhu a kontrolu elektrického náradia v nepredvídateľných situáciách.

5. Servis

a) **Vaše elektrické náradie nechajte opravovať len kvalifikovaným odborným personálom a len s originálnymi náhradnými dielmi.** Tým zaistíte, že bezpečnosť elektrického prístroja zostane zachovaná.

⚠ **VÝSTRAHA!** Tento elektrický prístroj vytvára počas prevádzky elektromagnetické pole. Toto pole môže za určitých okolností ovplyvniť aktívne alebo pasívne implantáty. Na zníženie nebezpečenstva závažných alebo smrteľných poranení odporúčame osobám s implantátmi prekonzultovať situáciu so svojím lekárom a výrobcom implantátu ešte predtým, ako začnú obsluhovať elektrický prístroj.

Dodatočné bezpečnostné upozornenia pre pásovú a tanierovú brúsku

⚠ **VÝSTRAHA!** Nepoužívajte brúsku skôr, ako bude kompletne zmontovaná a nainštalovaná podľa príslušných návodov.

- Ak nie ste oboznámení s obsluhou brúsky, vyžiadajte si návody od vášho vedúceho, učiteľa alebo inej kvalifikovanej osoby.
- Pozor: Táto brúska bola vyvinutá iba na brúsenie dreva alebo drevu podobného materiálu. Brúsenie iných materiálov môže viesť k požiaru, zraneniam alebo iným poškodeniam výrobku.
- Vždy používajte ochranné okuliare.
- Tento stroj sa smie používať iba na práce v interiéri.
- Dôležité: Brúsku montujte a používajte iba na vodorovnej ploche. Montáž na ploche, ktorá nie je vodorovná, môže viesť k poškodeniu motora.
- Ak hrozí tendencia toho, že by sa mohol stroj posúvať alebo prevrátiť počas prevádzky, predovšetkým pri brúsení dlhých alebo ťažkých obrobkov, tak brúsku treba riadne spojiť s nosným povrchom.
- Presvedčte sa, či brúsny pás beží správnym smerom. Za týmto účelom dodržiavajte šípky na zadnej strane pásu.
- Presvedčte sa, či je brúsny pás správne vedený, aby sa nemohol odvaľovať z hnacích kotúčov.
- Presvedčte sa, či brúsny pás nie je zamotaný alebo uvoľnený.
- Pri brúsení obrobku ho pevne držte.
- Pri používaní pásovej brúsky v horizontálnej polohe vždy používajte doraz.
- Pri používaní tanierovej brúsky vždy pevne držte obrobok na stole.
- Vždy pridržiavajte obrobok na nadol bežiacu stranu brúsneho kotúča, aby obrobok dobre priliehal k stolu. Ak použijete nahor bežiacu stranu brúsneho kotúča, obrobok by sa mohol vymrštiť a tým ohroziť osoby.
- Vždy udržiavajte minimálnu vzdialenosť cca 1,6 mm alebo menej medzi stolom alebo dorazom a brúsnym pásom alebo brúsnym kotúčom.
- Pri brúsení obrobku nenoste rukavice a nedržte ho ani handrou.
- Brúste s veľkosťou zrna dreva.
- Nikdy nebrúste obrobky, ktoré sú príliš malé na bezpečnú obsluhu.
- Vyhýbajte sa nešikovným pohybom rúk, pri ktorých môžete náhle skĺznuť do brúsneho pásu alebo brúsneho kotúča.
- Pri obrábaní veľkých obrobkov by sa mala použiť dodatočná podpera vo výške stola.
- Nikdy nebrúste nepodoprený obrobok. Obrobok podkladajte stolom alebo dorazom, s výnimkou zakrivených obrobkov na vonkajšej strane brúsneho kotúča.
- Pred zapnutím brúsky vždy odstráňte kusy odpadu a iné kusy zo stola, dorazu alebo brúsneho pásu.
- Keď je brúska v prevádzke, tak na stole nič neplánujte ani nemontujte.
- Pri inštalácii alebo odstraňovaní príslušenstva vypnite brúsku a vytiahnite zástrčku zo zásuvky.
- Nikdy neopúšťajte pracovnú oblasť nástroja, keď je nástroj zapnutý alebo keď sa nástroj ešte úplne nezastavil.
- Obrobok vždy položte na brúsny stôl, resp. ho upevnite na doraz brúsenia. Pri brúsení na brúsnom tanieri bezpečne položte zakrivené nástroje na stôl.

Zvyškové riziká

Stroj je skonštruovaný podľa stavu techniky a prijatých bezpečnostnotechnických pravidiel. Napriek tomu sa môžu pri práci vyskytnúť jednotlivé zvyškové riziká.

- Nebezpečenstvo poranenia prstov a rúk rotujúcim brúsnym kotúčom pri neodbornom vedení alebo kladení obrobku určeného na brúsenie.
- Nebezpečenstvo poranenia vymrštenými obrobkami pri neodbornom držaní alebo vedení.
- Ohrozenie prúdom pri použití nesprávnych elektrických prípojných vedení.

- Napriek všetkým prijatým opatreniam môžu pretrvávať zvyškové riziká, ktoré nie sú očividné.
- Zostatkové riziká je možné minimalizovať, ak sa dodržiavajú bezpečnostné upozornenia, použitie v súlade s určením, ako aj návod na obsluhu.

7. Technické údaje

Motor ..... 230 – 240 V~/50 Hz
Príkon ..... 370 W
Rozmery D x Š x V ..... 460 x 360 x 280 mm
ø kotúča ..... 150 mm
Otáčky kotúča ..... 2850 min^{-1}
Rozmery brúsneho pásu ..... 915 x 100 mm
Rýchlosť brúsneho pásu ..... 7,5 m/s
Šikmá poloha ..... 0° – 90°
Rozmery stola ..... 225 x 160 mm
Šikmá poloha stola ..... 0° – 45°
Hmotnosť ..... cca 16 kg

Technické zmeny vyhradené

Hodnoty hluku a vibrácií boli stanovené v súlade s normou EN 62841-1.
Hladina akustického tlaku L_{pA}
Nezaťažený ..... 80,4 dB(A)
Zaťažený ..... 82,2 dB(A)
Neistota K_{pA} ..... 3 dB
Hladina akustického výkonu L_{WA}
Nezaťažený ..... 88,7 dB(A)
Zaťažený ..... 89,4 dB(A)
Neistota K_{WA} ..... 3 dB

Noste ochranu sluchu.
Vplyv hluku môže spôsobiť stratu sluchu. Celkové hodnoty vibrácií (vektorový súčet troch smerov) stanovené podľa normy EN 62841-1.

Uvedená celková hodnota vibrácií a hodnota emisie hluku boli merané podľa normovanej skúšobnej metódy a môžu sa použiť na porovnanie elektrického prístroja s iným zariadením.
Uvedená celková hodnota vibrácií a hodnota emisie hluku sa môžu použiť aj na predbežný odhad zaťaženia.

Upozornenie:
- Emisie vibrácií a hluku sa môžu počas skutočného používania elektrického náradia odlišovať od uvedených hodnôt v závislosti od druhu a spôsobu použitia elektrického náradia, predovšetkým, aký druh obrobku sa obrába.
- Je potrebné určiť bezpečnostné opatrenia na ochranu obsluhy na základe odhadu vibračného zaťaženia počas skutočných podmienok používania (musia sa zohľadniť všetky časti pracovného cyklu, napr. časy, keď je elektrické náradie vypnuté a tie, keď je elektrické náradie zapnuté, ale beží bez zaťaženia).

8. Pred uvedením do prevádzky

8.1 Vybalenie
- Otvorte obal a opatrne vyberte prístroj.
- Odstráňte baliaci materiál, ako aj obalové a prepravné poistky (ak sú použité).
- Skontrolujte, či je rozsah dodávky kompletný.
- Prístroj a diely príslušenstva skontrolujte ohľadom poškodení spôsobených prepravou.
- Obal podľa možnosti uschovajte až do uplynutia záručnej doby.

NEBEZPEČENSTVO
Prístroj a obalové materiály nie sú hračkami pre deti! Deti sa nesmú hrať s plastovými vreckami, fóliami a malými dielmi! Existuje nebezpečenstvo prehltnutia a zadusenia!

8.2 Všeobecné pokyny
- Pred pripojením sa presvedčte, či sa údaje na typovom štítku zhodujú s parametrami elektrickej siete.

VAROVANIE
Pred vykonaním nastavení na prístroji vždy najprv vytiahnite sieťovú zástrčku.
- Pred uvedením do prevádzky sa musia všetky kryty a bezpečnostné zariadenia namontovať v súlade s predpismi.
- Brúsny pás (13) a brúsny tanier (4) sa musia voľne otáčať.
- V prípade už obrobeného dreva dávajte pozor na cudzie telesá, ako napr. klince alebo skrutky atď.
- Skôr než stlačíte zapínač/vypínač (5), uistite sa, či je brúsny papier správne namontovaný a či pohyblivé diely vykazujú ľahký chod.

9. Zloženie a obsluha

9.1 Montáž (obr. 1–4)
- Namontujte brúsny stôl (7) a zaistite ho fixačnou skrutkou (8) (obr. 2, 3). Brúsny stôl (7) sa dá plynule prestaviť pomocou uhlovej stupnice (9) a fixačnej skrutky (8) v rozsahu od 0° do 45°.
  Prestaviteľný priečny doraz (6) zaručuje bezpečné vedenie obrobku. Pozor! Brúsny tanier (4) sa musí voľne otáčať. Vzdialenosť medzi brúsnym stolom (7) a brúsnym tanierom (4) však nesmie byť väčší ako 1,6 mm.
- Nasaďte dorazovú lištu (14) a upevnite ju inbusovými skrutkami (17) (obr. 4). Pozor! Brúsny pás (13) sa musí voľne otáčať.

9.2 Výmena brúsneho pásu (obr. 5–8)
- Vytiahnite sieťovú zástrčku.
- Uvoľnite inbusovú skrutku (12).
- Odstráňte skrutky (18).
- Zložte chránič brúsneho pásu (19).
- Posuňte napínač brúsneho pásu (3) doprava, aby ste uvoľnili brúsny pás (13).
- Zložte brúsny pás (13) dozadu.
- Nový brúsny pás namontujte späť v opačnom poradí. Pozor! Dodržiavajte smer chodu na telese a na vnútornej strane brúsneho pásu!

9.3 Nastavenie brúsneho pásu
- Vytiahnite sieťovú zástrčku.
- Rukou pomaly potlačte brúsny pás (13) v smere chodu.
- Brúsny pás (13) sa musí centricky otáčať na brúsnej ploche. Ak tomu tak nie je, tak sa môže dodatočne nastaviť pomocou skrutky s ryhovanou hlavou (1).

PARKSIDE

9.4 Prestavenie brúsneho pásu (obr. 9–11)

- Uvoľnite inbusovú skrutku (12).
- Posuňte brúsny pás (13) nahor do požadovanej polohy.
- Znova utiahnite inbusovú skrutku (12), aby ste ju upevnili v tejto polohe.
- Ako podložka pod obrobok sa v tejto polohe môže použiť brúsny stôl (7). Za týmto účelom musíte najskôr uvoľniť obidve inbusové skrutky (17) a potom odstrániť dorazovú lištu (14). Brúsny stôl (7) sa teraz môže potlačiť do otvoru prídržnej rúrky (20) a zafixovať fixačnou skrutkou (8).

9.5 Výmena brúsneho papiera na brúsnom tanieri (obr. 12)

Demontujte dolný chránič kotúča (15) odstránením 2 skrutiek (16). Stiahnite brúsny papier z brúsneho taniera (4) a namontujte nový (suchý zips).

9.6 Použitie ako stacionárny stroj

Pri nepretržitom nasadení sa odporúča montáž pracovného stola.

- Za týmto účelom označte vyvŕtané otvory: Umiestnite brúsku tak, ako sa bude neskôr inštalovať. Označte polohu otvorov, ktoré sa majú vŕtať, na pracovnom stole.
- Vyvŕtajte otvory cez pracovný stôl.
- Umiestnite brúsku nad otvory a zasuňte vhodné skrutky zhora do otvorov brúsky a pracovného stola.
- Teraz zospodu pevne zoskrutkujte brúsku pomocou príložiek a vhodných šesťhranných matíc.

9.7 Použitie ako mobilná brúska

Pri mobilnom nasadení brúsky sa odporúča montáž vhodnej základovej dosky. Tú potom môžete zasvorkovať na príslušný pracovný stôl.
Základová doska by mala mať minimálnu hrúbku 19 mm a mala by byť dostatočne väčšia ako brúska, aby ste našli miesto pre svorky.

- Zaznačte na základnú dosku otvory, ktoré sa majú vyvŕtať.
- Pokračujte podľa popisu v posledných 3 krokoch bodu „Použitie ako stacionárny stroj".

Upozornenie: Dbajte na vhodnú dĺžku skrutiek. Skrutky Spax nesmú prečnievať, aby nepoškodili podklad. Naopak, skrutky so šesťhrannou hlavou musia prečnievať, aby sa dali namontovať príložky a šesťhranné matice.

9.8 Zapínač/vypínač (5) (obr. 13)

- Stlačením zeleného tlačidla „1" je možné zapnúť brúsku.
- Na opätovné vypnutie brúsky sa musí stlačiť červené tlačidlo „0".

Varovanie: Pre zapnutie a vypnutie brúsky nikdy nesiahajte na spínač ponad brúsku! Nebezpečenstvo poranenia!

9.9 Brúsenie

- Počas brúsenia vždy pevne držte obrobok.
- Nevyvíjajte veľký tlak.
- Obrobok by sa mal počas brúsenia na brúsnom páse (13), resp. brúsnom tanieri (4), pohybovať sem a tam. Tým zabránite, aby sa brúsny papier opotreboval iba na jednej strane.
- Dôležité! Kusy dreva by sa mali vždy brúsiť v smere textúry dreva, aby sa zabránilo odlupovaniu. Pozor! Ak by sa pri prácach zablokoval brúsny tanier (4) alebo brúsny pás (13), odstráňte obrobok a počkajte, kým nedosiahne váš prístroj opäť najvyššie otáčky.

9.10 Prípojka odsávania prachu

Stroj je vybavený odsávacím hrdlom (10).

Zatvorte odsávanie prachu pri spracovaní silno prašných materiálov.

Pozor: Pri obrábaní kovov sa odsávanie prachu nesmie pripojiť.

10. Preprava

Na prepravu elektrického náradia odpojte prístroj od elektrickej siete a postavte ho na iné, na to určené miesto.

11. Pracovné pokyny

11.1 Brúsenie faziet a hrán (obr. 14)

Pracovný stôl je možné plynule nastaviť od 0° do 45°.

- Za týmto účelom uvoľnite fixačnú skrutku (8).
- Uveďte pracovný stôl do požadovaného náklonu. Pozor: Pracovný stôl by ani v naklonenej polohe nemal byť od brúsneho taniera (4) vzdialený viac ako 1,6 mm!
- Znovu utiahnite fixačnú skrutku (8).

11.2 Brúsenie čelných plôch s priečnym dorazom (obr. 15a, 15b)

Dodaný priečny doraz (6) uľahčuje precízne brúsenie. Pomocou priečneho dorazu (6) je možné dodatočne nastaviť k sklonu brúsneho stola (7) brúsny uhol. Odporúčame ho používať pri brúsení (krátkych) čelných plôch.

Upozornenie: Vždy prisúvajte obrobok z ľavej strany do stredu brúsneho kotúča, nikdy nie ďalej! Nebezpečenstvo poranenia v dôsledku vymršteného obrobku!

11.3 Horizontálne a vertikálne brúsenie (obr. 9–11, 16)

Vaša brúska sa môže používať horizontálne aj vertikálne. Pracovný stôl sa dá zmysluplne používať obomi spôsobmi.

- Uvoľnite inbusovú skrutku (12).
- Posuňte brúsny pás (13) nahor do požadovanej polohy.
- Znova utiahnite inbusovú skrutku (12), aby ste ju upevnili v tejto polohe.
- Ako podložka pod obrobok sa v tejto polohe môže použiť brúsny stôl (7). Za týmto účelom musíte najskôr uvoľniť obidve inbusové skrutky (17) a potom odstrániť dorazovú lištu (14). Brúsny stôl (7) sa teraz môže potlačiť do otvoru prídržnej rúrky (20) a zafixovať fixačnou skrutkou (8).

Upozornenie: Dlhé obrobky brúste vo vertikálnej polohe tým, že budete obrobok rovnomerne posúvať po brúsnom páse (13).

11.4 Povrchové brúsenie na brúsnom páse (obr. 17)

- Pevne držte obrobok (W). Dávajte si pozor na prsty! Nebezpečenstvo poranenia!
- Veďte obrobok tým, že ho pevne pritlačíte na dorazovú lištu (14), rovnomerne po brúsnom páse (13). Pozor: Buďte obzvlášť opatrní pri brúsení mimoriadne tenkých alebo dlhých materiálov (príp. aj bez dorazovej lišty (14)). Prítlak nesmie byť nikdy príliš silný, aby mohol byť zbrúsený materiál dopravovaný od brúsneho pásu (13).

11.5 Brúsenie vypuklých zaoblení (obr. 18)

Varovanie: Čelné plochy rovných obrobkov nebrúste na unášacom hriadeli (R)! Obrobok (W) sa môže pritom vymrštiť. Nebezpečenstvo poranenia!
Vypuklé zaoblenia vždy brúste na brúsnom páse (13) na unášacom hriadeli.

- Pevne držte obrobok. Dávajte si pozor na prsty! Nebezpečenstvo poranenia!
- Obrobok veďte rovnomerne po brúsnom páse (13). Pozor: Buďte obzvlášť opatrní pri brúsení mimoriadne tenkých alebo dlhých materiálov.

11.6 Brúsenie vypuklých zaoblení (obr. 19)

Vypuklé zaoblenia sa musia brúsiť na brúsnom kotúči tým, že obrobok (W) sa vedie z ľavého okraja k stredu brúsneho kotúča.

- Pevne držte obrobok. Dávajte si pozor na prsty! Nebezpečenstvo poranenia!
- Rovnomerne pritlačte obrobok na brúsny kotúč a pritom ho posúvajte zľava až do stredu brúsneho kotúča.

Varovanie: Vypuklé zaoblenia nikdy nebrúste na pravej strane brúsneho kotúča! Obrobok sa môže vymrštiť! Nebezpečenstvo poranenia!

12. Čistenie a údržba

Varovanie! Pred každým nastavením, údržbou alebo opravou vytiahnite sieťovú zástrčku!

12.1 Všeobecné údržbové opatrenia

Raz za čas zo stroja utrite handrou triesky a prach. Raz za mesiac naolejujte otočné diely na predĺženie životnosti nástroja. Motor neolejujte.
Na čistenie plastu nepoužívajte žiadne leptavé prostriedky.

12.2 Všeobecné pokyny k údržbe

Po každom použití sa musí brúska dôkladne vyčistiť. Pravidelne olejujte pohyblivé diely.

12.3 Čistenie

V pásovej a tanierovej brúske sa môže hromadiť prach. Pravidelne to kontrolujte (najlepšie po každom použití) a odstráňte prach napríklad vyfúknutím alebo opatrne stlačeným vzduchom.

12.4 Servisné informácie

Je potrebné dbať na to, že pri tomto produkte podliehajú nasledujúce diely použitiu primeranému alebo prirodzenému opotrebovaniu, resp. nasledujúce diely sú potrebné ako spotrebné materiály.
Diely podliehajúce opotrebovaniu*: Brúsny prostriedok, Ozubený remeň

* nie je nutne obsiahnuté v rozsahu dodávky!

12.5 Dostupné príslušenstvo

- Brúsny pás D 915 x Š 100 mm, 3 kusy:
  K 240 – číslo artikla: 7903306602
  K 120 – číslo artikla: 88000212
  K 180 – číslo artikla: 88000221
  K 80 – číslo artikla: 88000211
- Ø brúsneho papiera 150 mm, 10 kusov:
  K 80 – číslo artikla: 88000208
  K 120 – číslo artikla: 88000209
  K 180 – číslo artikla: 88000220
  K 240 – číslo artikla: 7903306601
- 12-dielny brúsny set – číslo artikla: 7903302601
  pozostáva z:
  3x brúsny papier, zrnitosť 80/120/180
  1x brúsny pás, zrnitosť 80/120/180
- Ochranné okuliare – číslo artikla: 7909601701

13. Skladovanie

Prístroj a jeho príslušenstvo skladujte na tmavom, suchom a nezamŕzajúcom mieste neprístupnom pre deti. Optimálna skladovacia teplota sa nachádza medzi 5 a 30 °C.
V prípade stacionárneho používania zakryte prístroj po použití, aby ste ho chránili pred prachom alebo vlhkosťou.
V prípade mobilného používania zabaľte prístroj po použití do pôvodného balenia.
Návod na obsluhu skladujte pri elektrickom prístroji.

14. Elektrická prípojka

Nainštalovaný elektromotor je pripojený a pripravený na prevádzku. Pripojenie zodpovedá príslušným ustanoveniam VDE a DIN. Sieťová prípojka na strane zákazníka, ako aj predlžovacie vedenie musia zodpovedať týmto predpisom.

14.1 Poškodené elektrické prípojné vedenie

Na elektrických prípojných vedeniach často vznikajú škody na izolácii.
Príčinami môžu byť:

- Stlačené miesta, keď sa prípojné vedenia vedú cez okno alebo medzeru medzi dverami.
- Zalomené miesta v dôsledku neodborného upevnenia alebo vedenia prípojného vedenia.
- Rozrezané miesta vzniknuté pri prejazde cez prípojné vedenie.
- Škody na izolácii pri vytrhnutí zo zásuvky v stene.
- Trhliny pri zostarnutí izolácie.

Takéto poškodené elektrické prípojné vedenia sa nesmú používať a z dôvodu poškodenia izolácie sú životunebezpečné.
Elektrické prípojné vedenia pravidelne kontrolujte ohľadne poškodení. Dbajte na to, aby prístroj pri kontrolných prácach nebol pripojený k napájaciemu zdroju.
Elektrické prípojné vedenia musia zodpovedať príslušným ustanoveniam VDE a DIN. Používajte iba prípojné vedenia s rovnakým označením.
Vytlačenie označenia typu na prípojnom kábli je predpis.

Bezpečnostné upozornenia pre výmenu poškodených alebo chybných sieťových prívodov

Typ Y

Ak je potrebná výmena prípojného vedenia, tak ju musí vykonať výrobca alebo jeho zástupca, aby sa zabránilo bezpečnostným ohrozeniam.

PARKSIDE

14.2 Motor na striedavý prúd

- Sieťové napätie musí byť 230 – 240 V~.
- Predlžovacie vedenia do dĺžky 25 m musia vykazovať prierez 1,5 mm².

Prípojky a opravy elektrickej výbavy smie vykonávať iba vyučený elektrikár.

V prípade otázok uveďte, prosím, nasledujúce údaje:

- druh prúdu motora,
- Údaje z typového štítka stroja
- Údaje z typového štítku motora

15. Likvidácia a opätovné zhodnotenie

Prístroj sa nachádza v obale, aby sa zabránilo prípadným škodám pri preprave. Tento obal je surovina, je teda opätovne použiteľný alebo možno vykonať jeho recykláciu.
Prístroj a jeho príslušenstvo pozostávajú z rôznych materiálov, ako napr. kov a plasty. Poškodené konštrukčné diely odovzdajte na likvidáciu nebezpečného odpadu. Informácie si zistite v špecializovanom obchode alebo od správy obce!

Obal je z ekologického materiálu, ktorý môžete zlikvidovať v miestnych recyklačných centrách.

O možnostiach likvidácie opotrebovaného prístroja sa informujte na vašej samospráve alebo štátnej správe.

Staré zariadenia nevyhadzujte do domového odpadu!

Tento symbol upozorňuje na to, že tento výrobok sa musí zlikvidovať podľa smernice o odpade z elektrických a elektronických zariadení (2012/19/EÚ) a nesmie sa zlikvidovať s domovým odpadom. Tento výrobok sa musí odovzdať na to určenému zbernému stredisku. K tomu môže dôjsť napríklad vrátením pri nákupe podobného výrobku alebo odovzdaním autorizovanému zbernému stredisku na recykláciu odpadu zo starých elektrických a elektronických zariadení. Neodborné zaobchádzanie so starými zariadeniami môže mať v dôsledku potenciálne nebezpečných látok, ktoré obsahuje odpad z elektrických a elektronických zariadení, negatívny vplyv na životné prostredie a zdravie osôb. Odbornou likvidáciou tohto výrobku navyše prispievate k efektívnemu využívaniu prírodných zdrojov. Informácie o zberných strediskách pre staré zariadenia získate od vašej miestnej správy, verejnoprávnej inštitúcie zaoberajúcej sa likvidáciou odpadu, autorizovaného úradu pre likvidáciu odpadu z elektrických a elektronických zariadení alebo od vášho odvozu odpadkov.

16. Odstraňovanie porúch

Porucha	Možná príčina	Náprava
Motor sa nerozbieha	Poškodený zapínač/vypínač	Pred použitím brúsky vymeňte všetky poškodené diely. Kontaktujte vaše miestne servisné centrum alebo autorizovanú servisnú stanicu. Každý pokus o opravu môže viesť k nebezpečenstvám, ak ju nevykonáva kvalifikovaný odborník.
	Poškodené vedenie zapínača/vypínača	
	Poškodené relé zapínača/vypínača	
Počas práce sa brúska spomaľuje	Na obrobok sa vyvíja príliš veľký tlak.	Vyvíjajte na obrobok menší tlak.
Brúsny pás odbieha od hnacích kotúčov.	Nebeží v stope.	Nastavte stopu.
Počas brúsenia horí drevo.	Brúsny kotúč alebo brúsny pás je natretý mazivom.	Vymeňte pás alebo kotúč.
	Na obrobok sa vyvíjal príliš veľký tlak.	Redukujte tlak na obrobok.

17. Záručný list

Vážená zákazníčka, vážený zákazník,

naše výrobky podliehajú prísnej kontrole kvality. V prípade, že nebude prístroj napriek tomu bezchybne fungovať, je nám to veľmi ľúto a prosíme Vás, aby ste sa obrátili na našu servisnú službu na adrese uvedenej na tomto záručnom liste. Radi Vám budeme k dispozícii taktiež telefonicky na uvedenom servisnom telefónnom čísle. Pri uplatňovaní nárokov na záručné plnenie platia nasledujúce podmienky:

- Tieto záručné podmienky upravujú dodatočné záručné plnenie. Vaše zákonné nároky na záruku nie sú touto zárukou dotknuté. Naše záručné plnenie je pre Vás zadarmo.
- Záručné plnenie sa vzťahuje výlučne len na nedostatky, ktoré sú spôsobené chybami materiálu alebo výrobnými chybami, a je obmedzené na odstránenie týchto nedostatkov resp. výmenu prístroja. Prosím, dbajte na to, že naše prístroje neboli svojim určením konštruované na profesionálne, remeselnícke ani priemyselné použitie. Táto záručná zmluva sa preto neuzatvára, ak sa prístroj bude používať v profesionálnych, remeselníckych alebo priemyselných prevádzkach ako aj na činnosti rovnocenné s takýmto použitím. Z našej záruky sú okrem toho vylúčené náhradné plnenie za škody pri transporte, škody spôsobené nedodržaním návodu na montáž alebo na základe neodbornej inštalácie, nedodržaním návodu na použitie (ako napr. pripojením na nesprávne sieťové napätie alebo druh prúdu), zneužívaním alebo nesprávnym používaním (ako napr. preťaženie prístroja alebo použitie neprípustných pracovných nástrojov alebo príslušenstva), nedodržaním pokynov pre údržbu a bezpečnostných pokynov, vniknutím cudzích telies do prístroja (ako napr. piesok, kamene alebo prach), použitím násilia alebo cudzieho pôsobenia (napr. škody spôsobené pádom), a taktiež je vylúčené bežné opotrebenie primerané použitiu.

Nárok na záruku zaniká, ak už boli na prístroji svojvoľne uskutočnené zásahy.

- Doba záruky je 3 roky a začína sa dátumom nákupu prístroja. Nároky na záruku sa musia uplatniť pred koncom uplynutia záručnej doby do dvoch týždňov od zistenia nedostatku. Uplatnenie nárokov na záruku po uplynutí záručnej doby je vylúčené. Oprava alebo výmena prístroja nevedie k predĺženiu záručnej doby ani nedochádza na základe tohto plnenia ku vzniku novej záručnej doby pre prístroj ani pre akékoľvek inštalované náhradné diely. To platí taktiež pri nasadení miestneho servisu.
- Pre uplatnenie Vášho nároku na záruku sa, prosím, obráťte na nižšie uvedenú adresu servisu. Pokiaľ reklamácia prebieha počas záručnej doby, dáme Vám k dispozícii formulár o vrátení tovaru, s ktorým nám môže svoj chybný prístroj bezplatne poslať späť. Prosím, popíšte nám čo najpresnejšie dôvod reklamácie. Ak spadá defekt prístroja pod naše záručné plnenie, dostanete obratom naspäť opravený alebo nový prístroj.

Samozrejme Vám radi opravíme závady na prístroji na vaše náklady, ak tieto závady nespadajú alebo už nespadajú do rozsahu záruky. Prosím, pošlite nám v takom prípade prístroj na našu servisnú adresu.

Priama linka servisu (SK):
+800 4003 4003
(0,00 €/Min.)

E-mailová adresa (SK):
service.SK@scheppach.com

Adresa servisu (SK):
GARLAND distributor, s.r.o.
Hradecká 1136
CZ - 50601 Jicín

PDF ONLINE
www.lidl-service.com

Na stránke www.lidl-service.com si môžete stiahnuť tieto a veľa ďalších príručiek, videí o výrobkoch a inštalačné softvéry.
Pomocou kódu QR môžete priamo otvoriť stránku služieb spoločnosti Lidl (www.lidl-service.com) a otvoriť si návod na obsluhu zadaním čísla výrobku (IAN) 339368_2001.

CE - Konformitätserklärung
Originalkonformitätserklärung

CE - Declaration of Conformity
Translation of the original EC declaration of conformity

CE - Déclaration de conformité
Traduction de la déclaration de conformité CE originale

CE

scheppach Fabrikation von Holzbearbeitungsmaschinen GmbH, Günzburger Str. 69, D-89335 Ichenhausen

DE	erklärt folgende Konformität gemäß EU-Richtlinie und Normen für den Artikel	PL	deklaruje, ze produkt jest zgodny z nastepujacymi dyrektywami UE i normami
GB	hereby declares the following conformity under the EU Directive and standards for the following article	LT	pareiškia, taip atitiktis pagal ES direktyvos ir standartai šį straipsnį
FR	déclare la conformité suivante selon la directive UE et les normes pour l'article	HU	az EU-irányelv és a vonatkozó szabványok szerinti következo megfeleloségi nyilatkozatot teszi a termékre
IT	dichiara la seguente conformità secondo le direttive e le normative UE per l'articolo	SI	izjavlja sledeco skladnost z EU-direktivo in normami za artikel
ES	declara la conformidad siguiente según la directiva la UE y las normas para el artículo	CZ	prohlašuje následující shodu podle smernice EU a norem pro výrobek
PT	declara o seguinte conformidade com a Directiva da UE e as normas para o seguinte artigo	SK	prehlasuje nasledujúcu zhodu podla smernice EU a noriem pre výrobok
DK	erklærer hermed, at følgende produkt er i overensstemmelse med nedenstående EUdirektiver og standarder	HR	ovime izjavljuje da postoji sukladnost prema EU-smjernica i normama za sljedece artikle
NL	verklaart hierbij dat het volgende artikel voldoet aan de daarop betrekking hebbende EG-richtlijnen en normen	RS	potvrđuje sledeću usklađenost prema smernicama EZ i normama za artikal
FI	vakuuttaa täten, että seuraava tuote täyttää ala esitetyt EU-direktiivit ja standardit	RO	declară următoarea conformitate corespunzător directivelor și normelor UE pentru articolul
SE	försäkrar härmed följande överensstämmelse enligt EU-direktiv och standarder för följande artikeln	BG	декларира съответното съответствие съгласно Дирек-тива на ЕС и норми за артикул

Marke / Brand / Marque: **Parkside**
Art.-Bezeichnung: **BAND- UND TELLERSCHLEIFER - PBTS 370 A1**
Article name: **BELT & DISC SANDER - PBTS 370 A1**
Nom d'article: **PONCEUSE À BANDE/DISQUES - PBTS 370 A1**
Art.-Nr. / Art. no. / Numéro d'article: **3903306974 - 3903306981; 39033069915; 39033069951**
Ident.-Nr. / Ident. no. / N° d'ident.: **01001 - 28528**

	2014/29/EU		2004/22/EC		89/686/EC_96/58/EC
	2014/35/EU		2014/68/EU		90/396/EC
X	2014/30/EU	X	2011/65/EU*		

X	2006/42/EC
	Annex IV Notified Body: Notified Body No.: Certificate No.:

	2000/14/EC_2005/88/EC
	Annex V
	Annex VI Noise: measured L_{WA} = xx dB(A); guaranteed L_{WA} = xx dB(A) P = xx KW; L/Ø = cm Notified Body: Notified Body No.:

	2010/26/EC
	Emission. No:

Standard references:

EN 62841-1:2015; EN ISO 12100:2010; EN 55014-1:2017; EN 55014-2: 2015; EN 61000-3-2:2014; EN 61000-3-3: 2019

Die alleinige Verantwortung für die Ausstellung dieser Konformitätserklärung trägt der Hersteller.
This declaration of conformity is issued under the sole responsibility of the manufacturer.
Le fabricant assume seul la responsabilité d'établir la présente déclaration de conformité.

* Der oben beschriebene Gegenstand der Erklärung erfüllt die Vorschriften der Richtlinie 2011/65/EU des Europäischen Parlaments und des Rates vom 8. Juni 2011 zur Beschränkung der Verwendung bestimmter gefährlicher Stoffe in Elektro- und Elektronikgeräten.
* The object of the declaration described above fulfils the regulations of the directive 2011/65/EU of the European Parliament and Council from 8th June 2011, on the restriction of the use of certain hazardous substances in electrical and electronic equipment.
* L'appareil décrit ci-dessus dans la déclaration est conforme aux réglementations de la directive 2011/65/EU du Parlement Européen et du Conseil du 8 juin 2011 visant à limiter l'utilisation de substances dangereuses dans la fabrication des appareils électriques et électroniques.

Ichenhausen, den 18.05.2020

Unterschrift / Markus Bindhammer / Technical Director

First CE: 2019
Subject to change without notice

Documents registar: Andreas Pecher
Günzburger Str. 69, D-89335 Ichenhausen

PARKSIDE

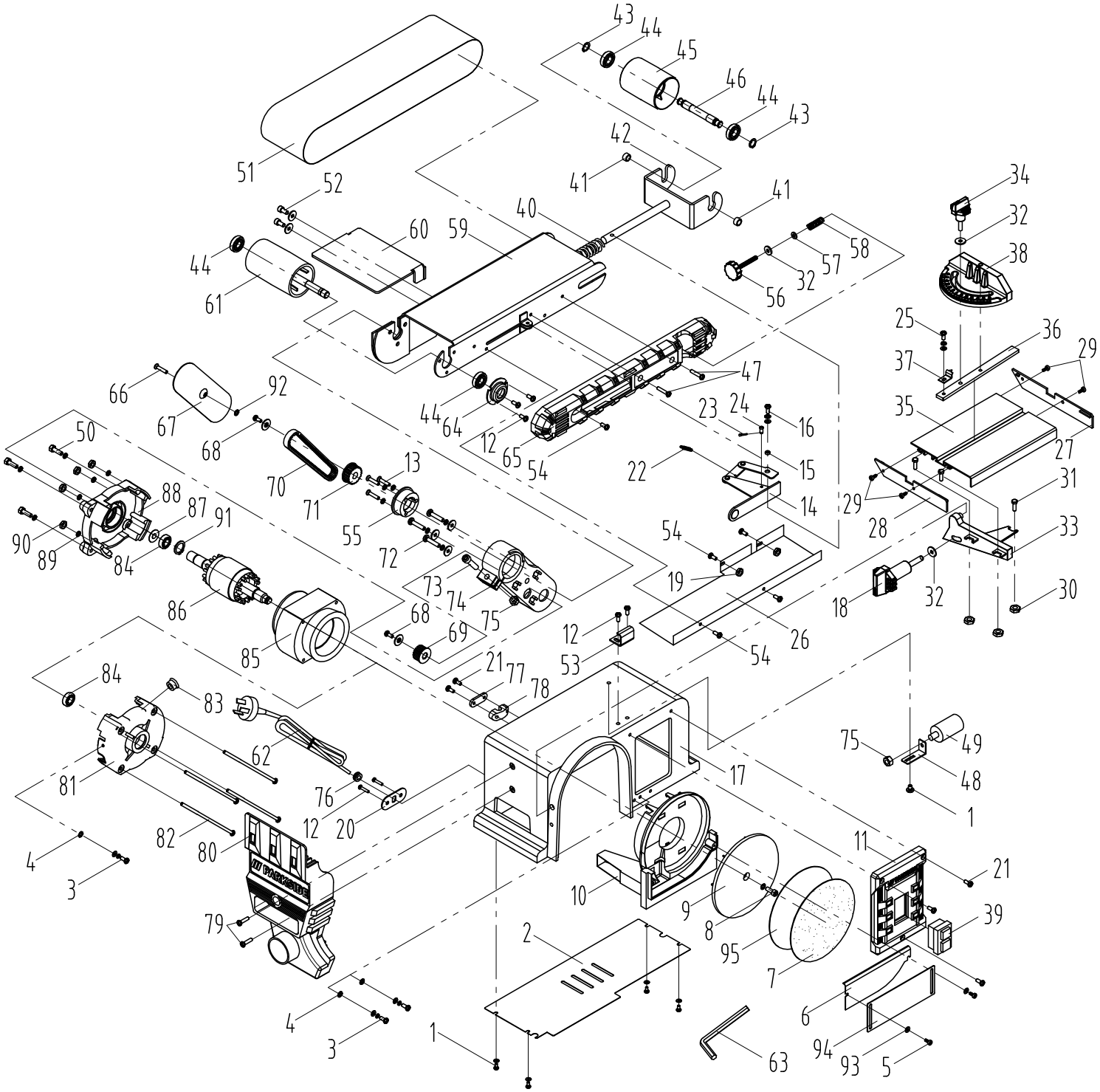
43
44
45
46
44
43
42
41
41
51
52
60
59
40
34
32
38
58
57
32
56
44
61
25
36
29
37
47
66
92
67
44
64
12
65
54
23
24
16
15
14
35
27
50
68
70
71
13
22
29
28
31
33
88
87
91
90
89
84
55
72
54
19
18
32
30
86
73
74
75
68
69
85
12
53
26
54
21
77
78
84
83
62
75
49
48
1
81
76
12
20
17
82
80
4
3
11
21
10
9
8
95
7
39
2
79
6
4
3
1
94
93
5
63

SCHEPPACH FABRIKATION VON HOLZBEARBEITUNGSMASCHINEN GMBH
Günzburger Str. 69
D-89335 Ichenhausen

FSC
www.fsc.org
MIX
Papier aus verantwortungsvollen Quellen
FSC® C151396

FSC
www.fsc.org
MIX
Paper from responsible sources
FSC® C151396

FSC
www.fsc.org
MIXTE
Papier issu de sources responsables
FSC® C151396

Stand der Informationen · Last Information Update · Version des informations · Stand van de informatie · Stan informacji · Stav informací · Stav informácií
Update: 04 / 2020 · Ident.-No.: 339368_2001_ 39033069915